Montageanleitung

Terrassenüberdachung

312 x 303 cm

435 x 303 cm

496 x 303 cm

557 x 303 cm

618 x 303 cm

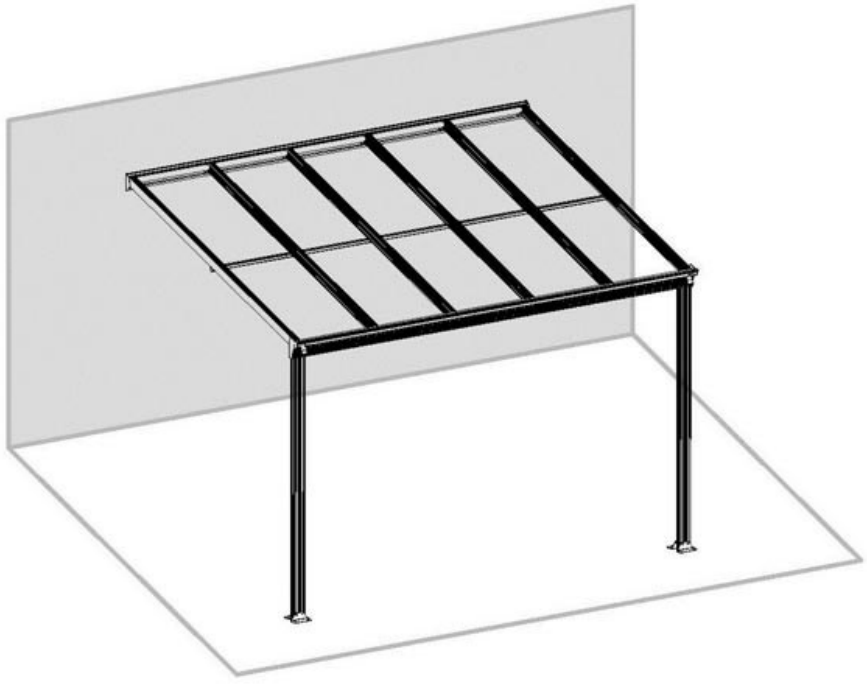

Sehr geehrter Kunde,

wir freuen uns, dass Sie sich für eines unserer Produkte entschieden haben.
Bitte beachten Sie vor Montage und Gebrauch dieses Produktes sämtliche Hinweise und befolgen Sie strikt die folgende Vorgehensweise!

Überprüfen Sie bitte das Produkt zuerst auf Vollständigkeit.
Falls eine Beschädigung vorhanden sein sollte, wenden Sie sich bitte an den Verkäufer.
Ein zuständiger Mitarbeiter wird sich schnellstmöglich mit Ihnen in Verbindung setzen und eine Lösung finden.

Sie haben auf alle Produkte eine 2-jährige gesetzliche Gewährleistung.

1. Wichtige Hinweise

Bitte beachten Sie:

Das Produkt ist ausschließlich für den privaten Nutzungsbereich ausgelegt.

Bitte lesen Sie zunächst sorgfältig die Bedienungsanleitung!

Haben Sie dennoch Fragen zur Aufbau, helfen wir Ihnen gern persönlich weiter.
Unter der oben angegebenen Telefonnummer stehen wir Ihnen mit Rat und Tat zur Seite.

Reklamationen, die aufgrund von falscher Montage oder Nutzung entstehen, sind von der Gewährleistung ausgeschlossen!

Sicherheitshinweise

Bitte lesen Sie die Gebrauchsanweisung sorgfältig und beachten Sie die zur Verfügung gestellten Informationen. Es ist wichtig, diesen Anweisungen zu folgen, um sich mit dem Artikel, dem richtigen Gebrauch, sowie den Sicherheitshinweisen vertraut zu machen.

Bewahren Sie dieses Handbuch an einem sicheren Ort auf, so dass die Informationen jederzeit abrufbar sind. Falls Sie den Artikel an Dritte Person weitergeben, übergeben Sie auch diese Bedienungsanleitung und Sicherheitsvorschriften. Wir übernehmen keine Haftung für Schäden oder Unfälle, die aufgrund einer unsachgemäßen Handhabung dieser Anleitung und der Sicherheitshinweise eintreten.

Das Terrassendach ist für die Installation auf entsprechend befestigtem Untergrund im Rahmen der privaten Nutzung konzipiert. Nutzen und Installieren Sie das Terrassendach ausschließlich in der in dieser Anleitung beschriebenen Art und Weise und im Rahmen des vorgegebenen Zwecks.

Bei Schäden, die durch Nichtbeachten dieser Bedienungsanleitung verursacht werden, erlischt die Gewährleistung. Für Folgeschäden übernehmen wir keine Haftung!

Aus Sicherheits- und Zulassungsgründen ist das eigenmächtige Umbauen und/oder Verändern des Produkts nicht gestattet. Öffnen/zerlegen Sie es nicht.

Die Installation ist nur auf entsprechend vorbereitetem Untergrund gestattet und sollte durch einen Fachmann ausgeführt werden.

Die Montage sollte durch mindestens 3 Erwachsene erfolgen.

Nutzen Sie geeignete Leitern für die Montage, sofern dies erforderlich ist. Achten Sie auf ausreichenden und sicheren Stand der Leitern während Sie in der Höhe arbeiten. Beachten Sie zudem gängige Sicherheitshinweise für die Arbeit in Höhen!

Stellen Sie sicher, dass sich während der Montage keine Kinder in unmittelbarer Umgebung aufhalten.

Lassen Sie das Verpackungsmaterial nicht achtlos liegen, dieses könnte vor allem für Kinder lebensgefährlich werden (Erstickungsgefahr!).

Zum Teil kann das Produkt aus Kleinteilen bestehen. Halten Sie diese im speziellen von Kleinkindern und Babys fern – Erstickungsgefahr!

Das Produkt ist kein Spielzeug, es gehört nicht in Kinderhände. Lassen Sie Kinder nicht an oder auf dem Artikel herumklettern. Weisen Sie deutlich auf Gefahren hin!

Tragen Sie während der Montage stets Arbeitskleidung (Schutzbrille, Mundschutz, Arbeitshose, Oberbekleidung, Handschuhe, Arbeitsschuhe). Diese sollte körpernah geschnitten sein. Lange Haare sind stets zusammen zu binden.

Prüfen Sie alle Verbindungen und eventuelle Sicherheitseinrichtungen regelmäßig auf Schäden. Lose Teile sind zu befestigen, defekte Teile sind umgehend auszutauschen. Sofern Defekte an dem Artikel festgestellt werden ist dieses entsprechend zu sichern. Es darf erst wieder genutzt werden, wenn die Beschädigungen behoben wurden!

Beachten Sie die Wetterverhältnisse bevor Sie das Terrassendach aufstellen. Stellen Sie es nicht als direkten Windfang auf. Dies könnte sich negativ auf die Statik auswirken.

Unter Umständen müssen Sie vor Errichtung des Terrassendaches einen Bauantrag bei der zuständigen Behörde stellen bzw. Abstände zu Nachbarn und Grundstücksgrenzen beachten. Prüfen Sie daher die rechtlichen Grundlagen und Bedingungen in Ihrer Region vor der Montage gründlich!

Bitte bedenken Sie, dass diese Anleitung und die Sicherheitshinweise Sie nur auf eventuelles Gefahrenpotential aufmerksam machen können. Logische Schlussfolgerungen und eine umsichtige Handhabe mit und um dieses Produkt herum müssen daher stets vorausgesetzt werden. Gehen Sie daher stets mit Weitblick und Umsicht vor!

ACHTUNG!
Bei Gewitter bleiben Sie nicht unter dem Terrassenvordach. Ein Blitzschlag kann ernsthafte Folgen mit sich ziehen.

Montage

Stellen Sie die Teile des Produktes beim Aufbau und den Aufbau selbst nicht windseitig. Achten Sie auf überirdisch führende Stromleitungen. Bauen Sie das Terrassendach nicht unter Bäumen, so dass es nicht durch herunterhängende Äste oder Sturm beschädigt werden kann.

Tragen Sie Arbeitsschutzkleidung: Schutzbrille, Handschuhe, Helm, Arbeitskleidung. Legen Sie medizinische Grundversorgung bereit, falls Sie sich verletzen.

Zum Aufbau benötigtes Werkzeug:
- kippsichere Dreiecksleiter
- Spanner 10 mm (empfehlenswert ist auch eine Ratsche)
- Spanner 14 mm (empfehlenswert ist auch eine Ratsche)
- Sechskantschraubenschlüssel 5 mm
- Akkuschrauber mit 5 mm Sechskant-Bit
- Holzhammer
- Markierstift
- Bits (8, 10 mm)
- Silikon
- Messer
- Kreuzschlitz-Schraubendreher
- Wasserwaage
- Maßband
- Winkel

Terrassenüberdachung 312 x 303 cm

Technische Informationen

Lieferumfang

Gerüst

Nr.	Anzahl	
1	6	2968mm
2	2	2968mm
3	1	3091mm
4	1	3121mm
5	2	80mm
6	4	120mm
7	1	3121mm
8	1	3121mm
9	1	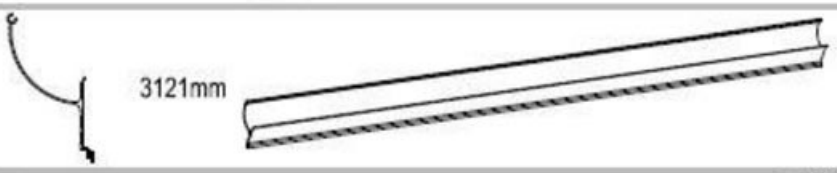 3121mm
10	1	3121mm
11	1	3091mm
12	2	2150mm

Nr.	Anzahl	Verbindungsteile
B1	4	
B2	2	
B4	2	
B5L	1	B5L B5R
B5R	1	
B7	2	

Nr.	Anzahl	Schrauben
F1	12	5-40mm
F2	14	6-12mm
F3	8	5-13mm
F4	46	6-10mm
F4-1	18	6mm
F4-2	4	6mm
F5	6	4-35mm
F6	8	6-60mm 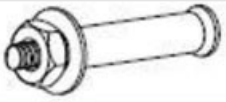
F8	6	6-10mm

S8 x8

S9 x2

S7 x2

P1 x 5

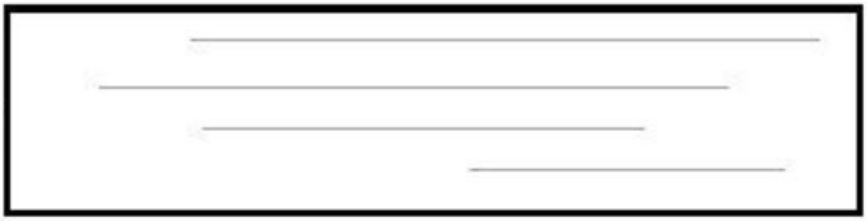

Montageübersicht der Rahmenkonstruktion

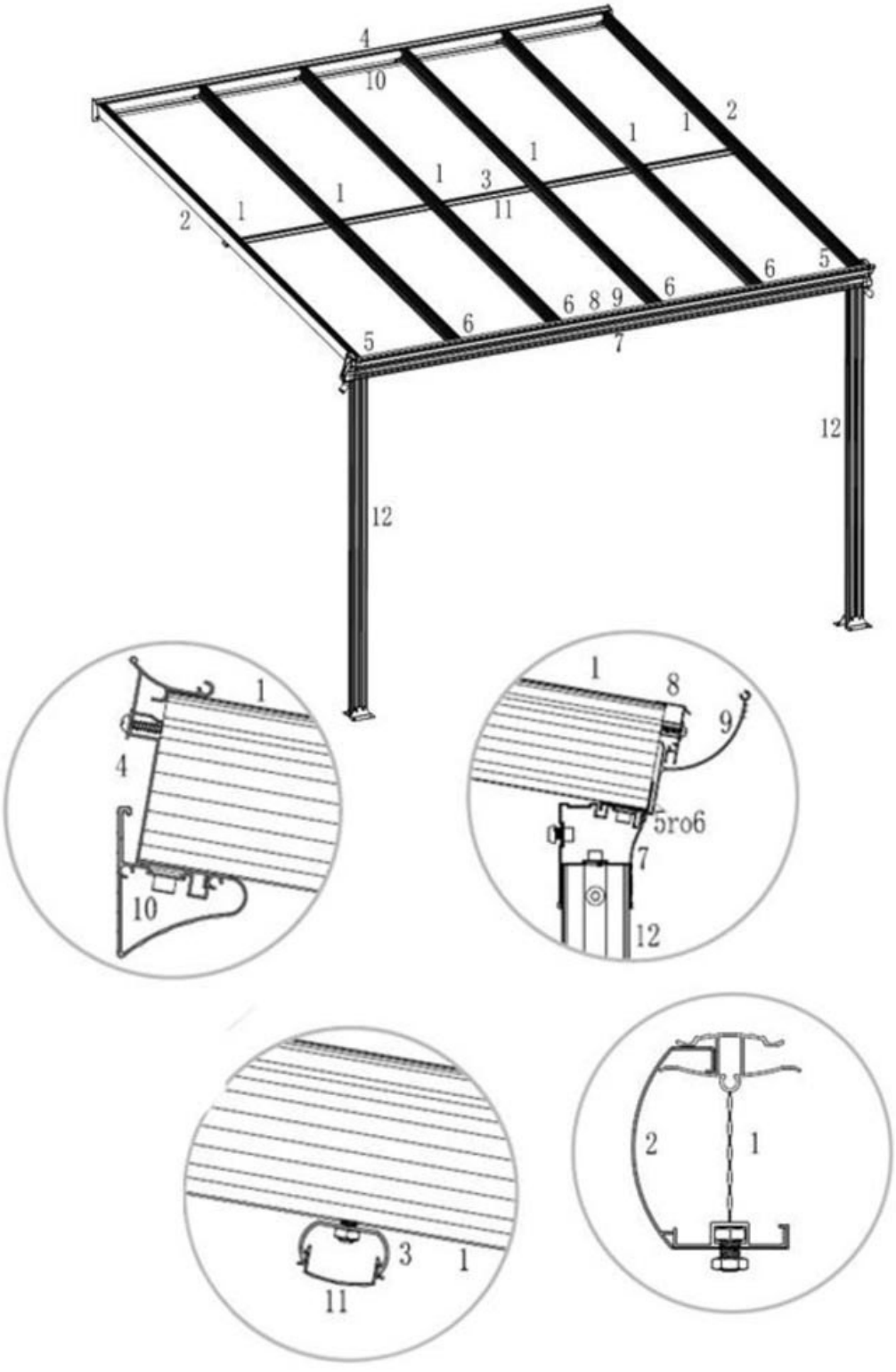

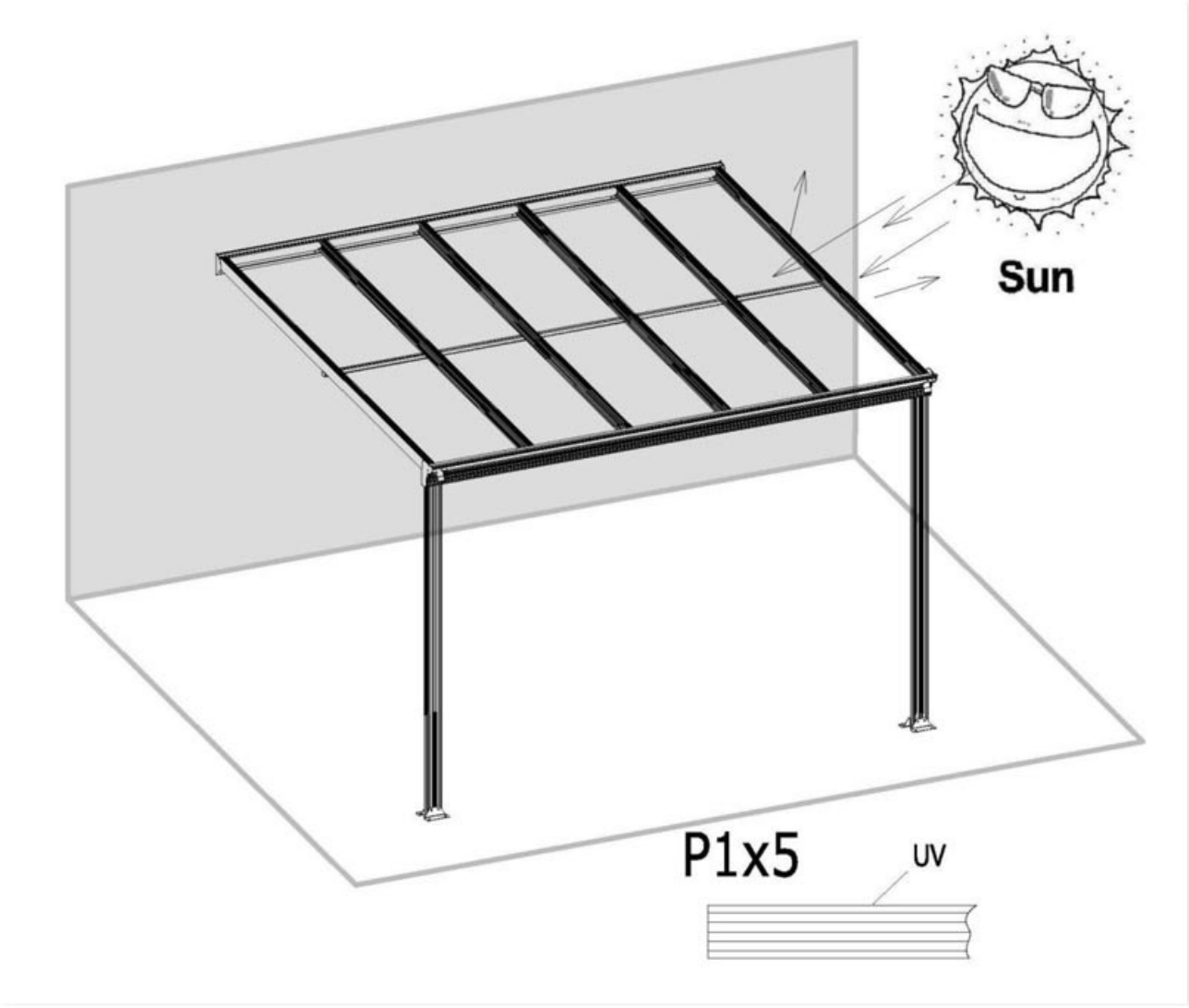

Wichtiger Hinweis zum richtigen Einsetzen der Hohlkammerplatten:
Auf den Hohlkammerplatten befindet sich Schutzfolien. Die bedruckte weiße Folie muss zur Sonne gerichtet sein, um den UV-Schutz zu gewährleisten. Vor der Montage muss diese Folien natürlich entfernt werden.

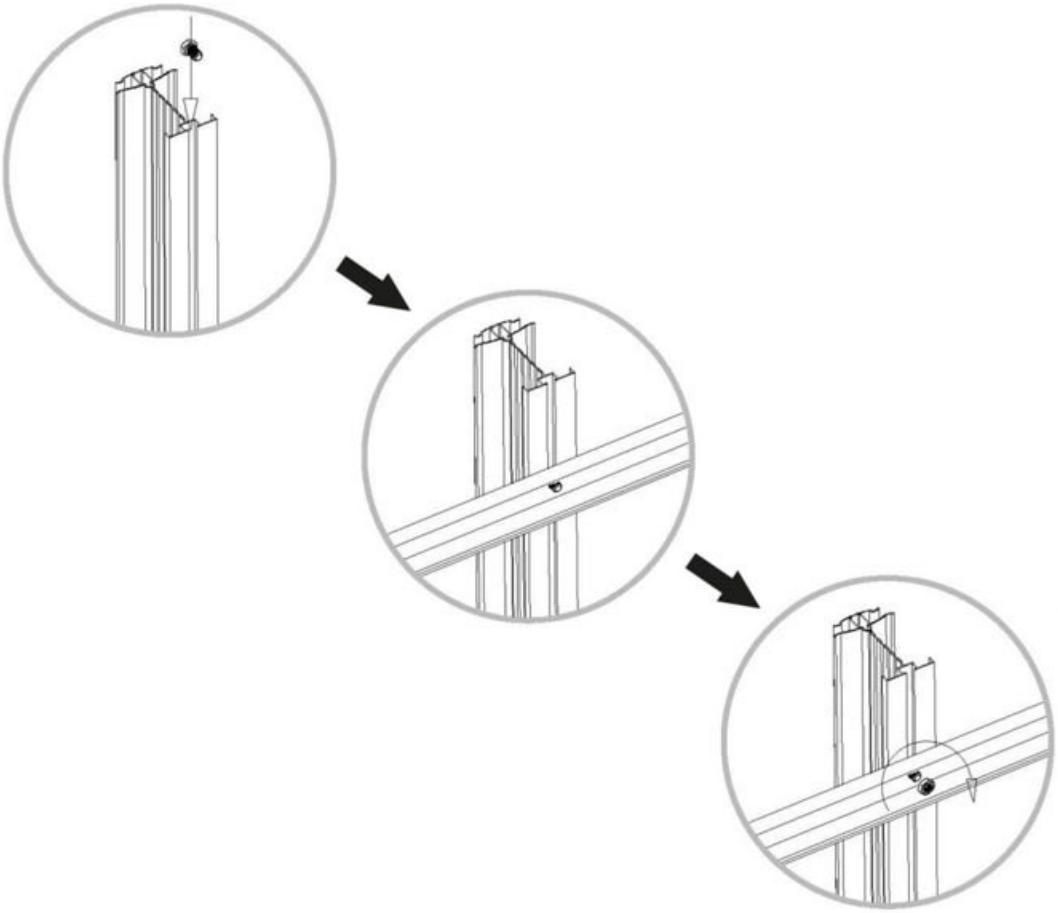

Wichtiger Hinweis zur Installation der Sechskantschrauben: Platzieren Sie die Sechskantschrauben in der Nut und drehen Sie diese im Uhrzeigersinn, bis ein Drehen nicht mehr möglich ist. Justieren Sie die Schrauben per Hand, so dass sich das Gewinde an der richtigen Stelle festsetzt. Befestigen Sie die Schraube mit der Mutter.

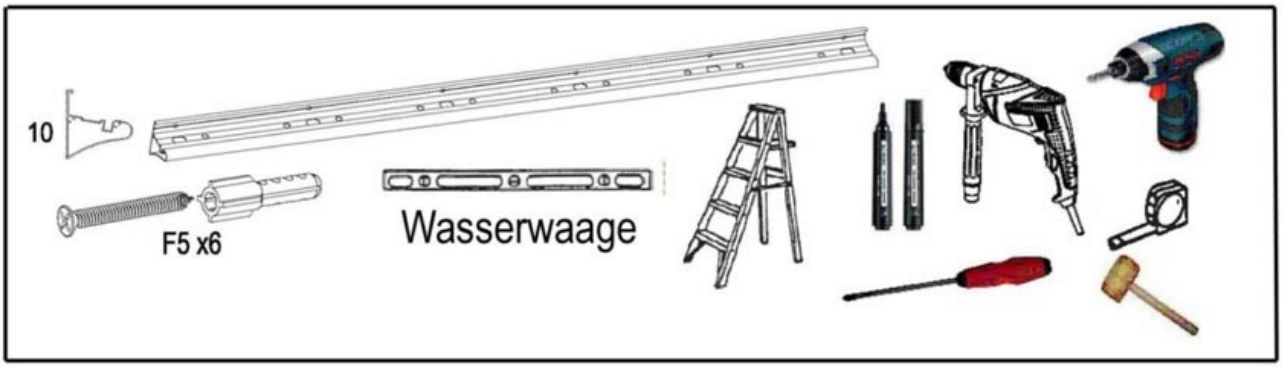

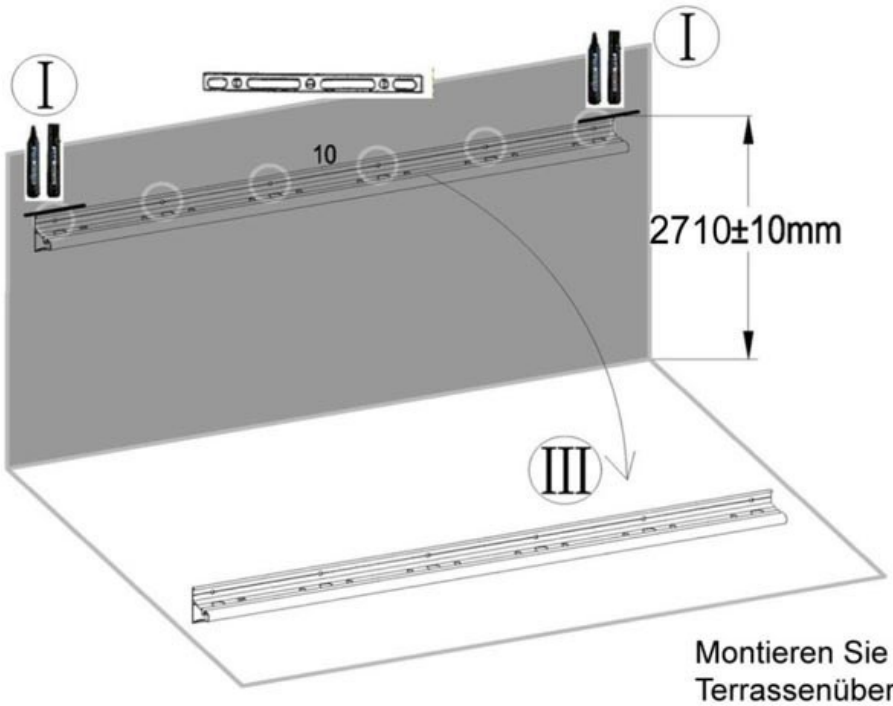

Montieren Sie vor Aufbau der Terrassenüberdachung die Wandschiene. Zum Schluss wird die gesamte Überdachung auf diese Schiene gelegt und verschraubt.

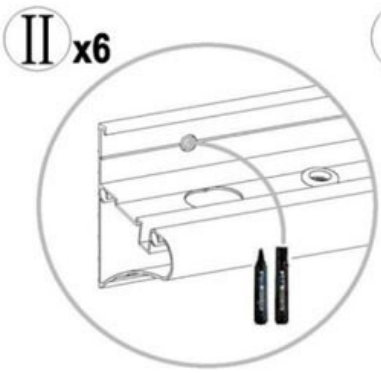

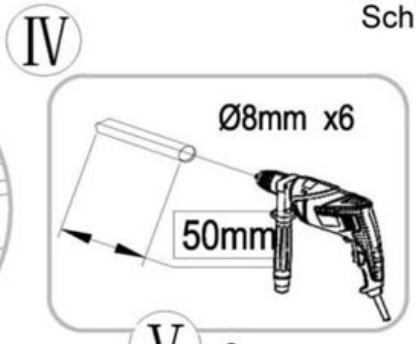

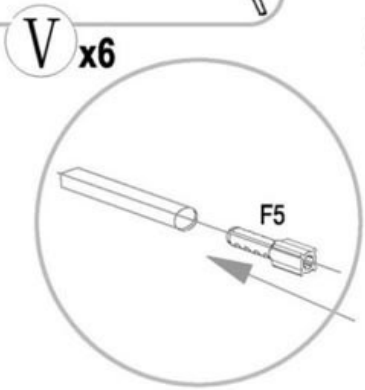

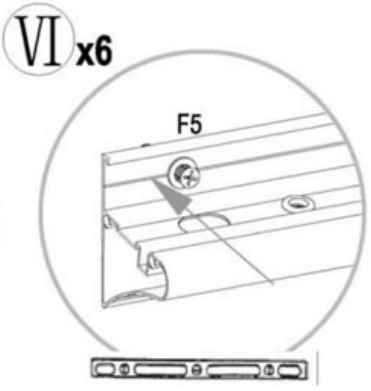

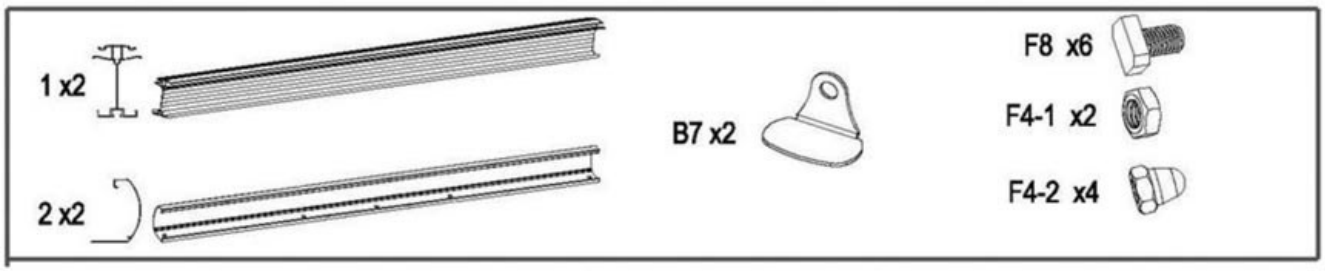
1 x2
2 x2
B7 x2
F8 x6
F4-1 x2
F4-2 x4

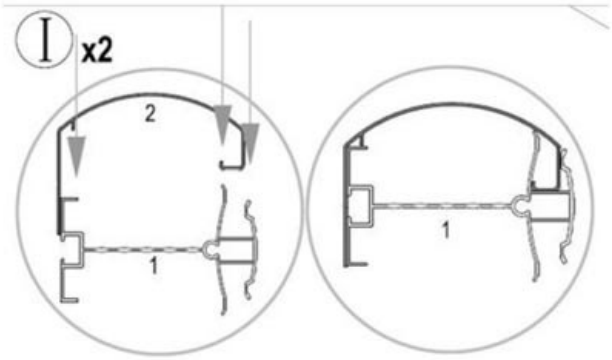
I x2
2
1
1

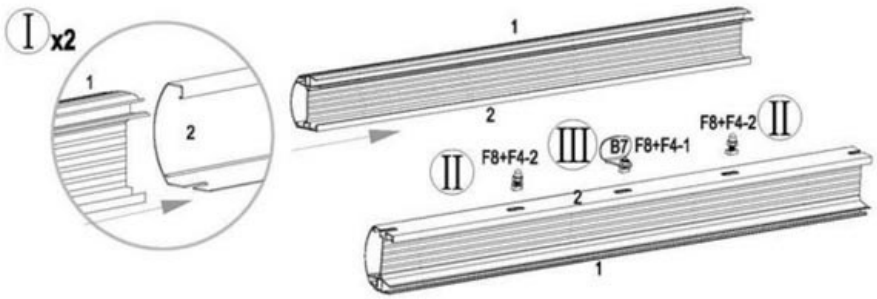
I x2
1
2
1
2
II
F8+F4-2
III
B7
F8+F4-1
II
F8+F4-2
2
1

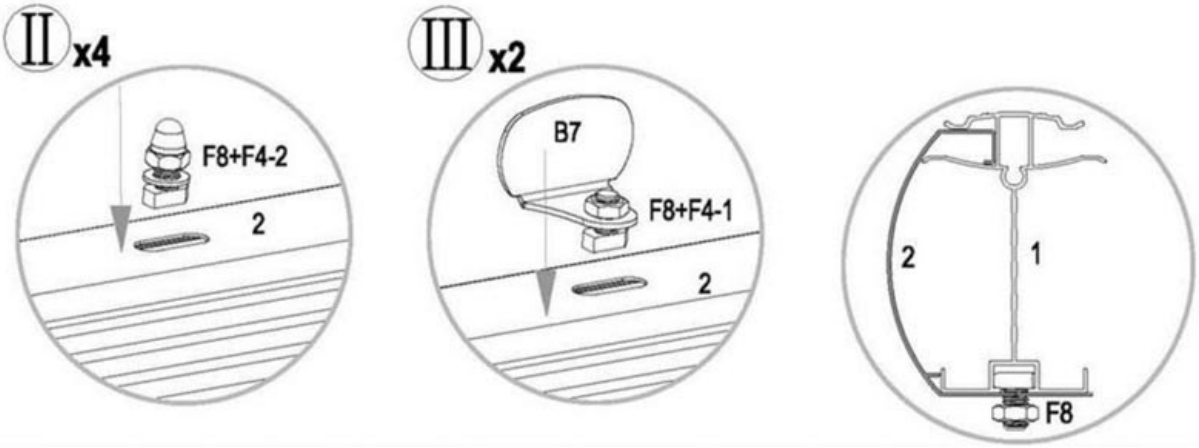
II x4
F8+F4-2
2
III x2
B7
F8+F4-1
2
2
1
F8

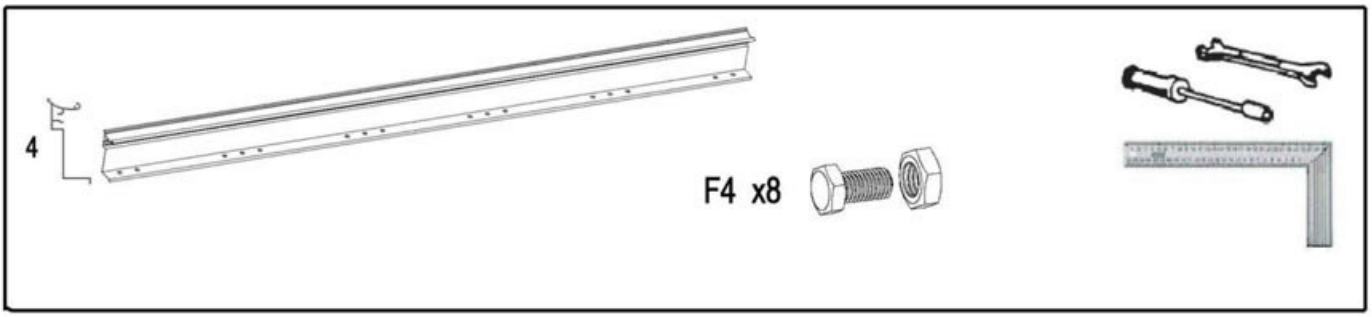

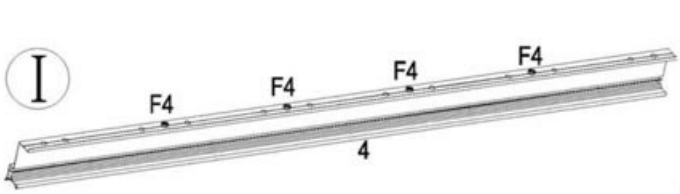

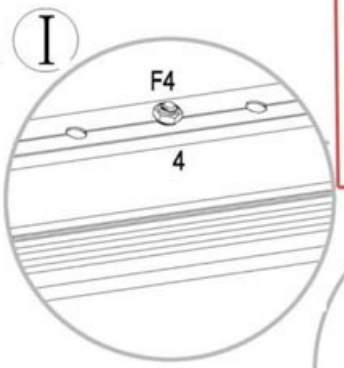

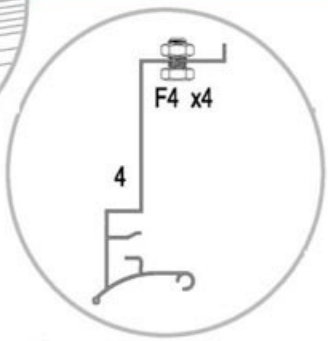

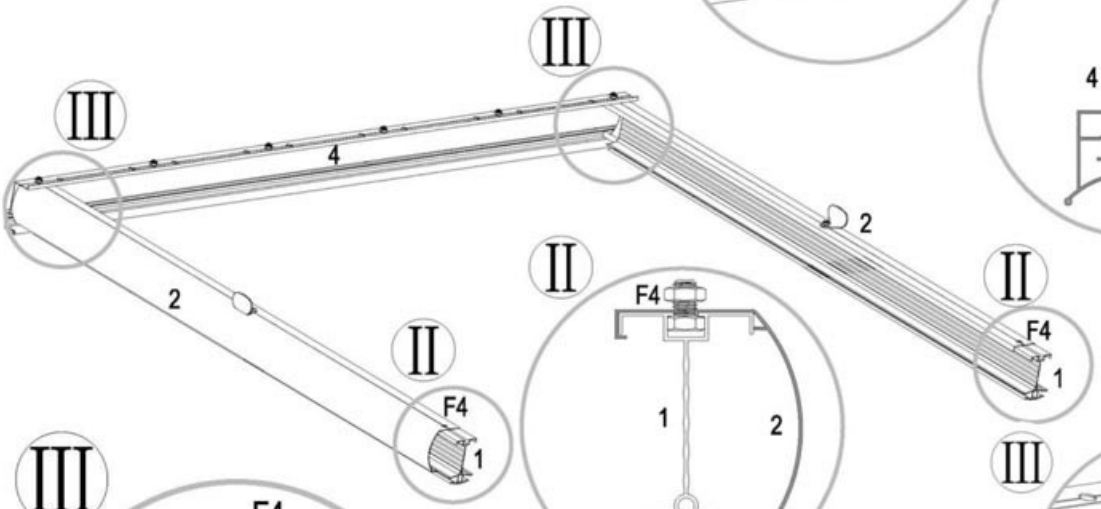

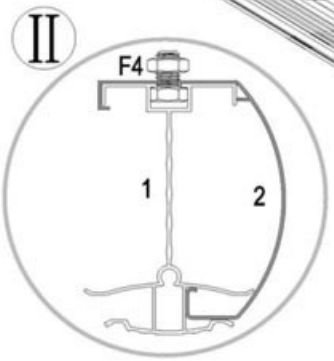

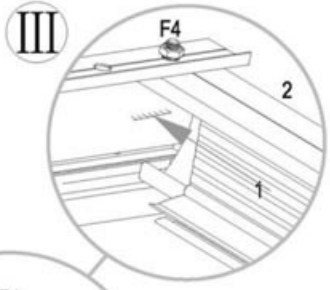

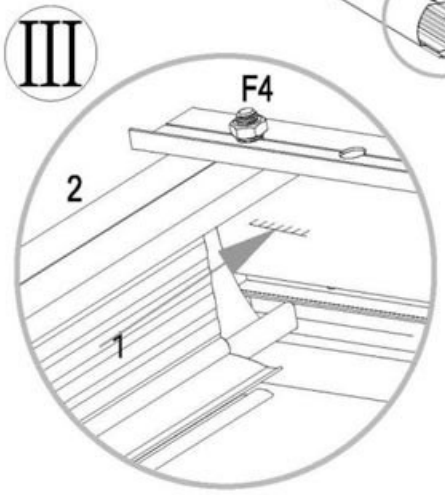

Nr. 1 und 4 müssen
rechtwinklig zueinander stehen!

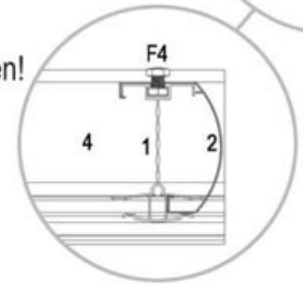

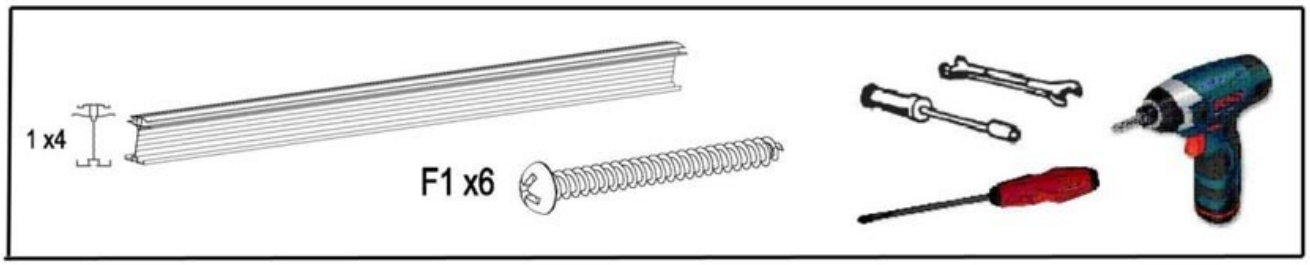

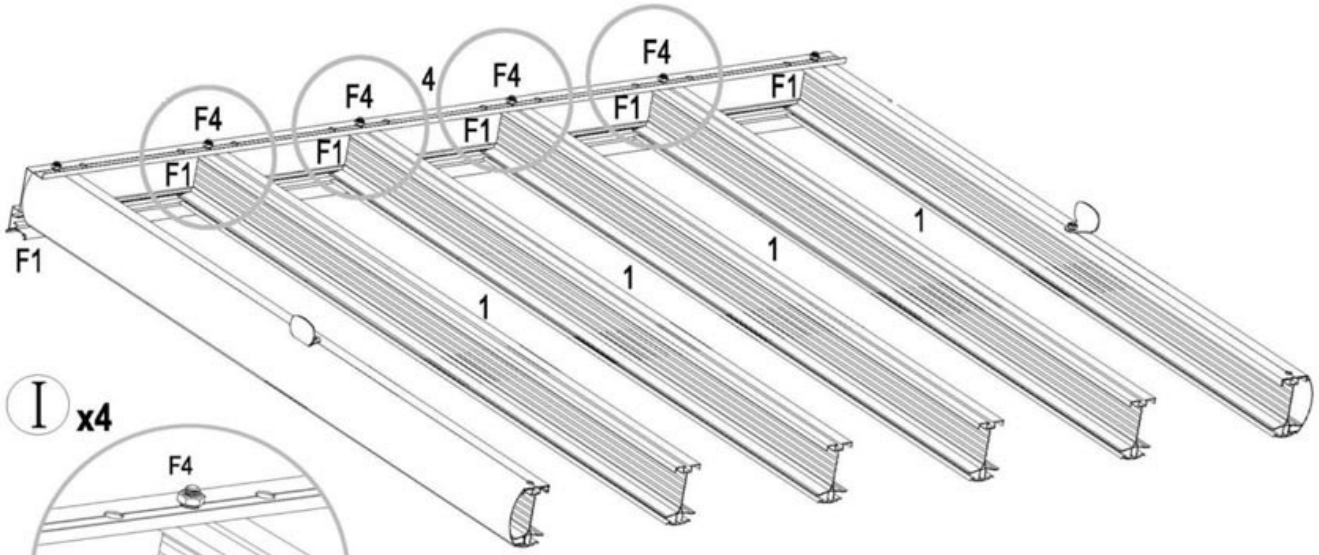

I x4

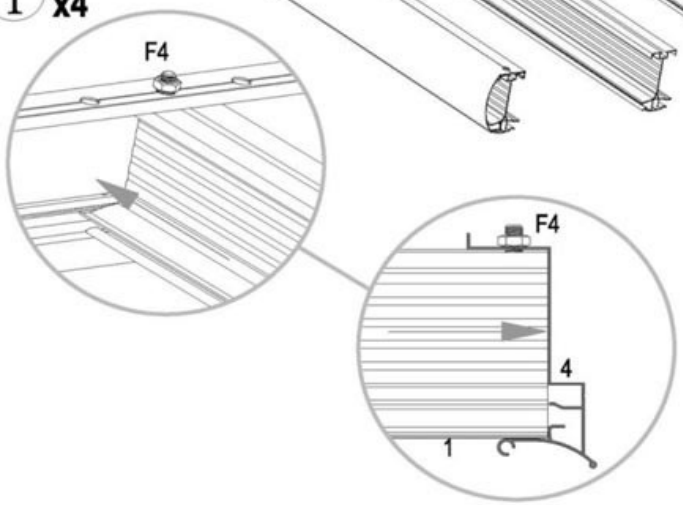

II x6

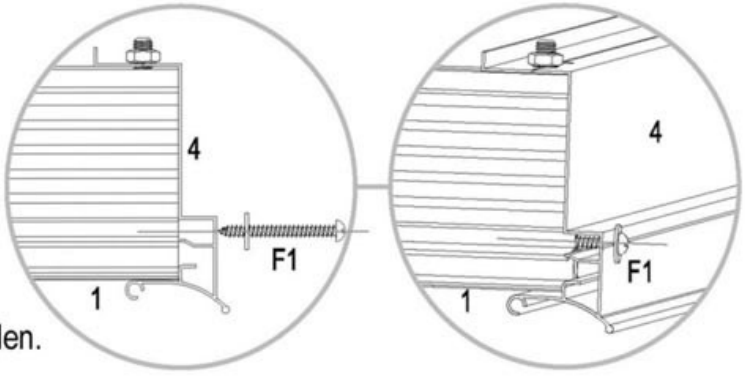

F1 lässt sich leichter installieren,
wenn Sie Schmierstoffe verwenden.

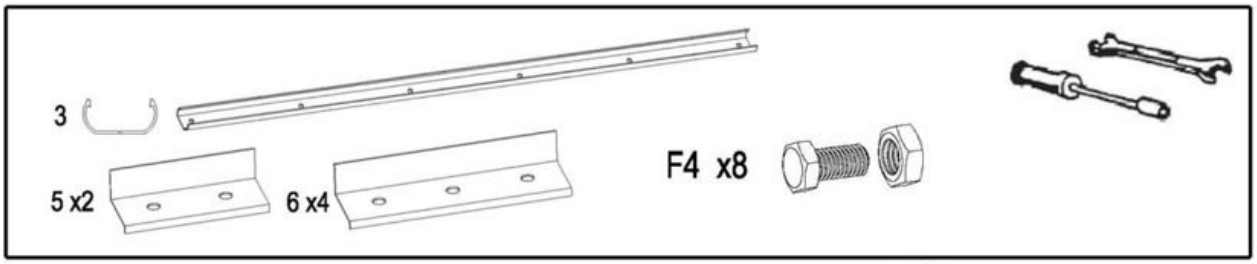
3
5 x2
6 x4
F4 x8

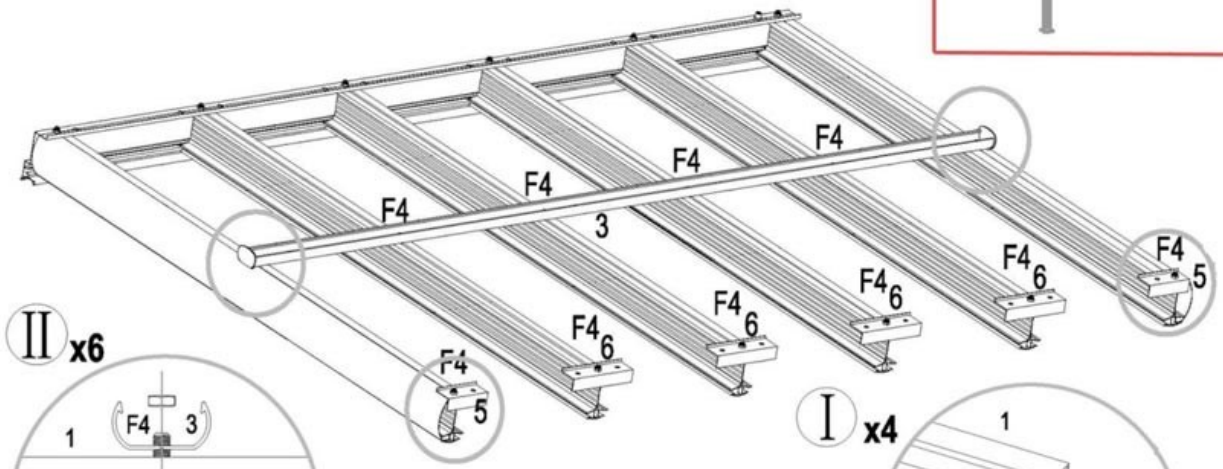
F4
F4
F4
F4
3
F4 6
F4 6
F4 6
F4 6
F4 5

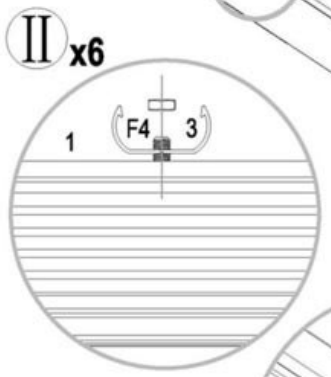
II x6
1
F4
3

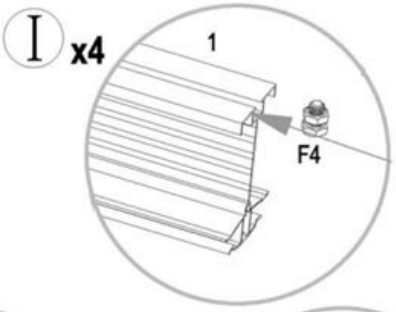
I x4
1
F4

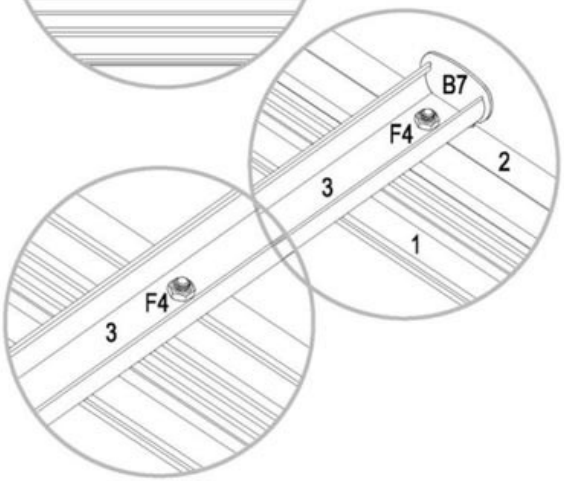
B7
F4
2
3
1
F4
3

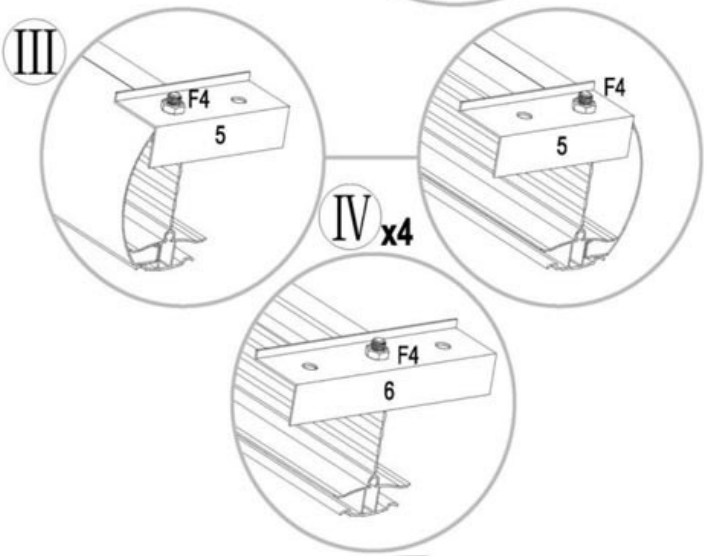
III
F4
5
F4
5
IV x4
F4
6

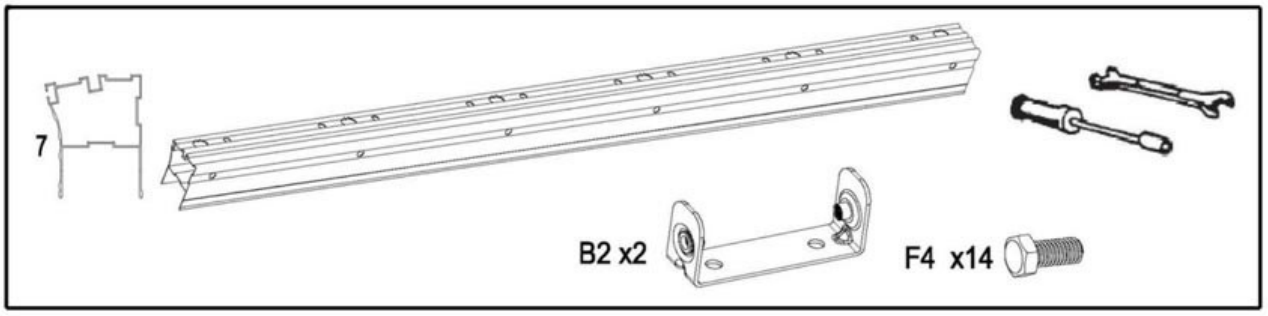
7
B2 x2
F4 x14

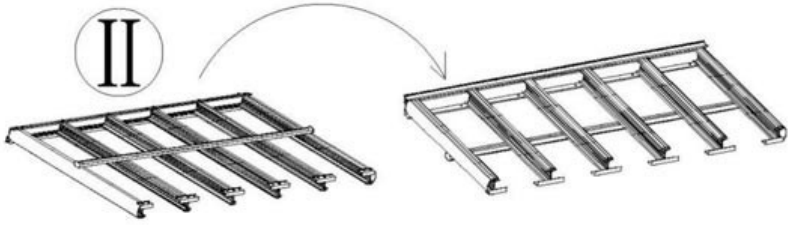
II

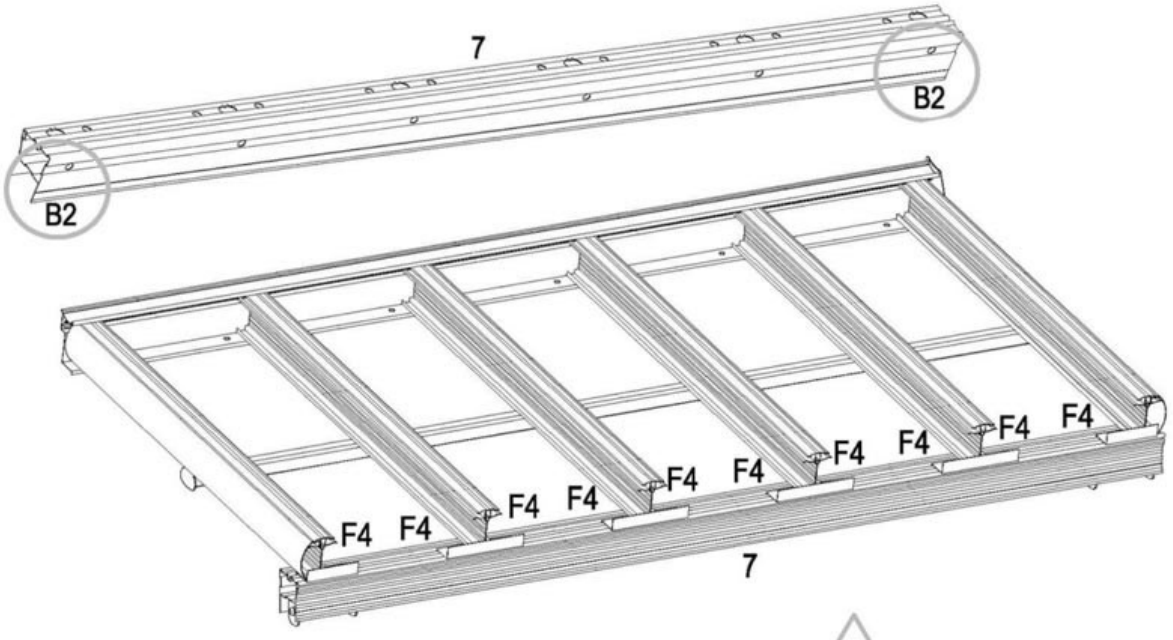
7
B2
B2
F4
F4
F4
F4
F4
F4
F4
F4
F4
F4
7

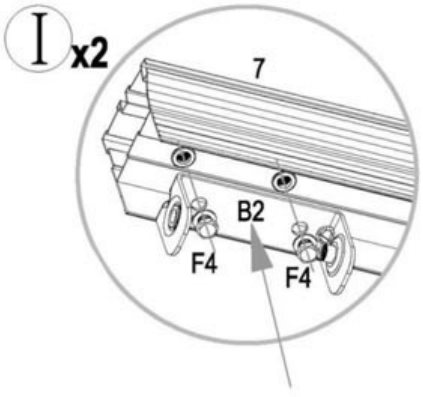
I x2
7
B2
F4
F4

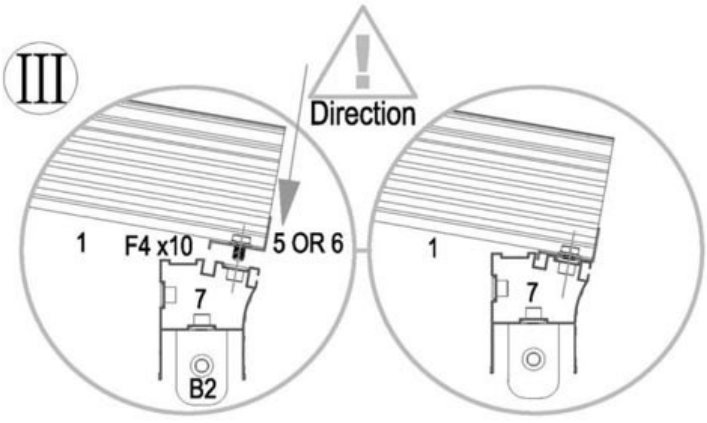
III
Direction
1
F4 x10
5 OR 6
7
B2
1
7

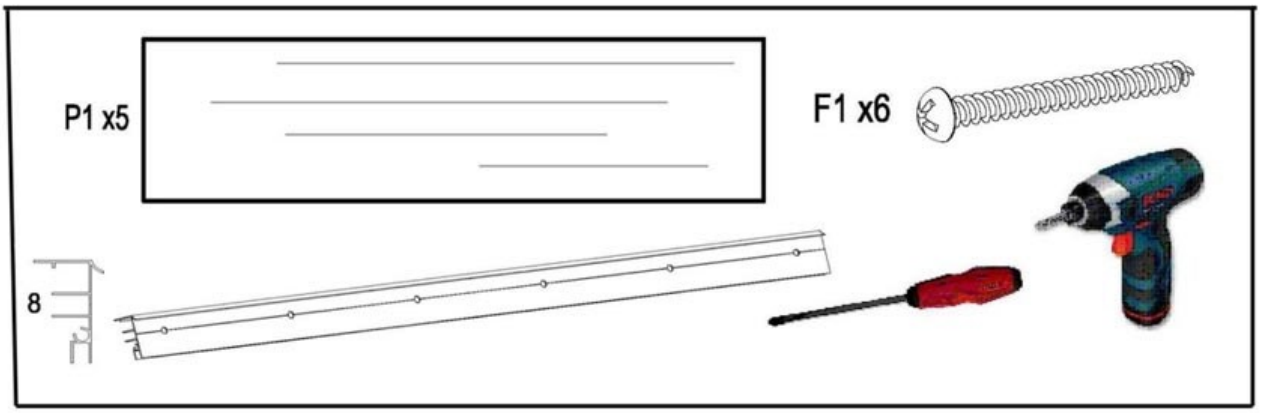

Achtung!
In richtiger Richtung installieren, damit der UV-Schutz gegeben ist.

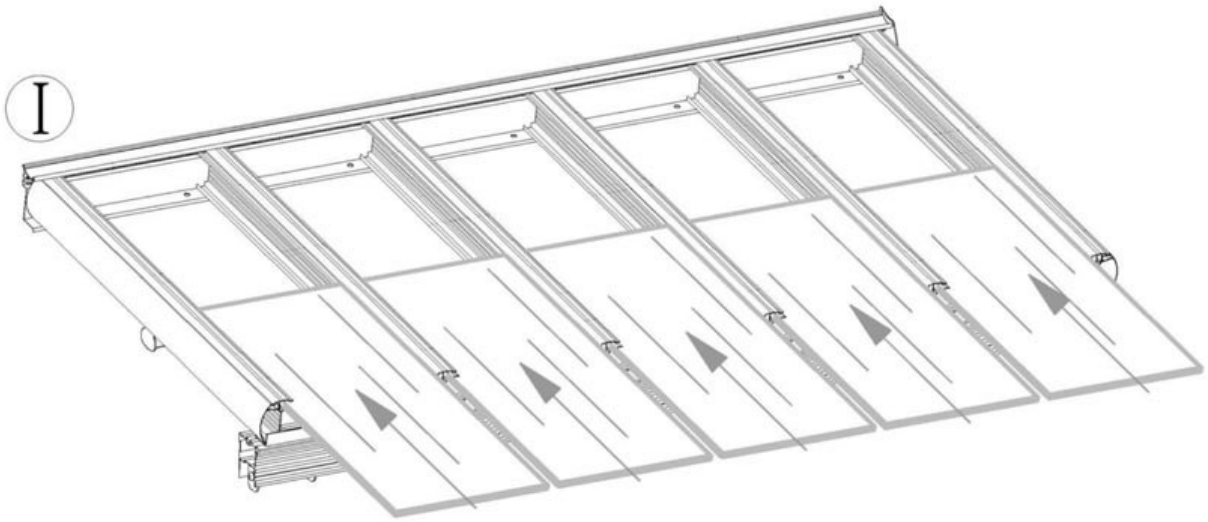

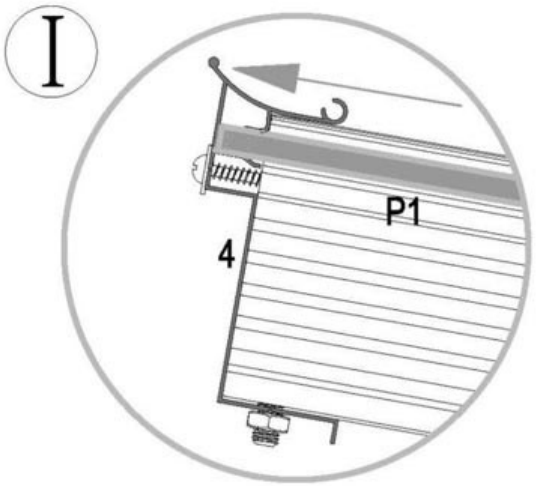

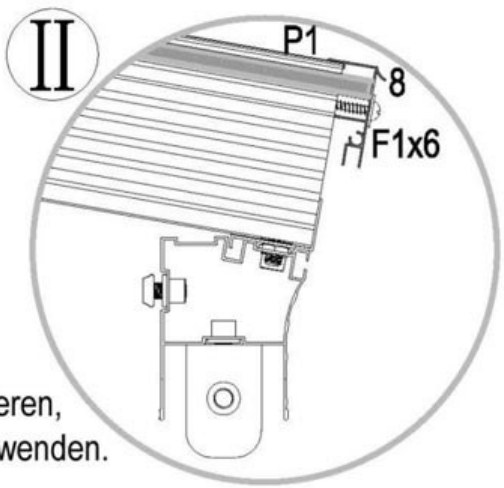

F1 lässt sich leichter installieren,
wenn Sie Schmierstoffe verwenden.

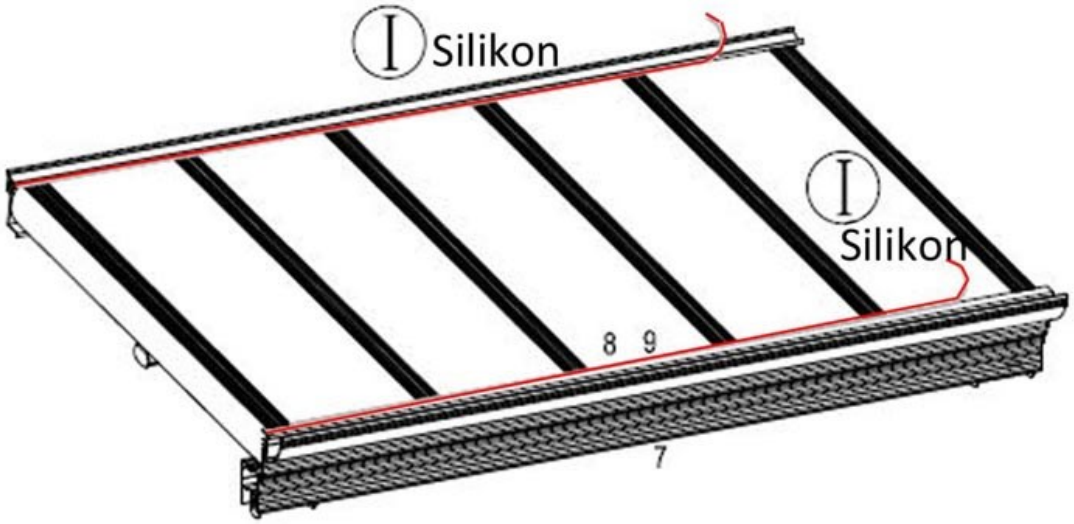

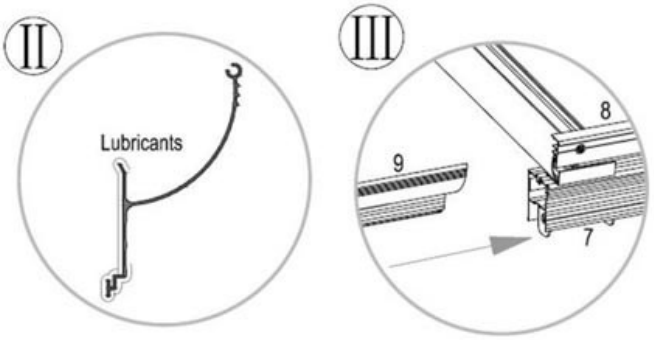

Teil 9 lässt sich leichter installieren,
wenn Sie Schmierstoff verwenden

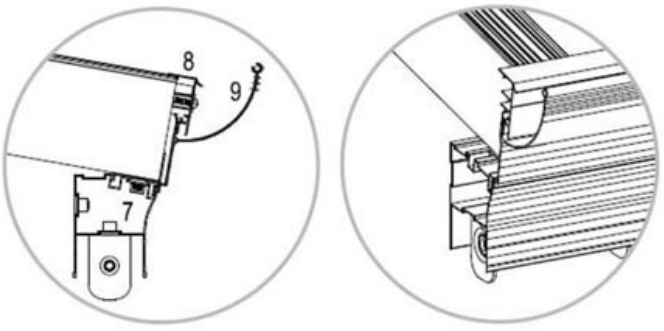

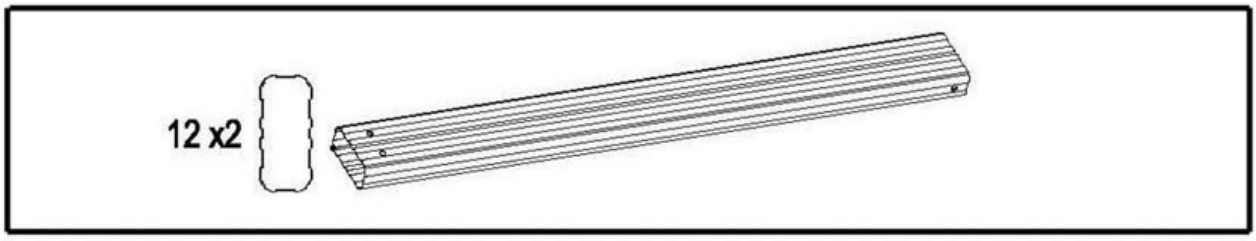

Um die Überdachung anzuheben und zu positionieren werden mindestens 3 Erwachsene benötigt!

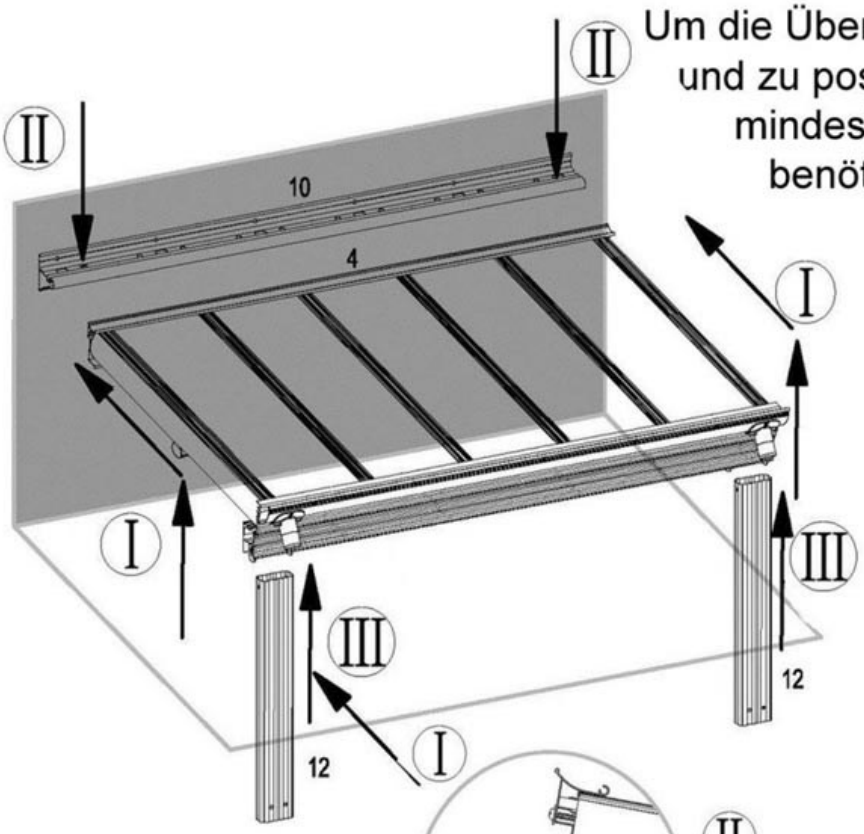

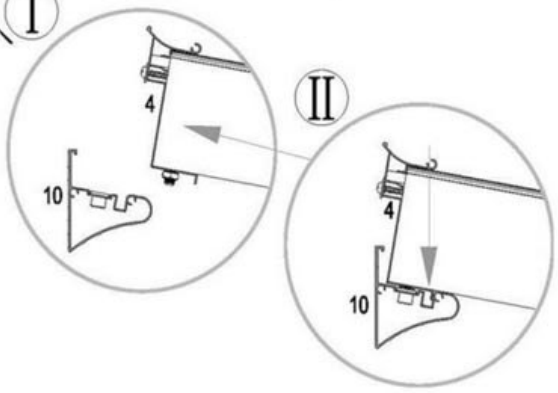

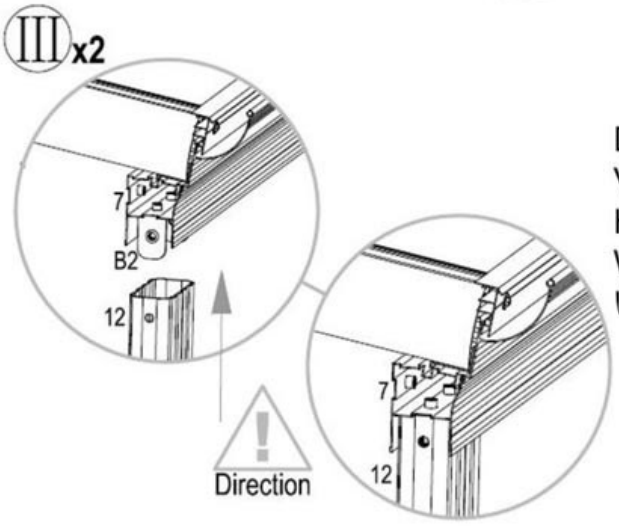

Damit die Überdachung vor dem Verschrauben einen gewissen Halt hat, befindet sich außen an der Wandschiene eine Führung in der die Überdachung eingehängt werden kann.

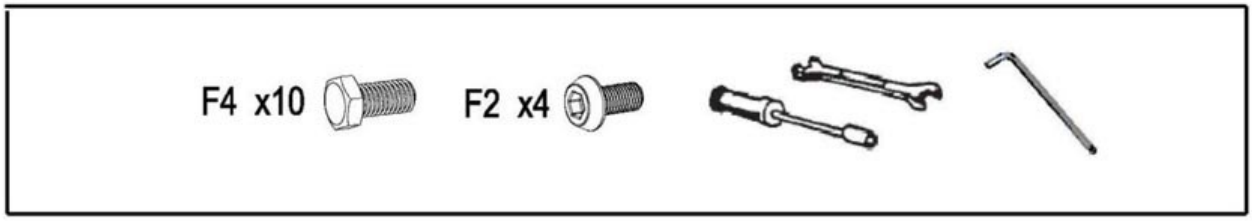
F4 x10
F2 x4

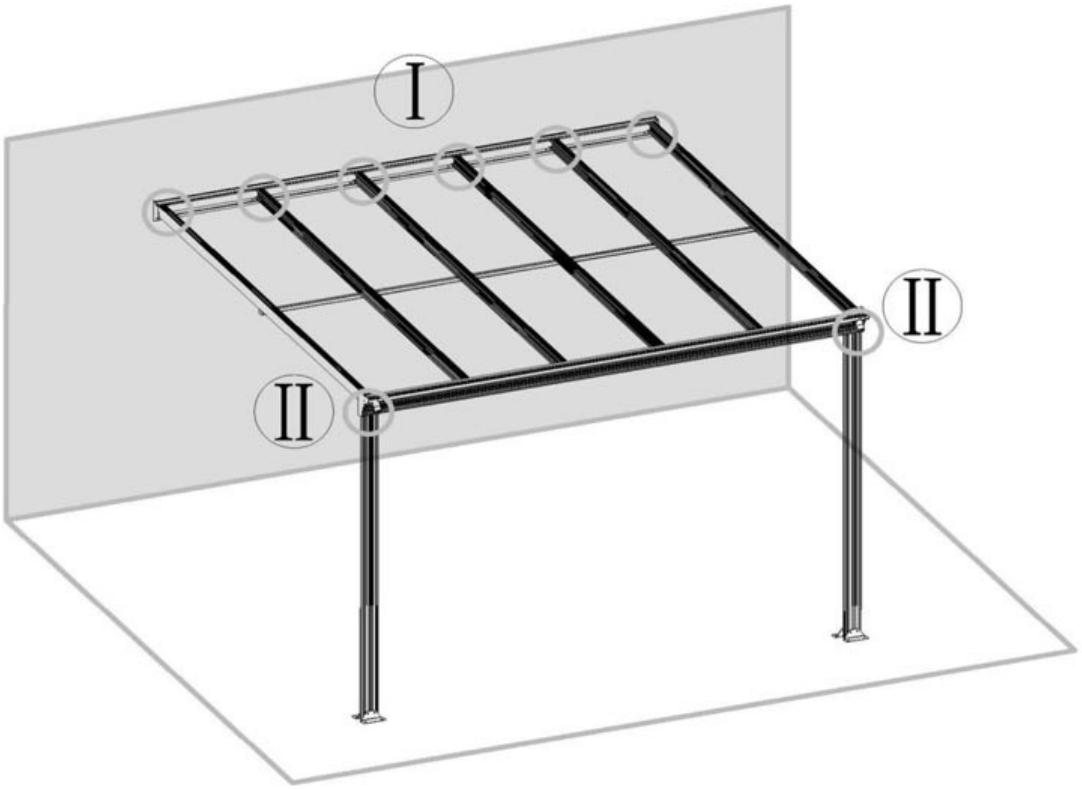
I
II
II

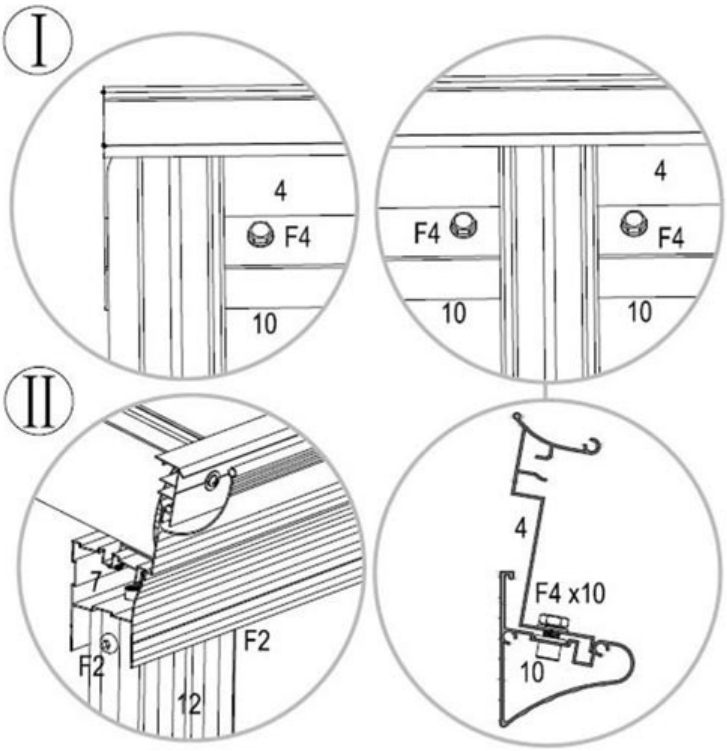
I
4
F4
10
F4
4
F4
10
10
II
7
F2
F2
12
4
F4 x10
10

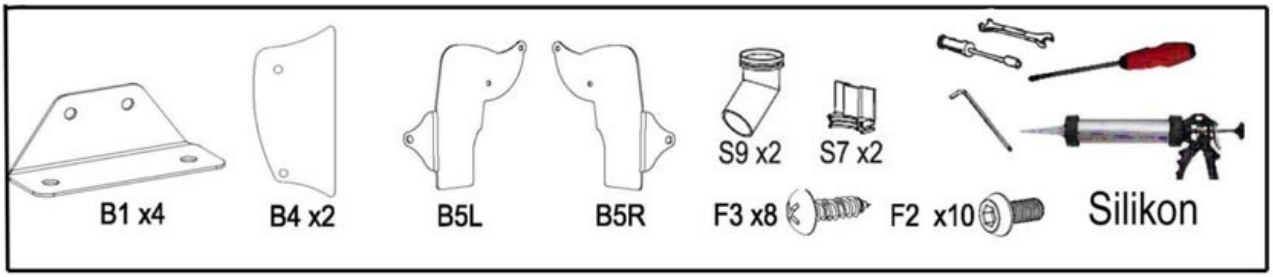
B1 x4
B4 x2
B5L
B5R
S9 x2
S7 x2
F3 x8
F2 x10
Silikon

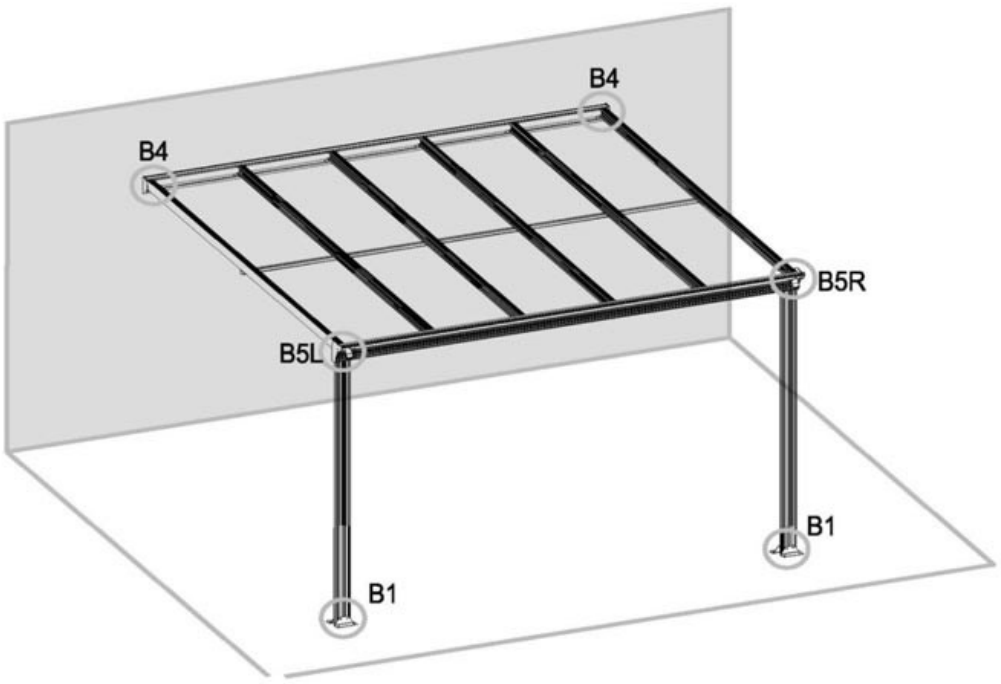
B4
B4
B5R
B5L
B1
B1

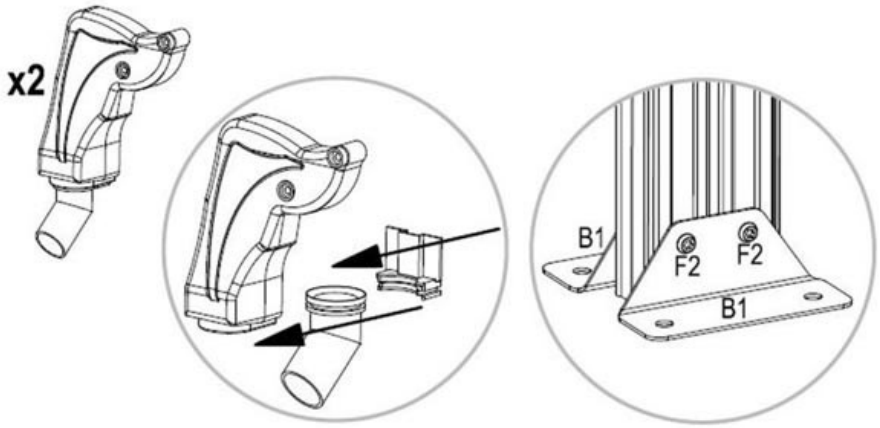
x2
B1
F2
F2
B1

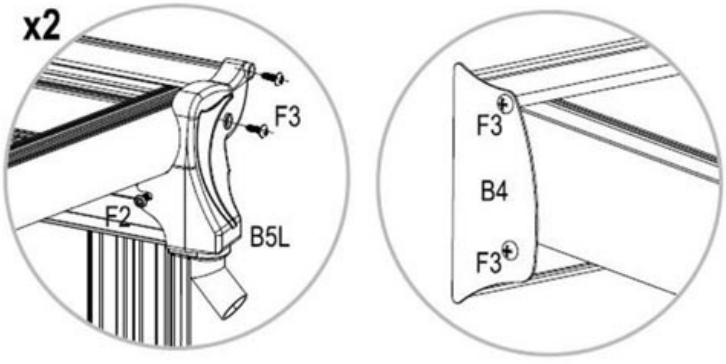
x2
F3
F2
B5L
F3
B4
F3

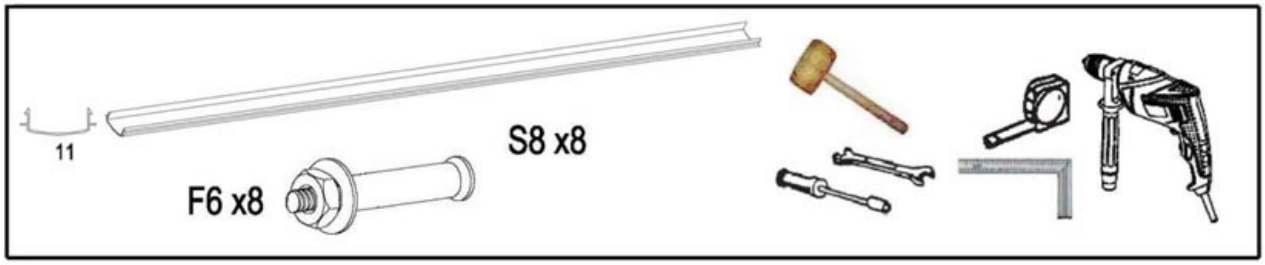

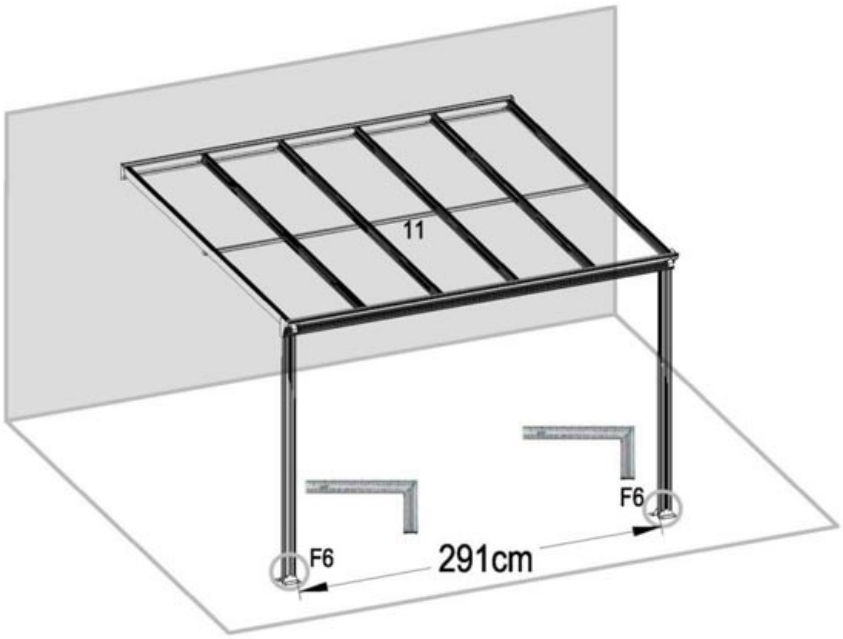

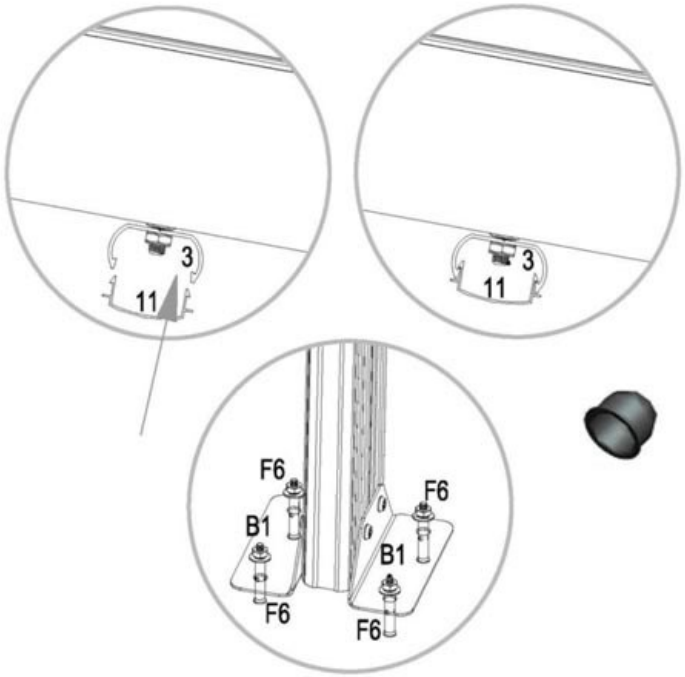

Decken Sie alle F6 Teile ab. Damit die Teile sich nicht lösen, schlagen Sie diese mit einem Holzhammer fest.

Terrassenüberdachung 435 x 303 cm

Technische Informationen

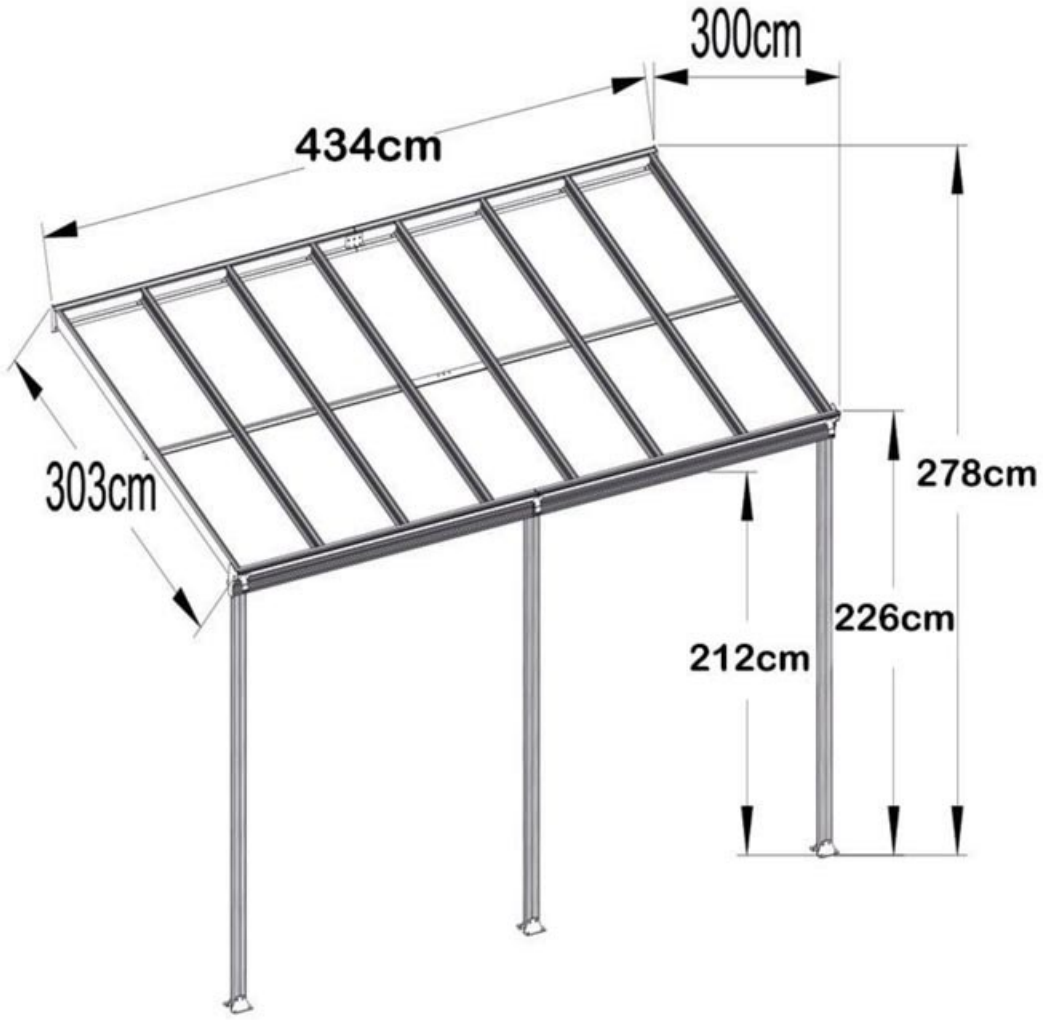

Lieferumfang

Gerüst

Nr.	Anzahl	
1	8	
2	2	
3	2	
4L	1	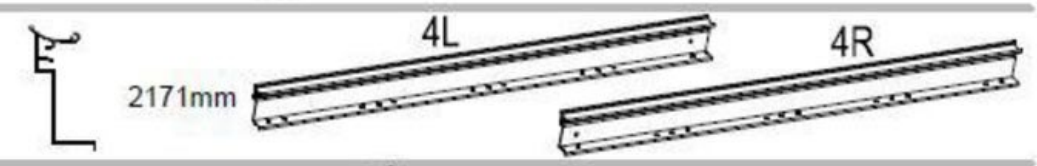
4R	1	
5	2	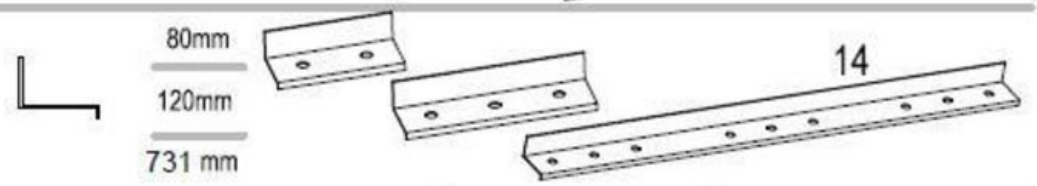
6	4	
14	1	
7L	1	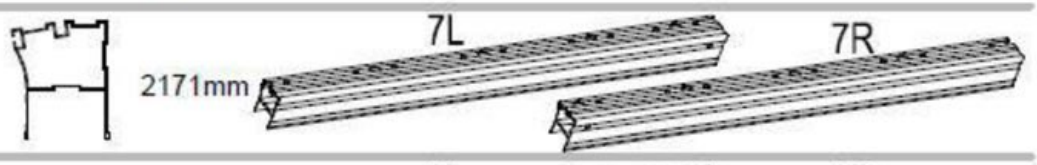
7R	1	
8L	1	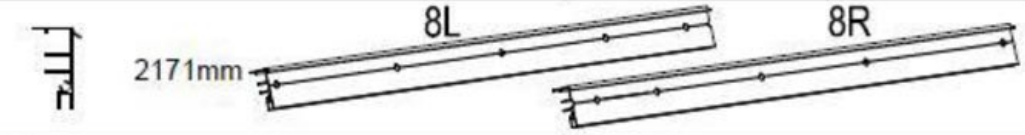
8R	1	
9	2	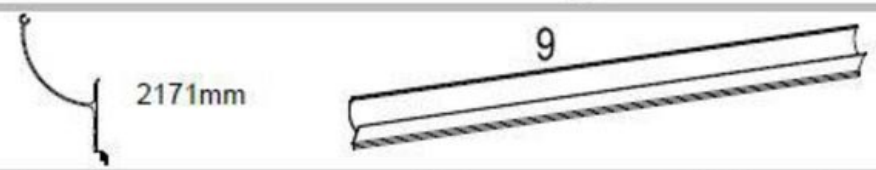
10L	1	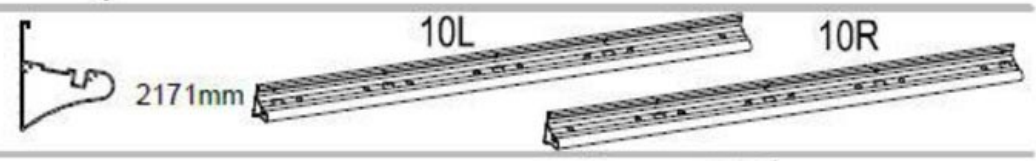
10R	1	
11	2	
12	3	

Nr.	Anzahl	Verbindungsteile
B1	6	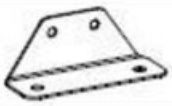
B2	3	
B4	2	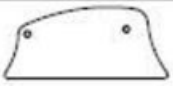
B5L	1	
B5R	1	
B7	2	
B8	1	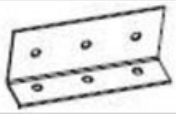
B9	1	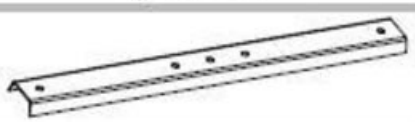
B10	1	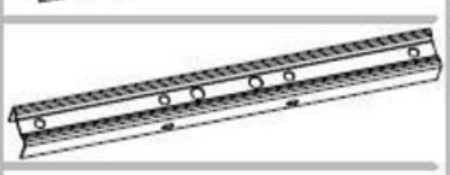
B11	1	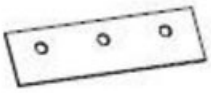
B12	3	

Nr.	Anzahl	Schrauben
F1	16	5-40mm
F2	24	6-12mm
F3	8	5-13mm
F4	73	6-10mm
F4-1	31	6mm
F4-2	4	6mm
F5	10	4-35mm
F6	12	6-60mm 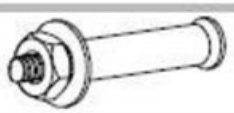
F7	2	4-12mm
F8	6	6-10mm

S8 x12

S9 x2

S7 x2

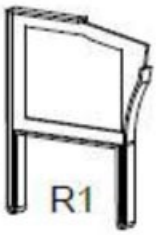
R1

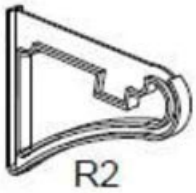
R2

R3

P1 x7

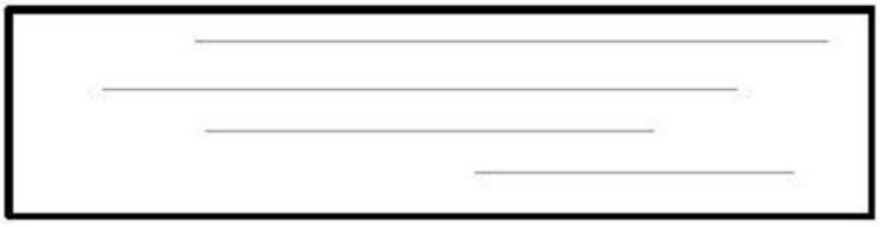

Montageübersicht der Rahmenkonstruktion

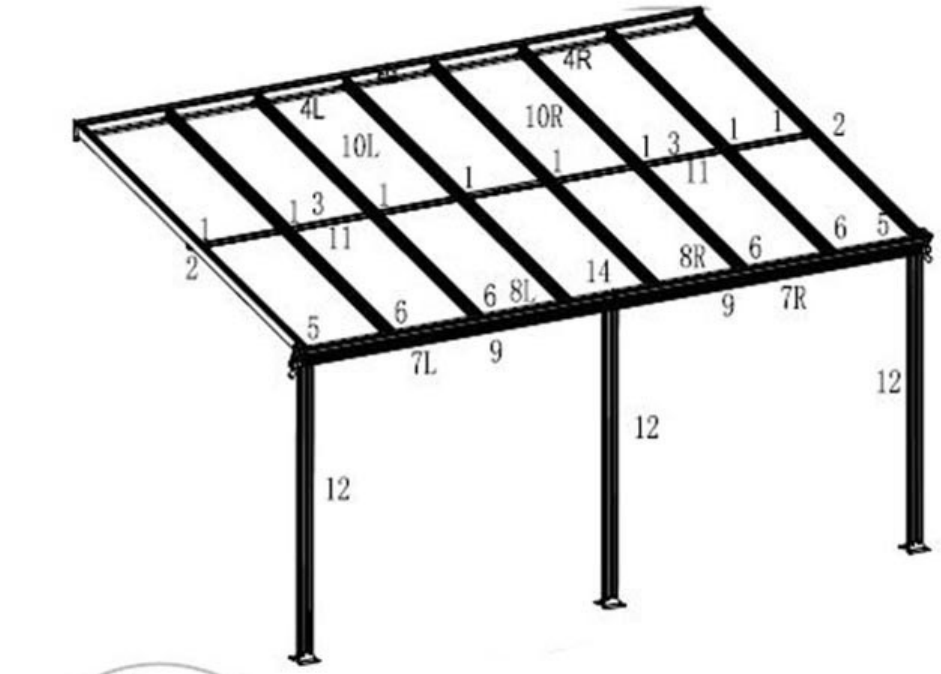

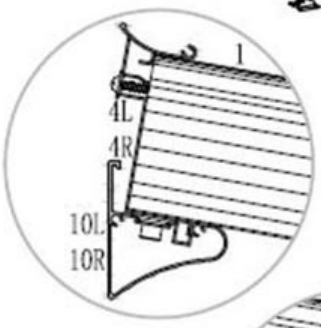

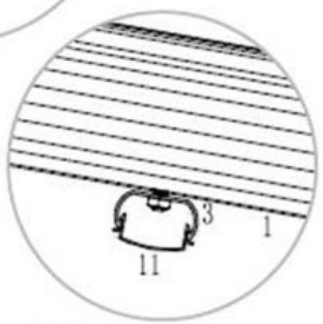

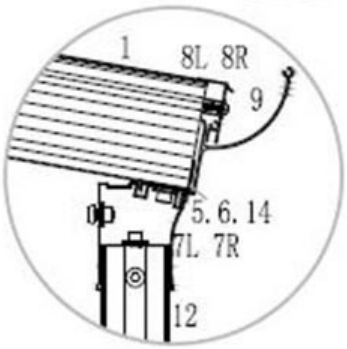

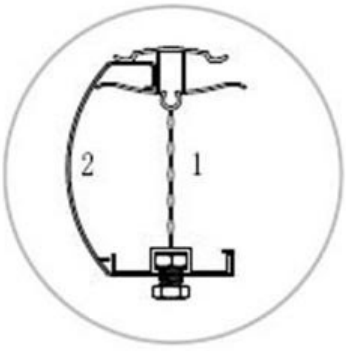

Wichtiger Hinweis zum richtigen Einsetzen der Hohlkammerplatten:
Auf den Hohlkammerplatten befindet sich Schutzfolien. Die bedruckte weiße Folie muss zur Sonne gerichtet sein, um den UV-Schutz zu gewährleisten. Vor der Montage muss diese Folien natürlich entfernt werden.

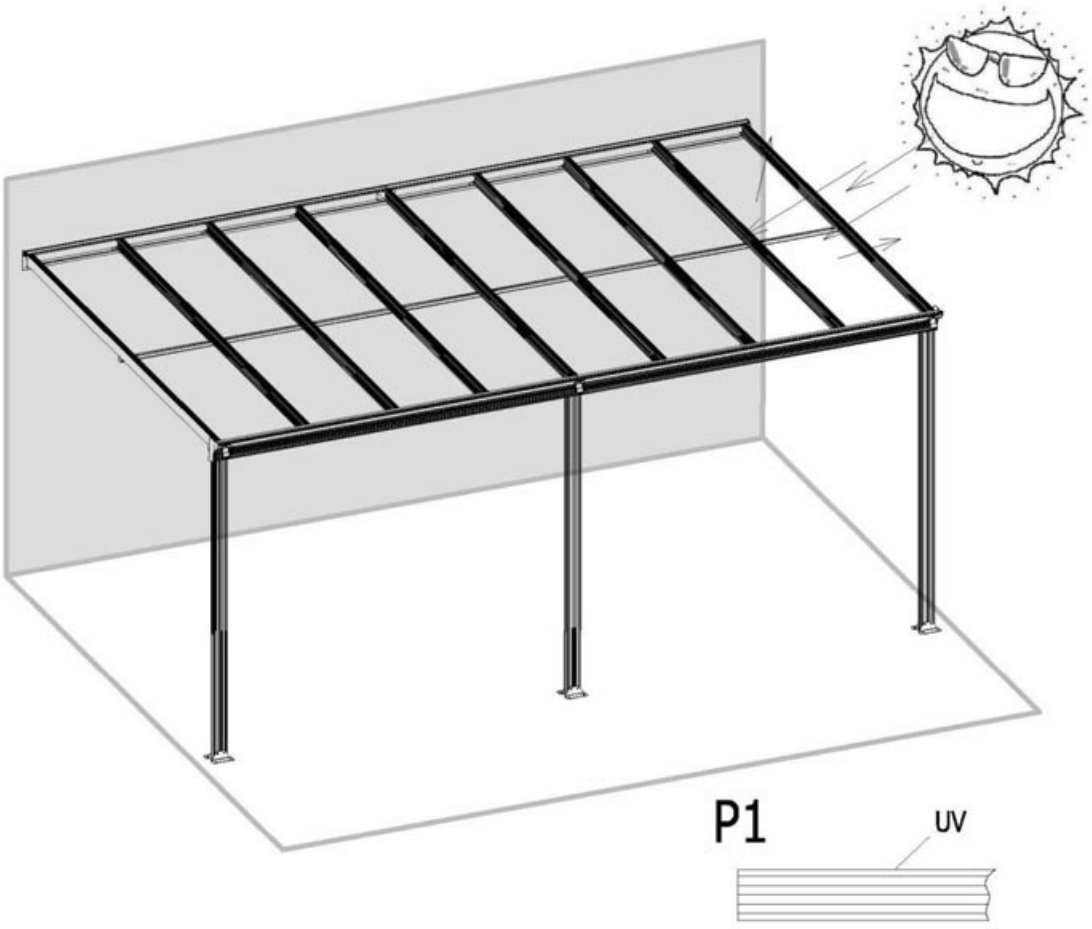

Wichtiger Hinweis zur Installation der Sechskantschrauben: Platzieren Sie die Sechskantschrauben in der Nut und drehen Sie diese im Uhrzeigersinn, bis ein Drehen nicht mehr möglich ist. Justieren Sie die Schrauben per Hand, so dass sich das Gewinde an der richtigen Stelle festsetzt. Befestigen Sie die Schraube mit der Mutter.

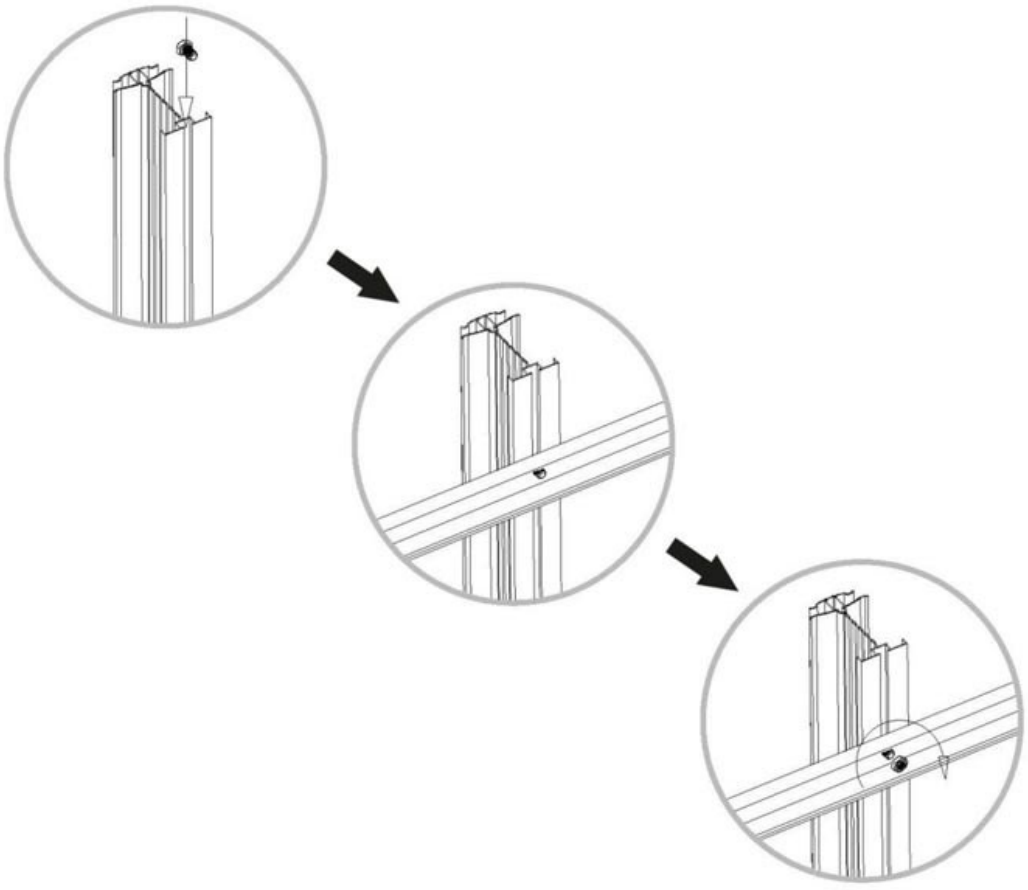

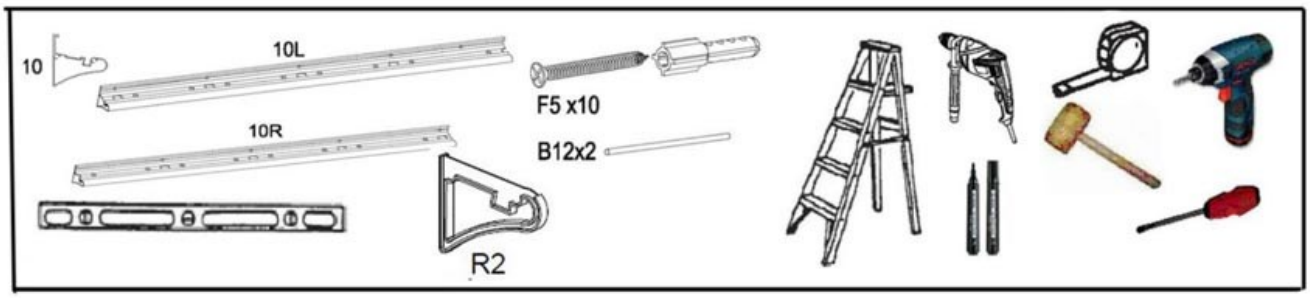

Montieren Sie vor Aufbau der Terrassenüberdachung die Wandschiene. Zum Schluss wird die gesamte Überdachung auf diese Schiene gelegt und verschraubt.

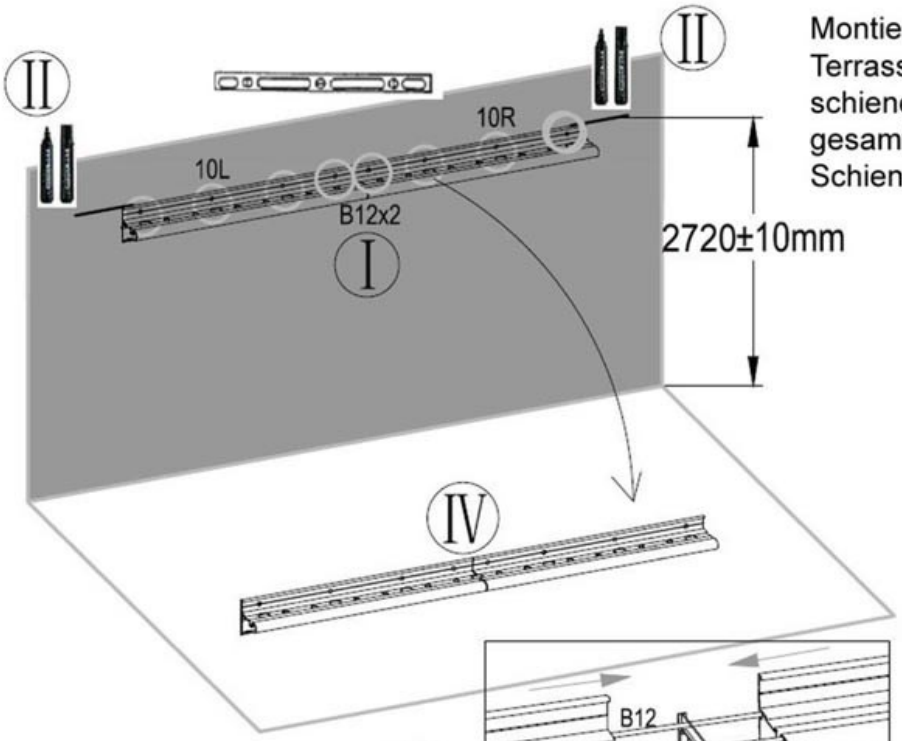

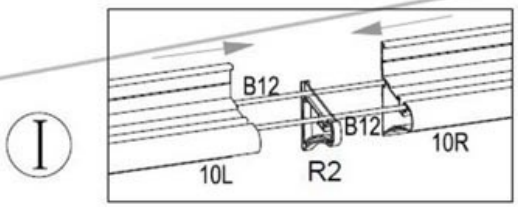

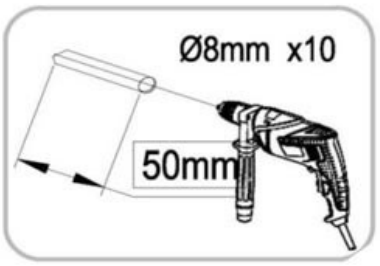

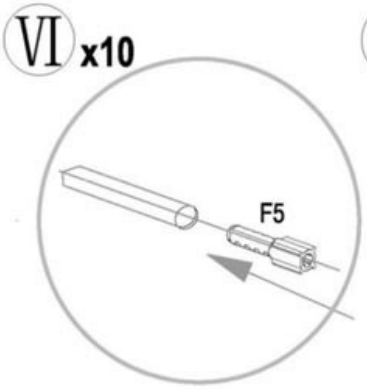

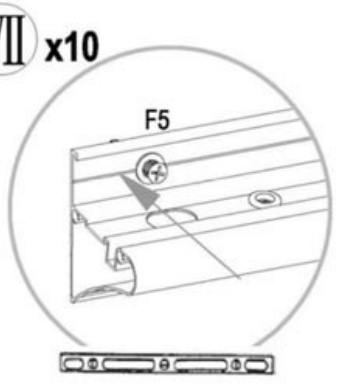

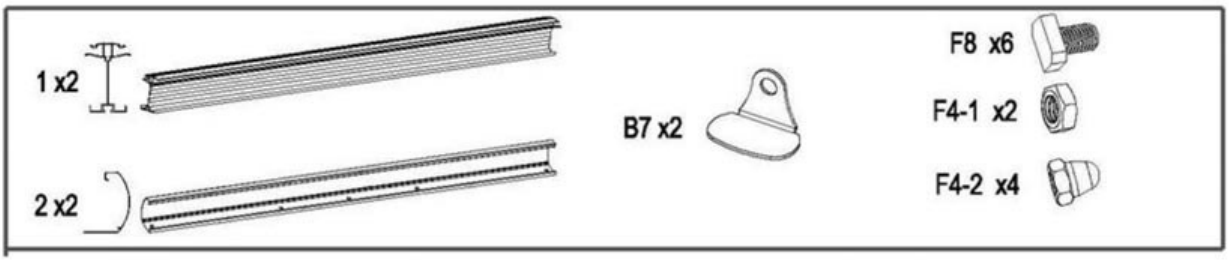
1 x2
2 x2
B7 x2
F8 x6
F4-1 x2
F4-2 x4

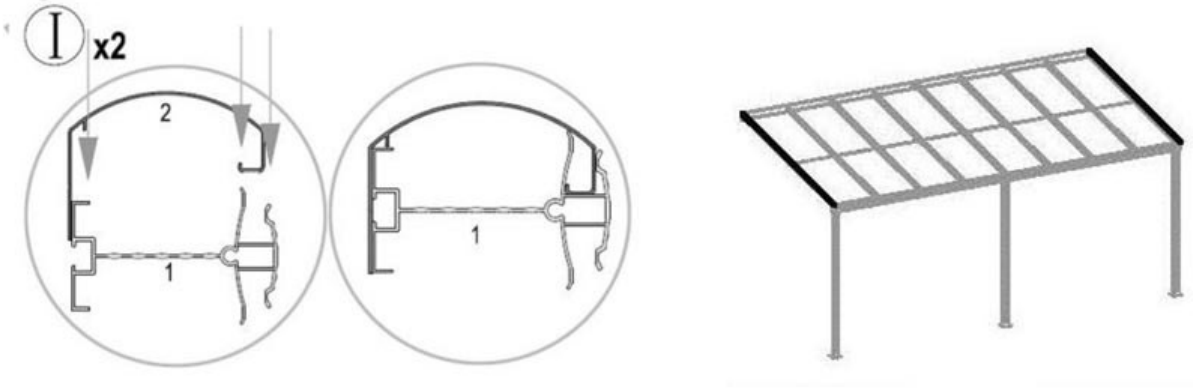
I x2
2
1
1

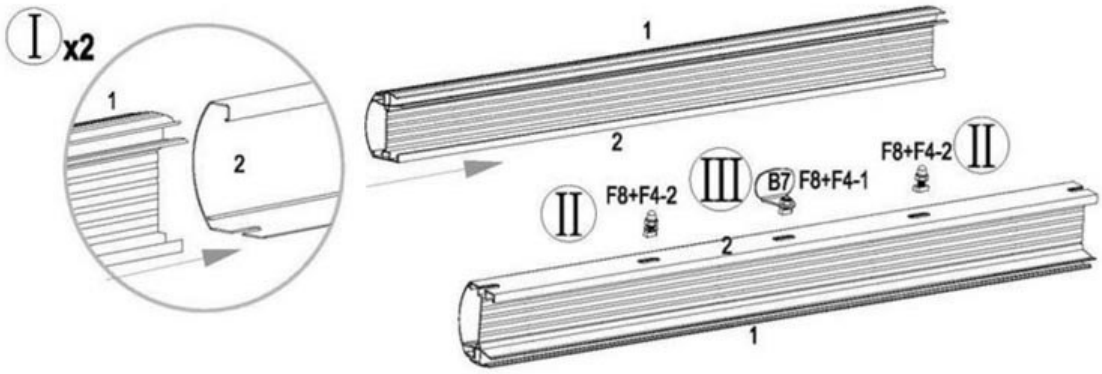
I x2
1
2
1
2
II
F8+F4-2
III
B7
F8+F4-1
II
F8+F4-2
2
1

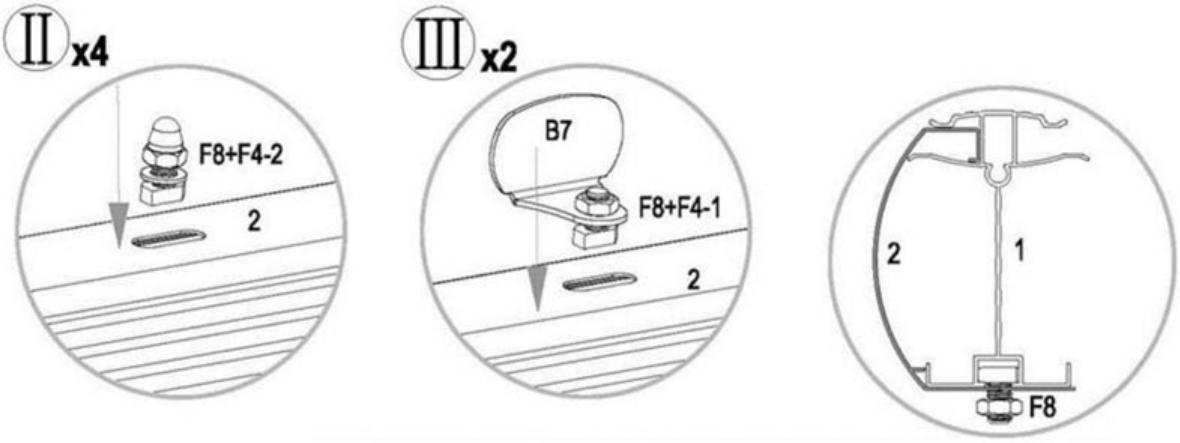
II x4
F8+F4-2
2
III x2
B7
F8+F4-1
2
2
1
F8

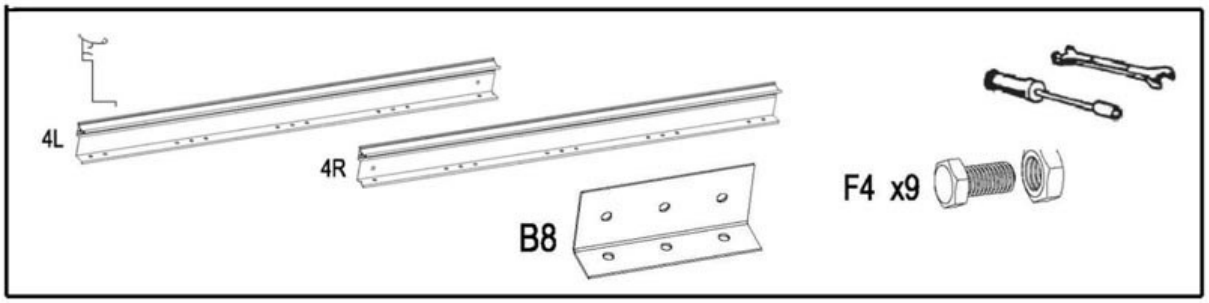
4L
4R
B8
F4 x9

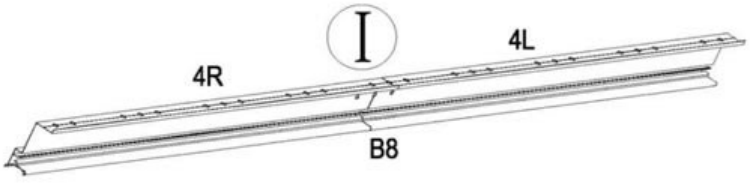
I
4L
4R
B8

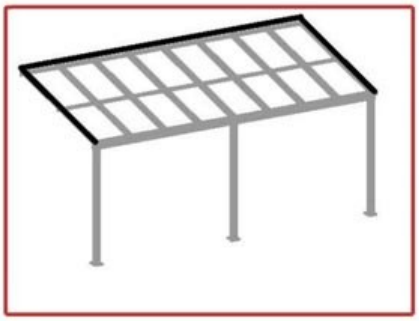

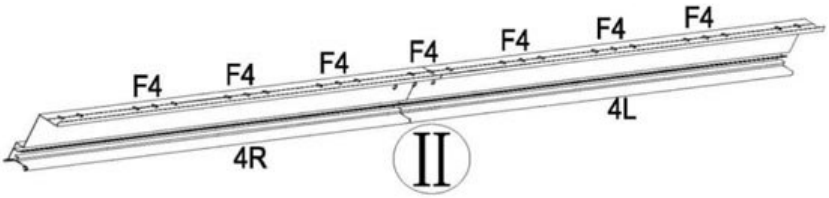
F4
F4
F4
F4
F4
F4
F4
4L
4R
II

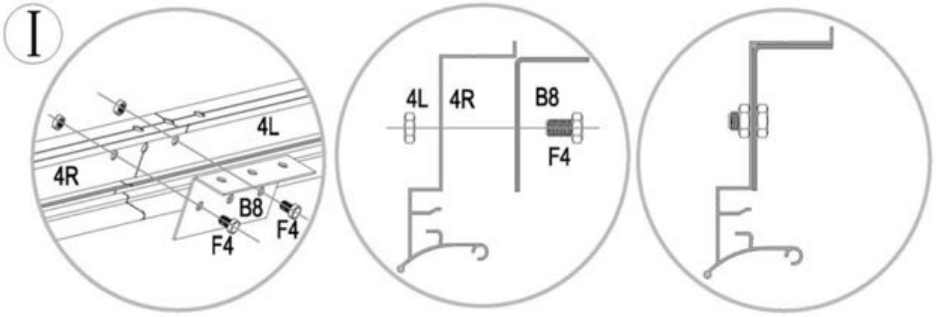
I
4L
4R
B8
F4
F4
F4

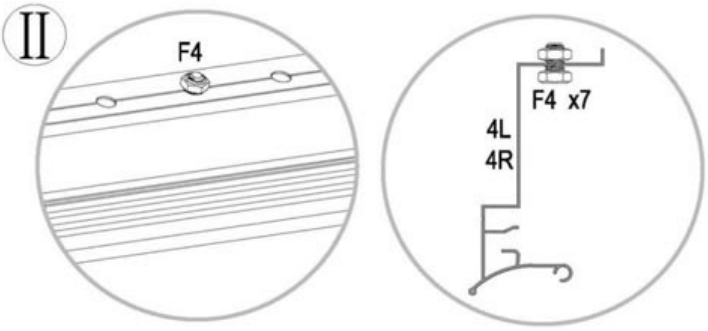
II
F4
F4 x7
4L
4R

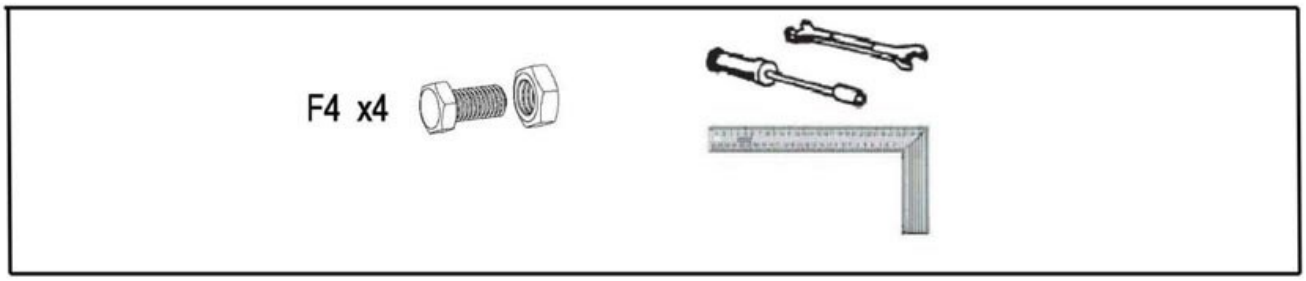

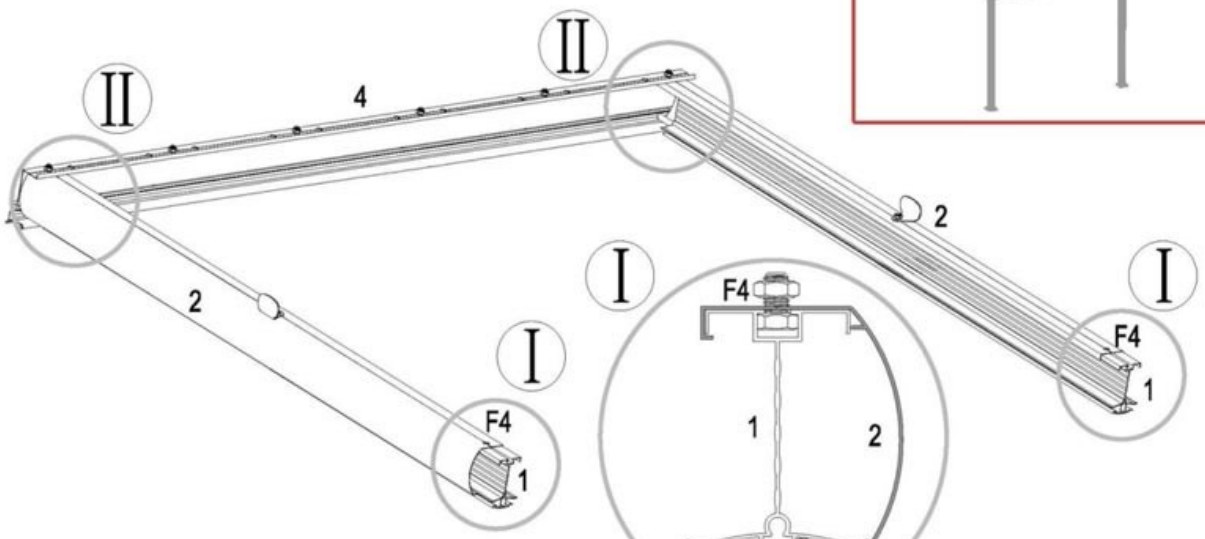

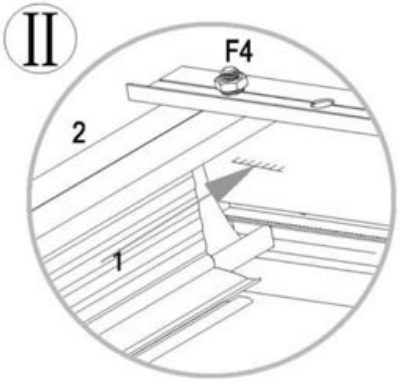

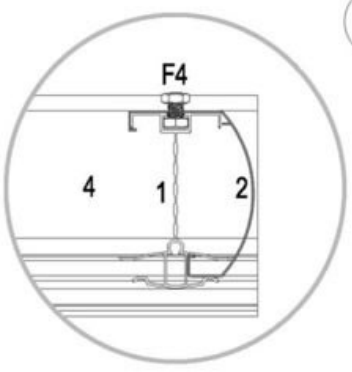

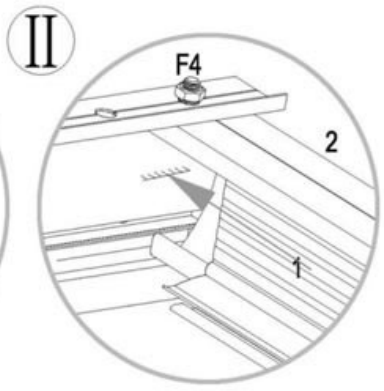

Nr. 1 und Nr. 4 müssen
rechtwinklig zueinander stehen!

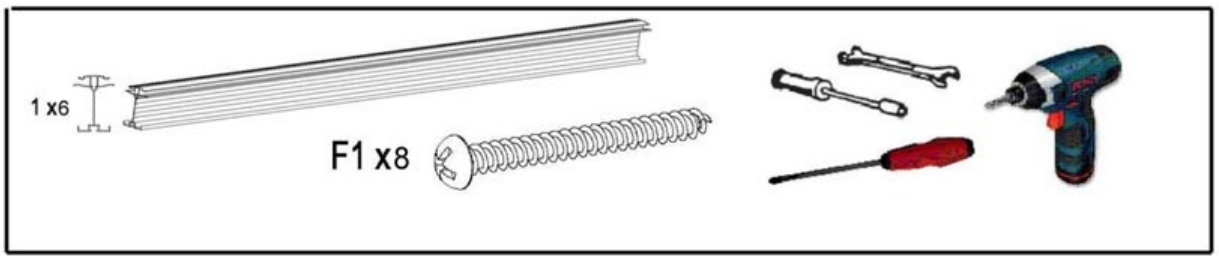
1 x6
F1 x8

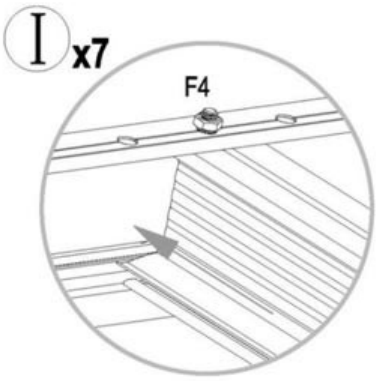
I x7
F4

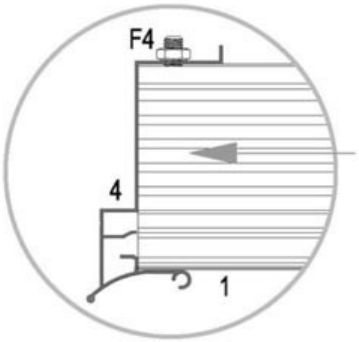
F4
4
1

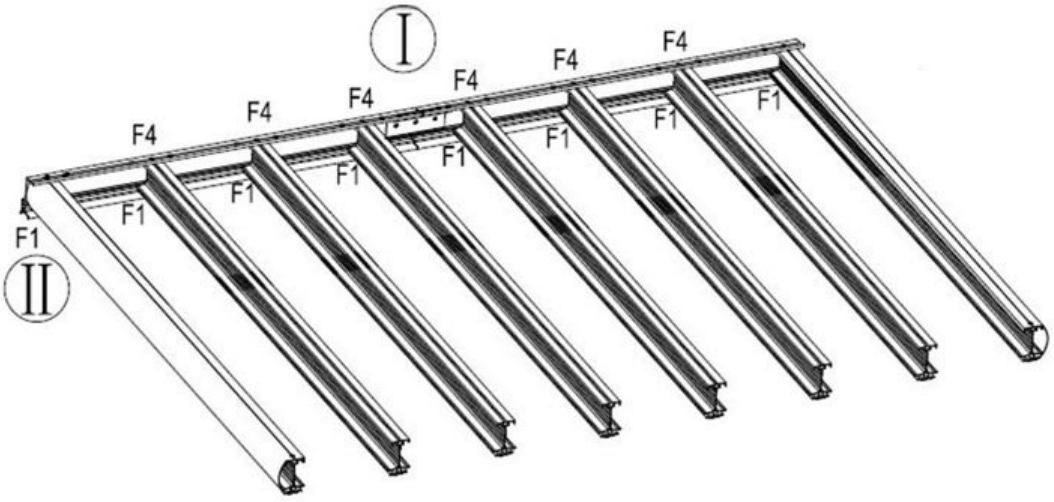
I
F4
F4
F4
F4
F4
F4
F1
F1
F1
F1
F1
F1
F1
F1
II

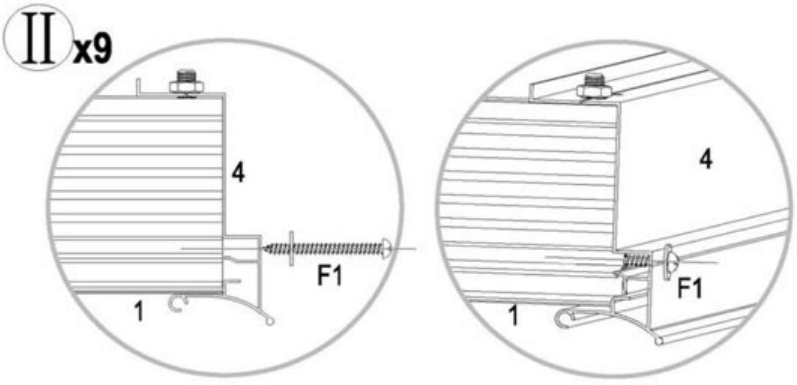
II x9
4
F1
1
4
F1
1

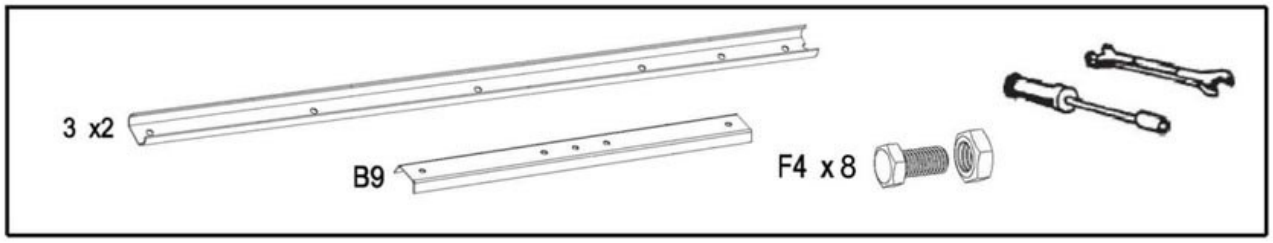
3 x2
B9
F4 x 8

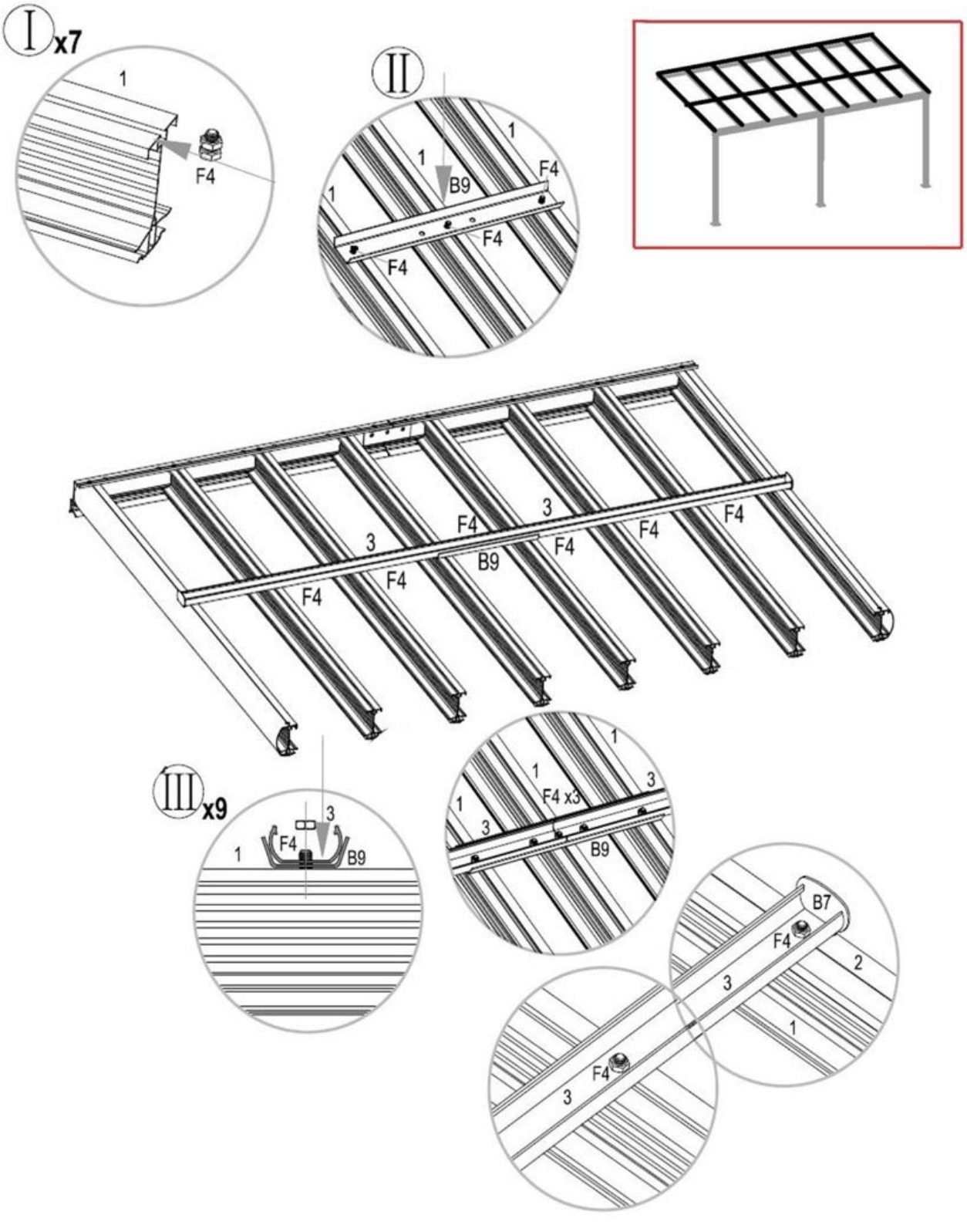
I x7
1
F4
II
1
1
B9
F4
1
F4
F4
3
F4
3
F4
B9
F4
F4
F4
F4
III x9
3
F4
1
B9
1
1
F4 x3
3
1
3
B9
B7
F4
2
3
1
F4
3

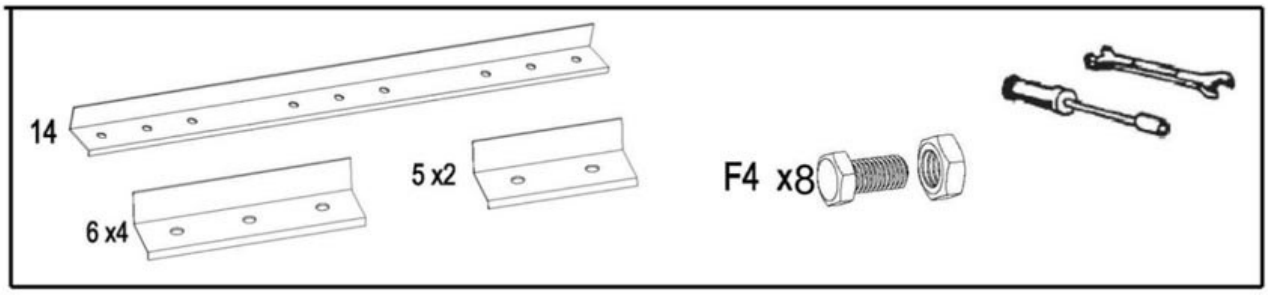
14
6 x4
5 x2
F4 x8

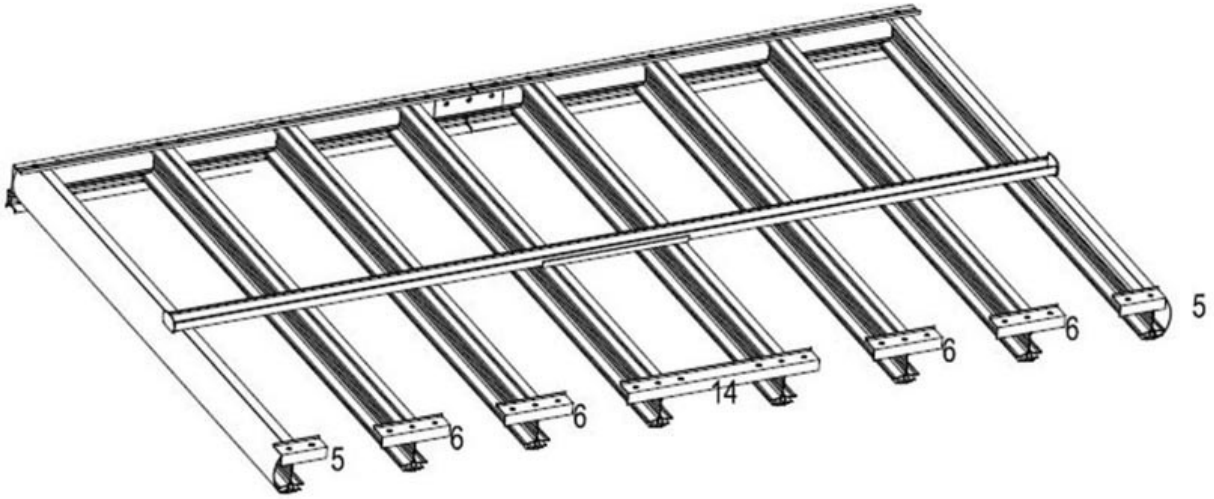
5
6
6
14
6
6
5

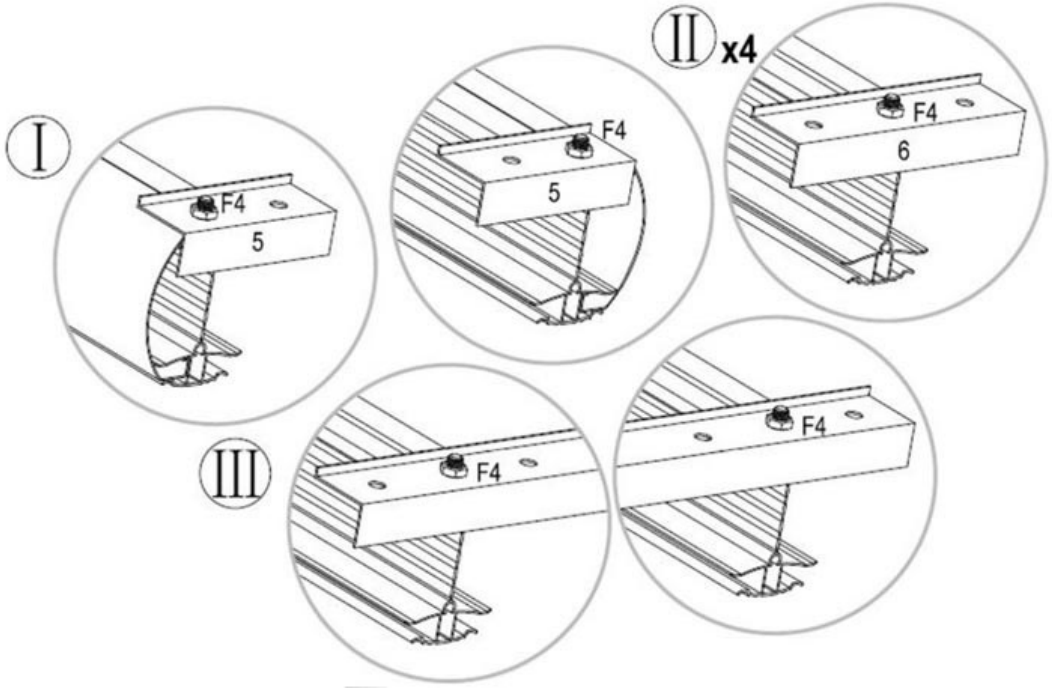
I
F4
5
II x4
F4
5
F4
6
III
F4
F4

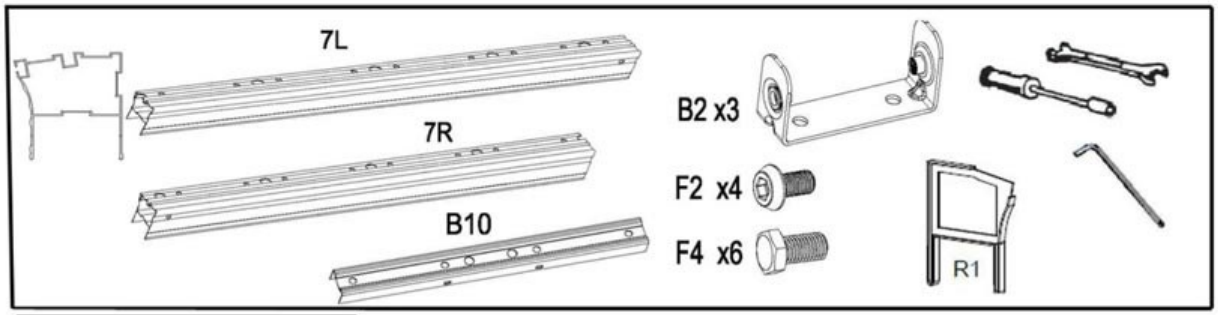
7L
7R
B10
B2 x3
F2 x4
F4 x6
R1

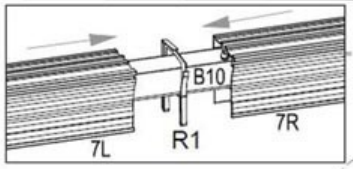
B10
7L
R1
7R

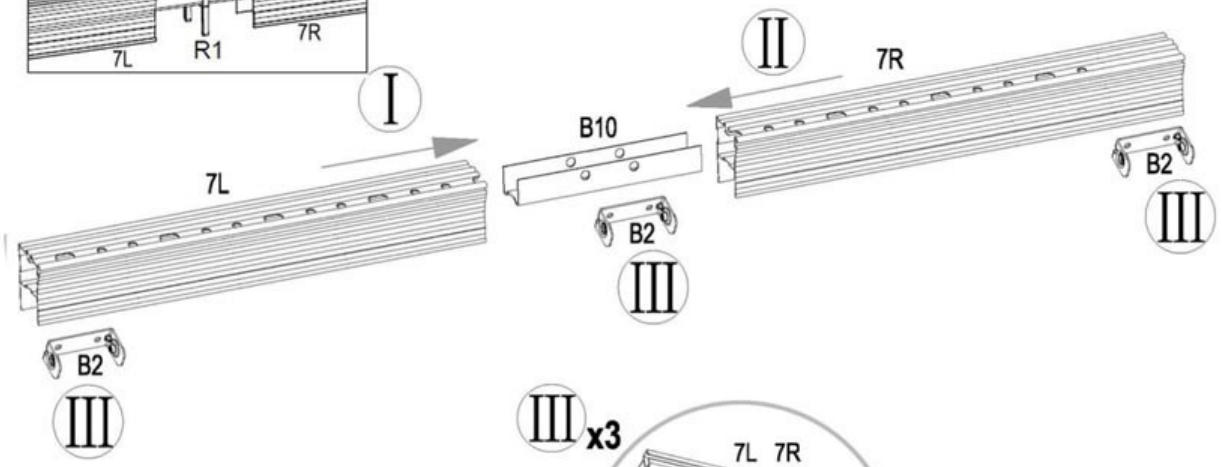
I
II
7R
B10
7L
B2
III
B2
III

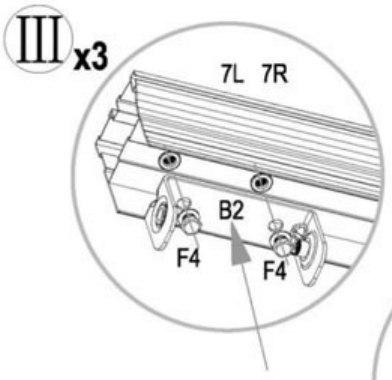
III x3
7L 7R
B2
F4
F4

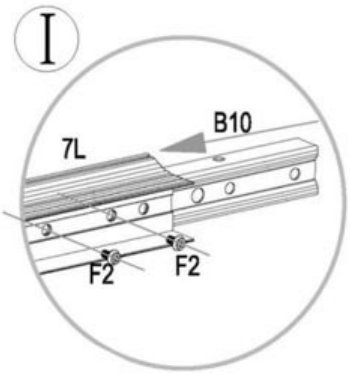
I
B10
7L
F2
F2

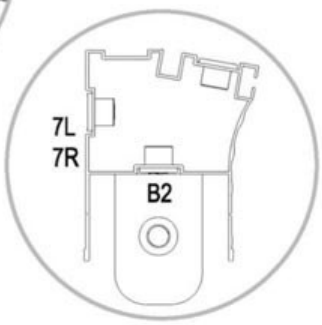
7L
7R
B2

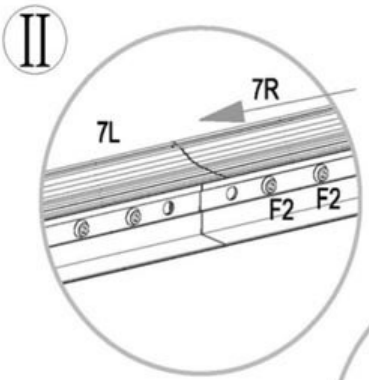
II
7R
7L
F2
F2

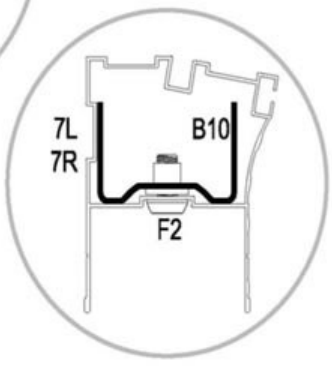
7L
7R
B10
F2

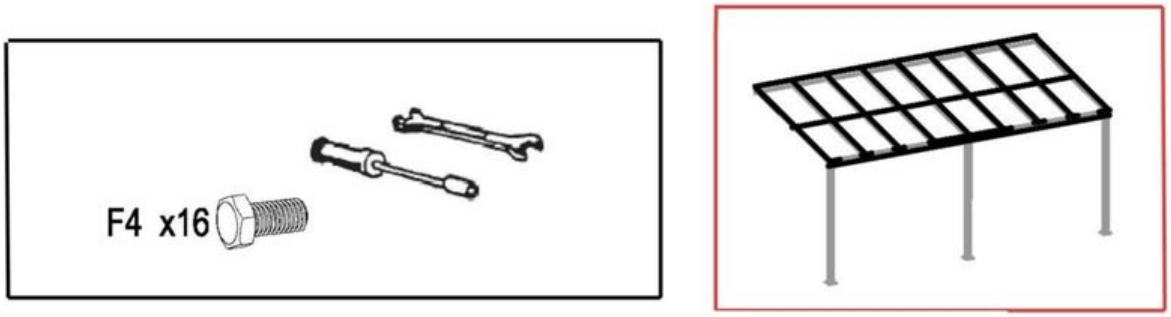
F4 x16

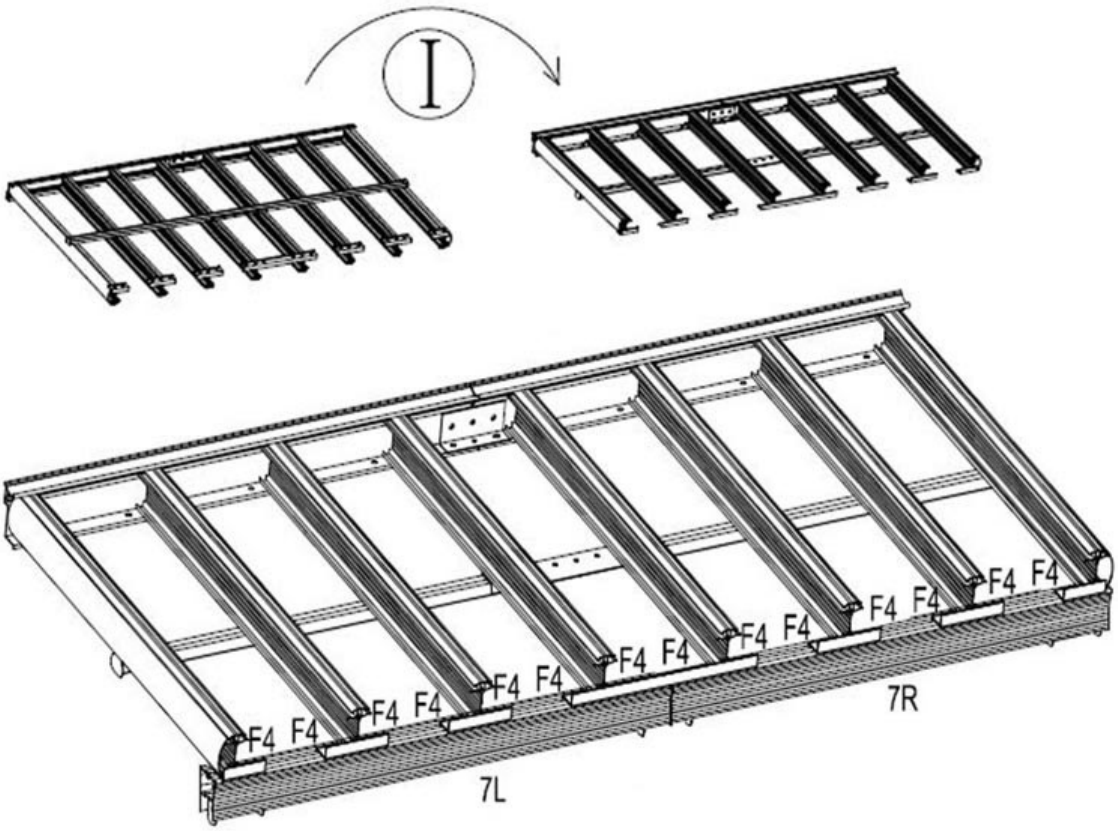
I
F4 F4
F4 F4
F4 F4
F4 F4
F4 F4
F4 F4
F4 F4
7L
7R

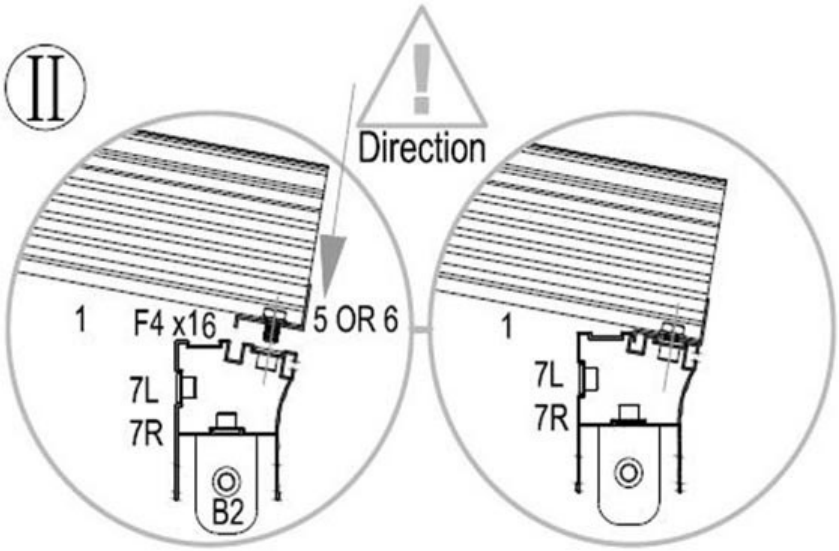
II
Direction
1
F4 x16
5 OR 6
7L
7R
B2
1
7L
7R

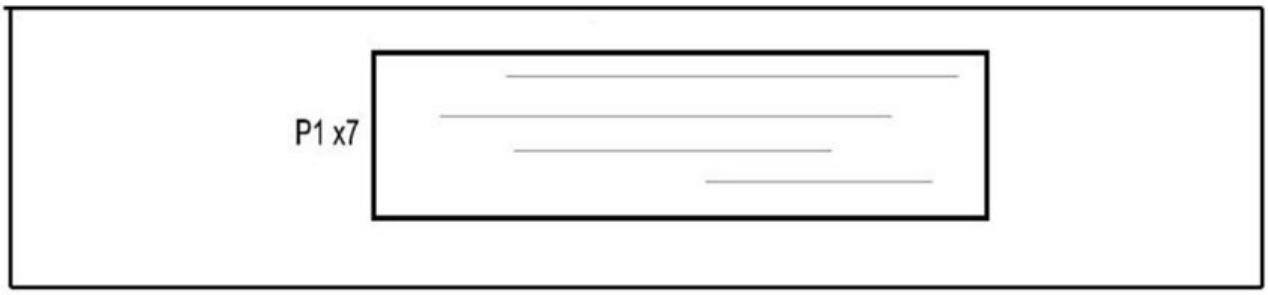

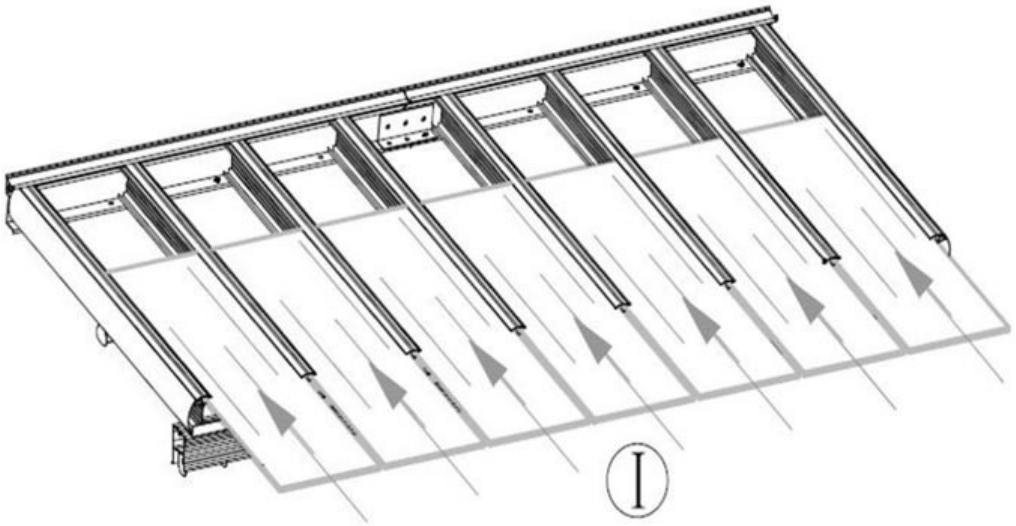

Achtung! In richtiger Richtung installieren, damit der UV-Schutz gegeben ist.

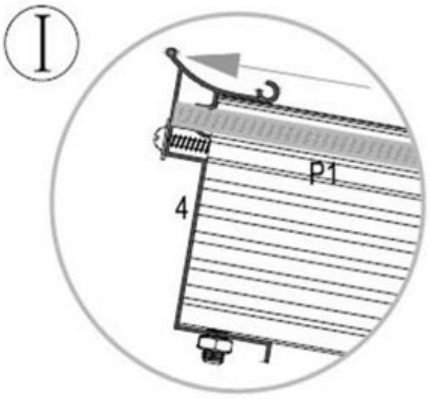

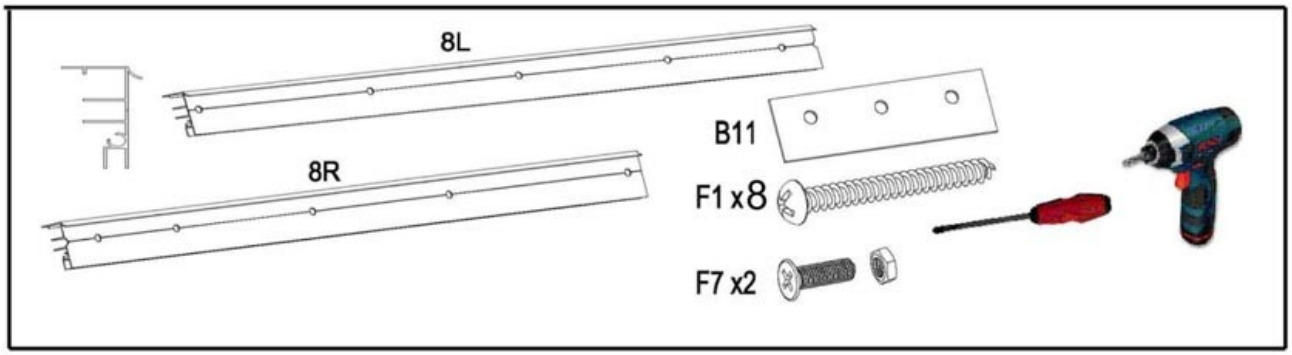

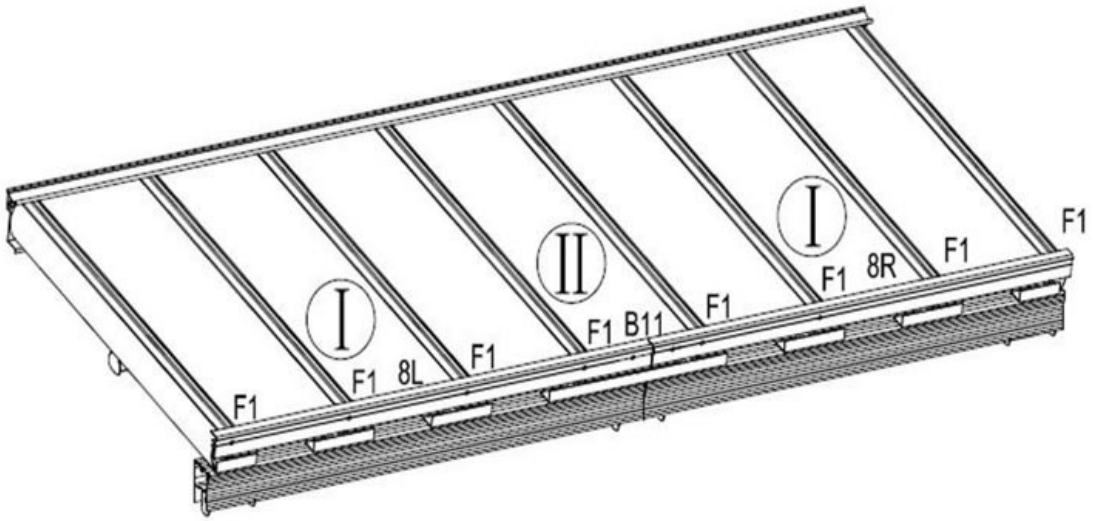

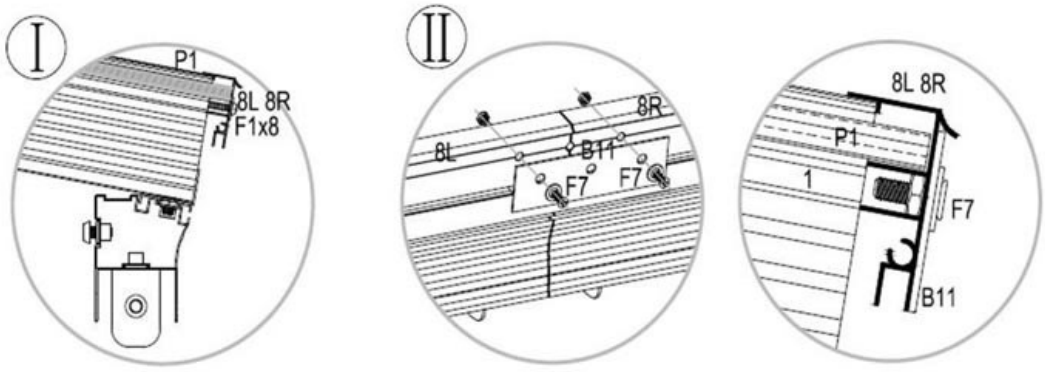

F1 lässt sich leichter installieren, wenn Sie Schmierstoff verwenden.

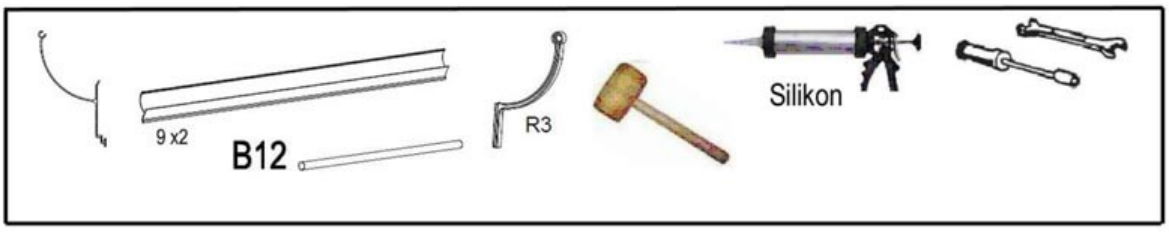

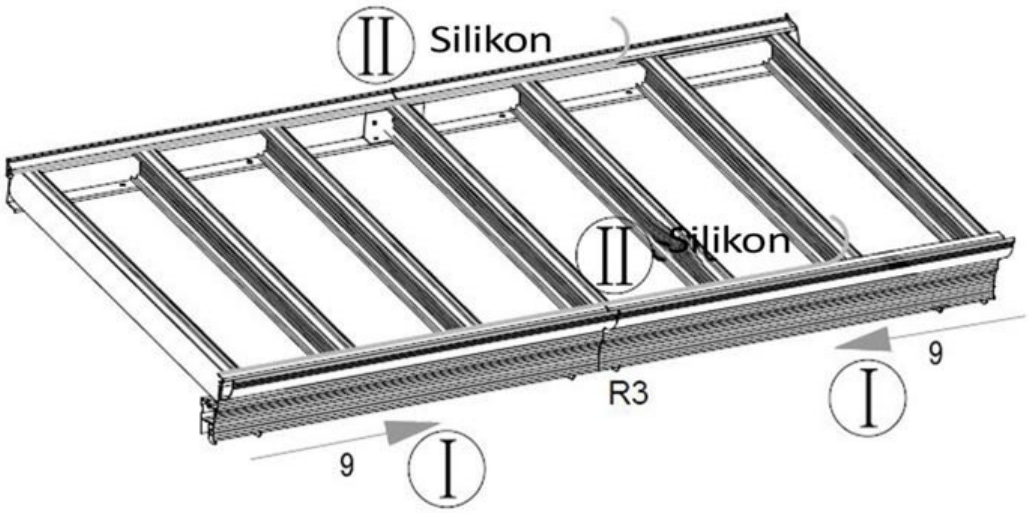

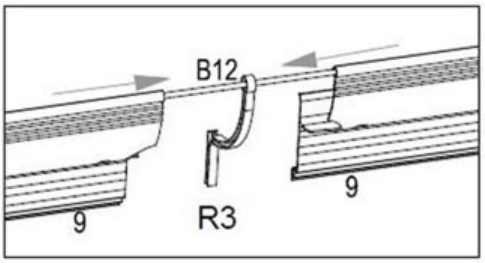

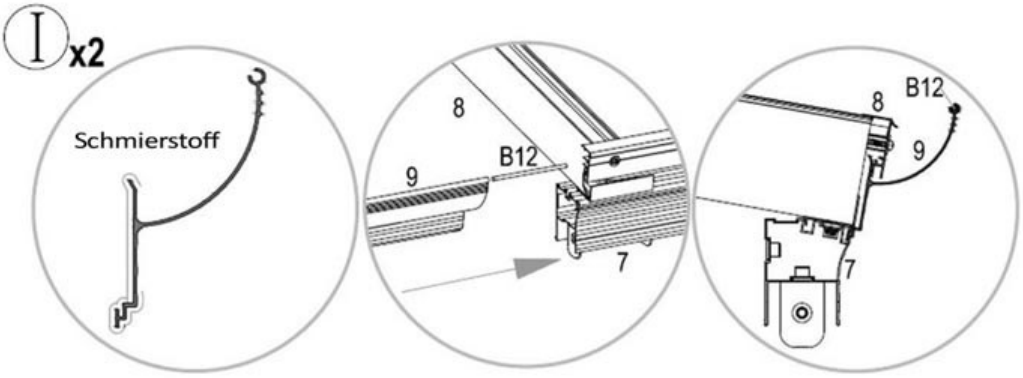

9L und 9R lassen sich leichter installieren,
wenn Sie Schmierstoff verwenden.

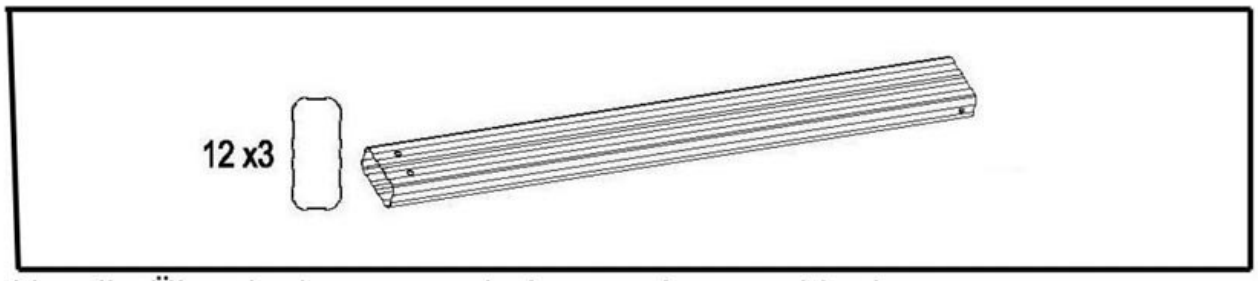

Um die Überdachung anzuheben und zu positionieren werden mindestens 3 Erwachsene benötigt!

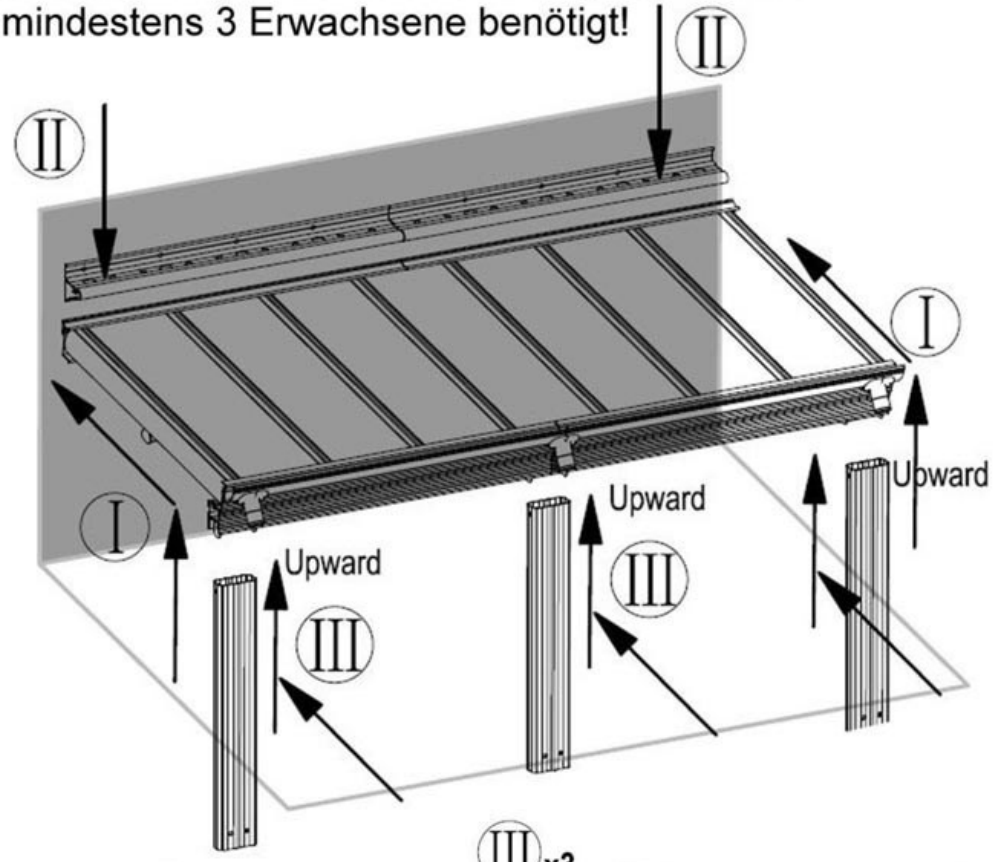

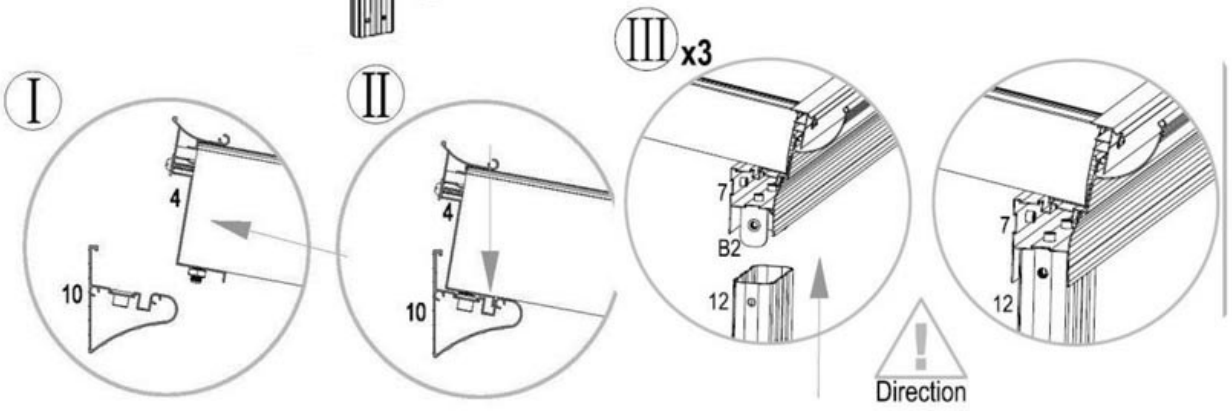

Damit die Überdachung vor dem Verschrauben einen gewissen Halt hat, befindet sich außen an der Wandschiene eine Führung in der die Überdachung eingehängt werden kann.

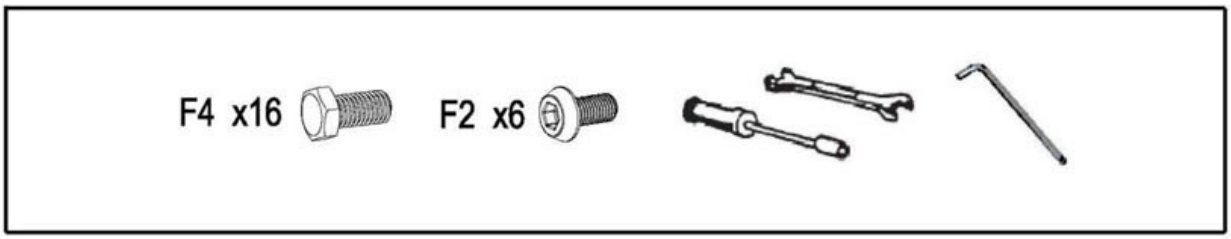
F4 x16
F2 x6

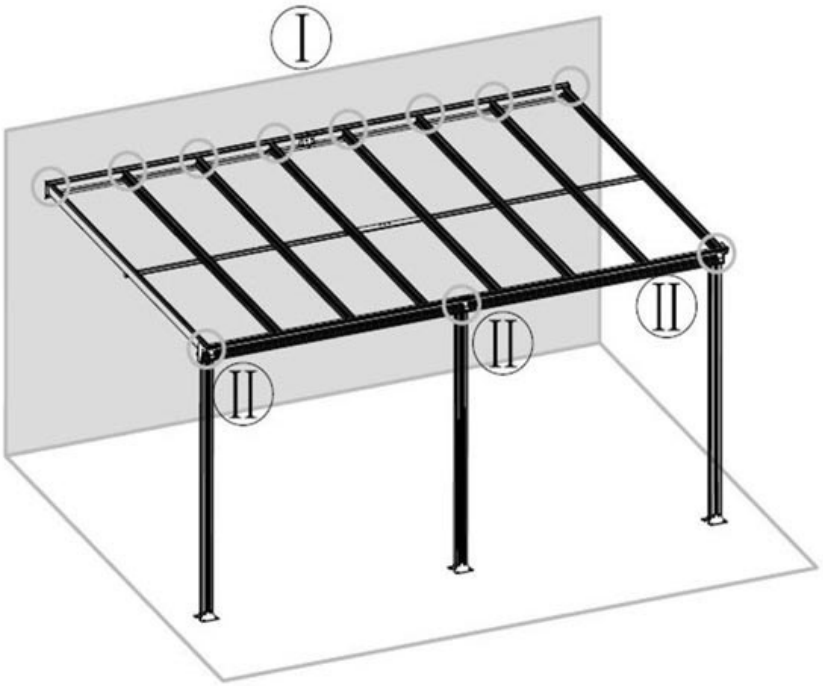
I
II
II
II

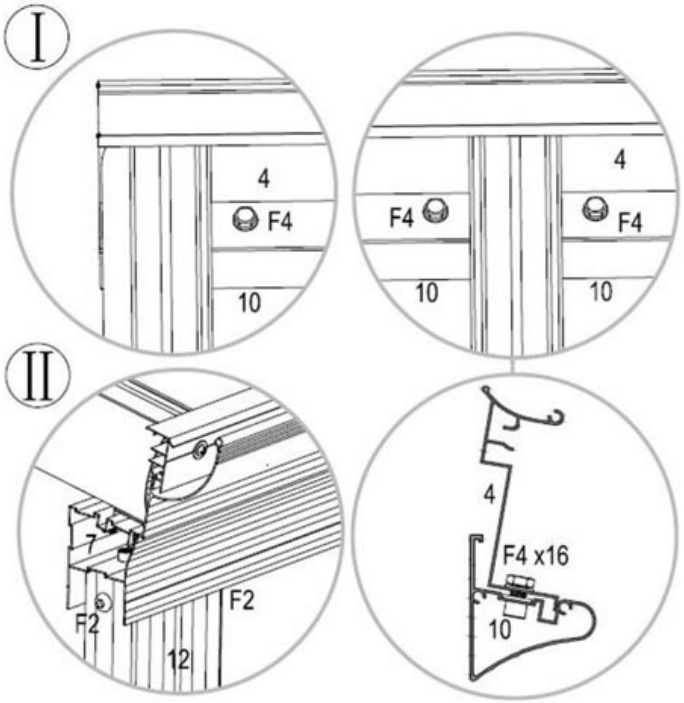
I
4
F4
10
F4
4
F4
10
10
II
7
F2
F2
12
4
F4 x16
10

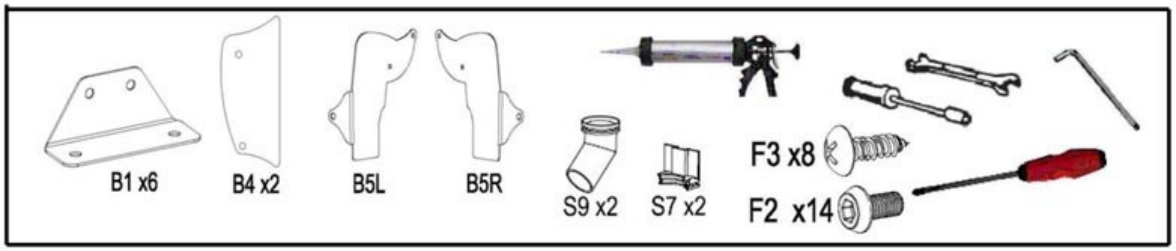
B1 x6
B4 x2
B5L
B5R
S9 x2
S7 x2
F3 x8
F2 x14

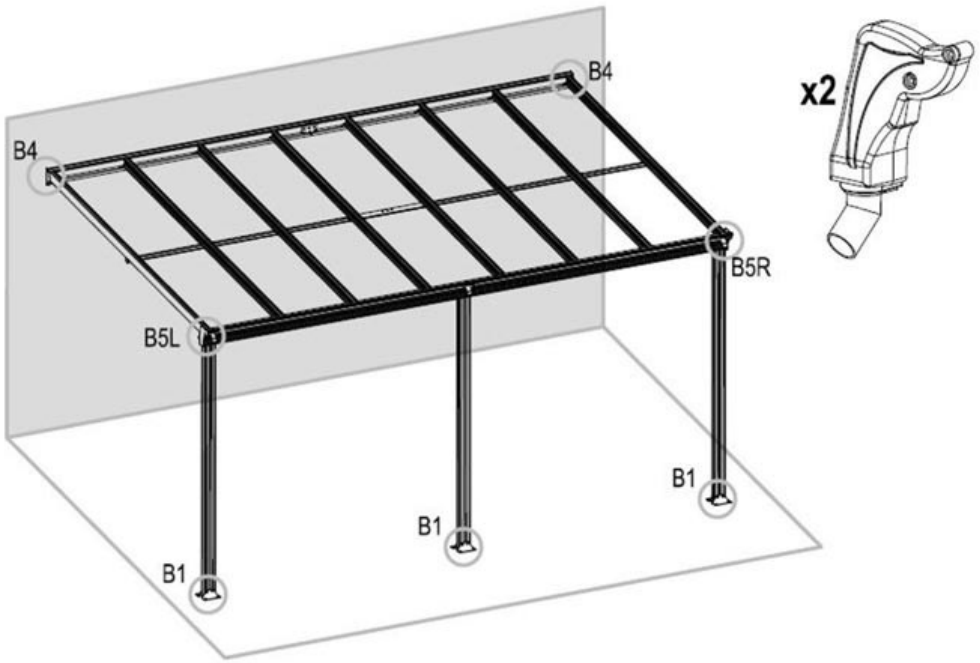
B4
B4
B5R
B5L
B1
B1
B1
x2

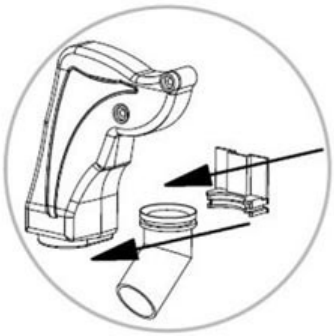

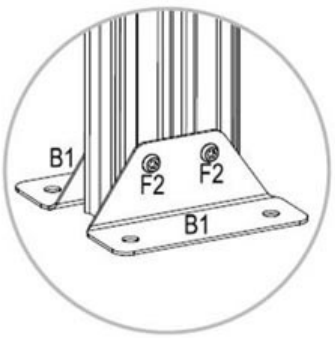
B1
F2
F2
B1

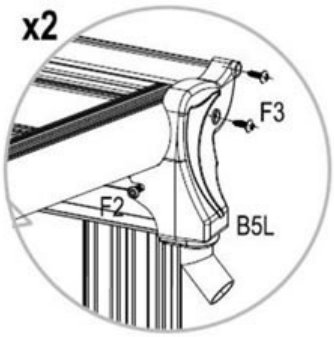
x2
F3
F2
B5L

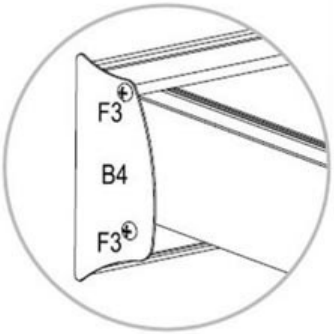
F3
B4
F3

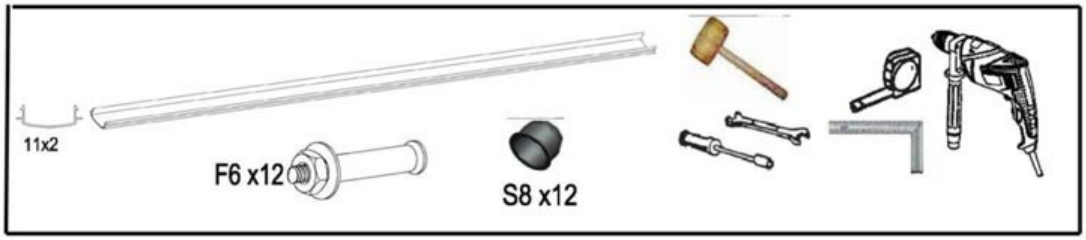

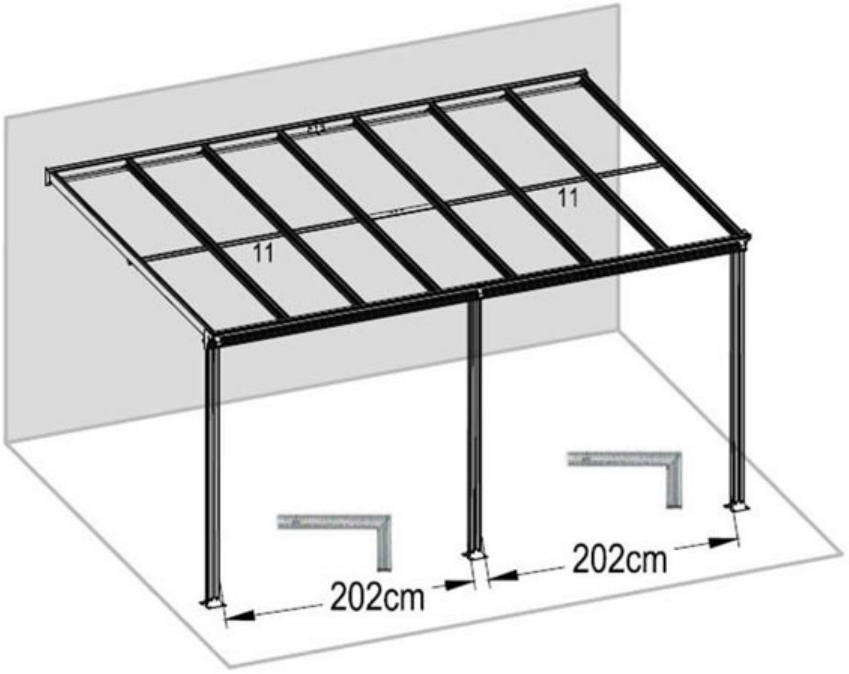

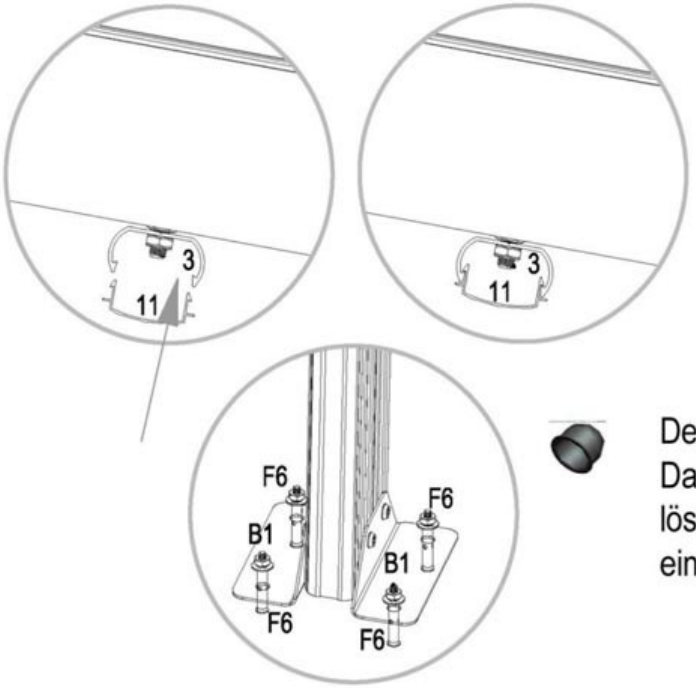

Decken Sie alle F6-Teile ab. Damit die Teile sich nicht lösen, schlagen Sie diese mit einem Holzhammer fest.

Terrassenüberdachung 496 x 303 cm

Technische Informationen

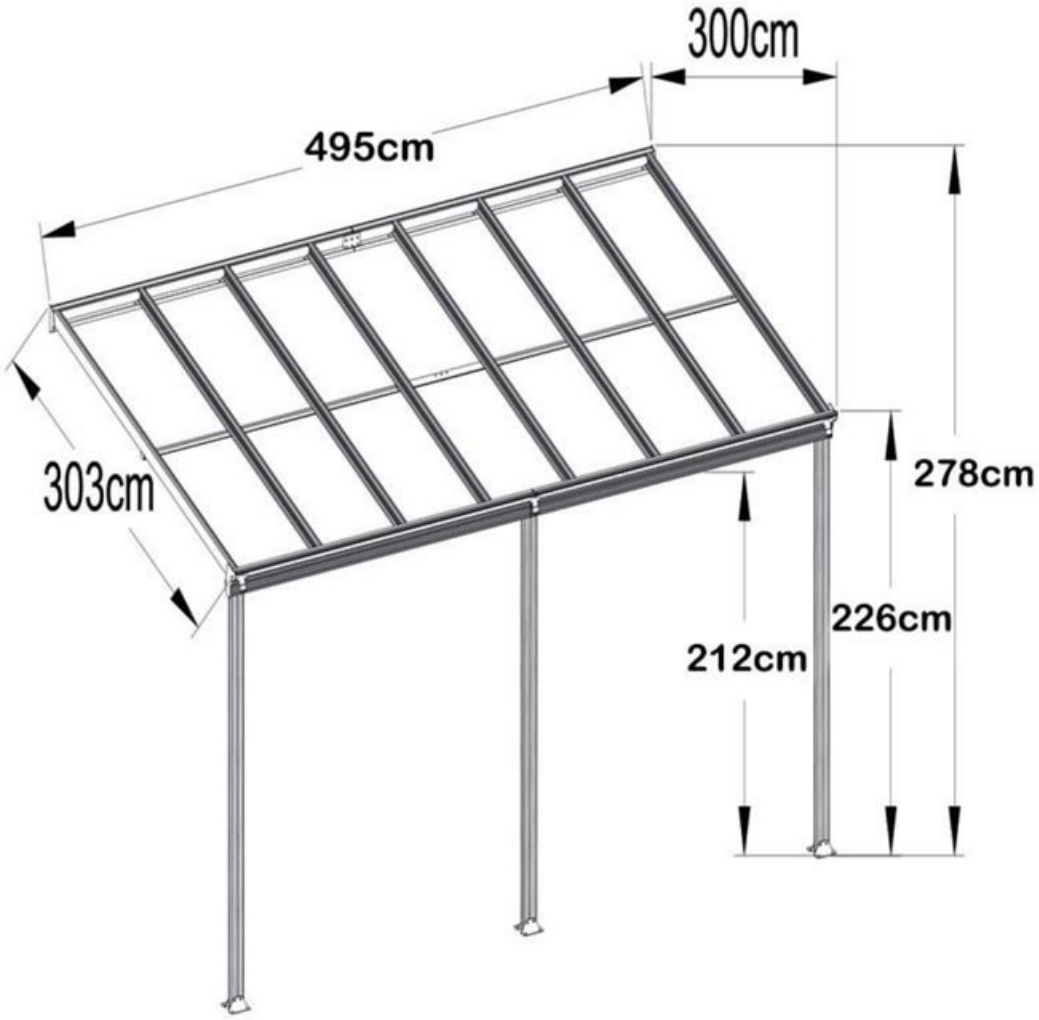

Lieferumfang

Gerüst

Nr.	Anzahl		
1	9		2968mm
2	2		2968mm
3	2		2462mm
4L	1		2477mm 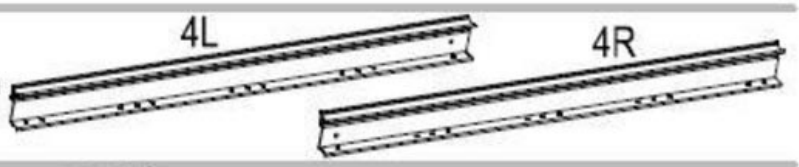
4R	1		
5	2		80mm 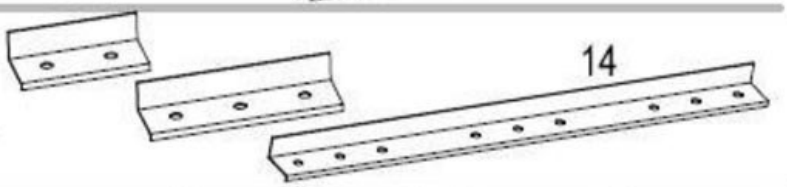
6	4		120mm
14	1		1342mm
7L	1	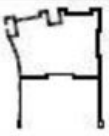	2477mm 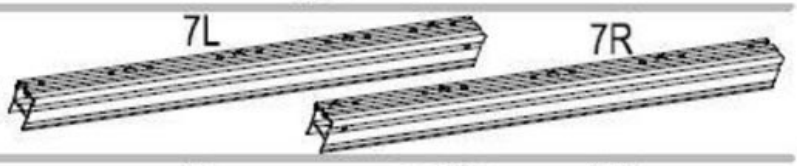
7R	1		
8L	1		2477mm 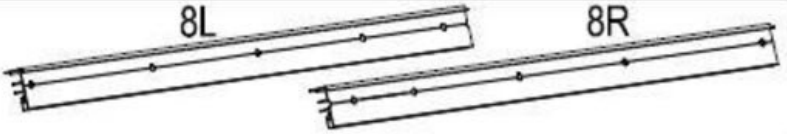
8R	1		
9	2		2477mm 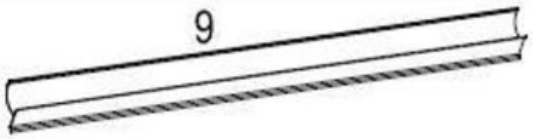
10L	1		2477mm 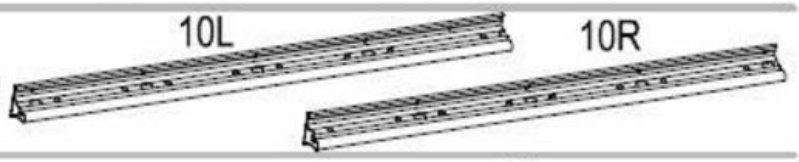
10R	1		
11	2		2462mm
12	3		2150mm 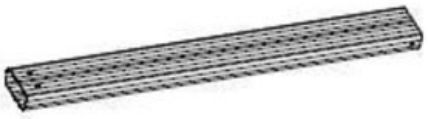

Nr.	Anzahl	Verbindungsteile
B1	6	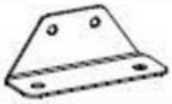
B2	3	
B4	2	
B5L	1	B5L B5R
B5R	1	
B7	2	
B8	1	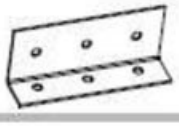
B9	1	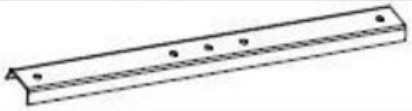
B10	1	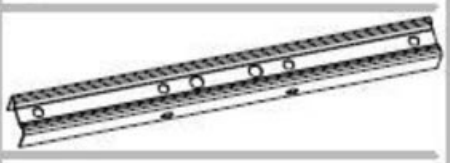
B11	1	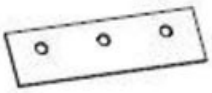
B12	3	

Nr.	Anzahl	Schrauben
F1	18	5-40mm
F2	24	6-12mm
F3	8	5-13mm
F4	77	6-10mm
F4-1	35	6mm
F4-2	4	6mm
F5	10	4-35mm
F6	12	6-60mm 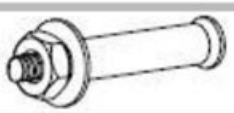
F7	2	4-12mm
F8	6	6-10mm

S8 x12

S9 x2

S7 x2

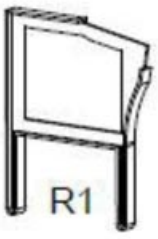
R1

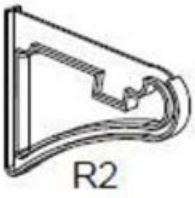
R2

R3

P1 x8

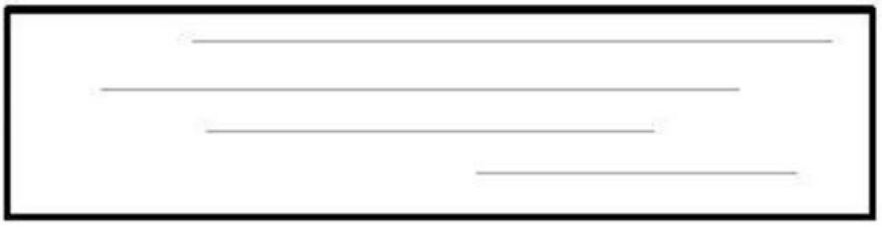

Montageübersicht der Rahmenkonstruktion

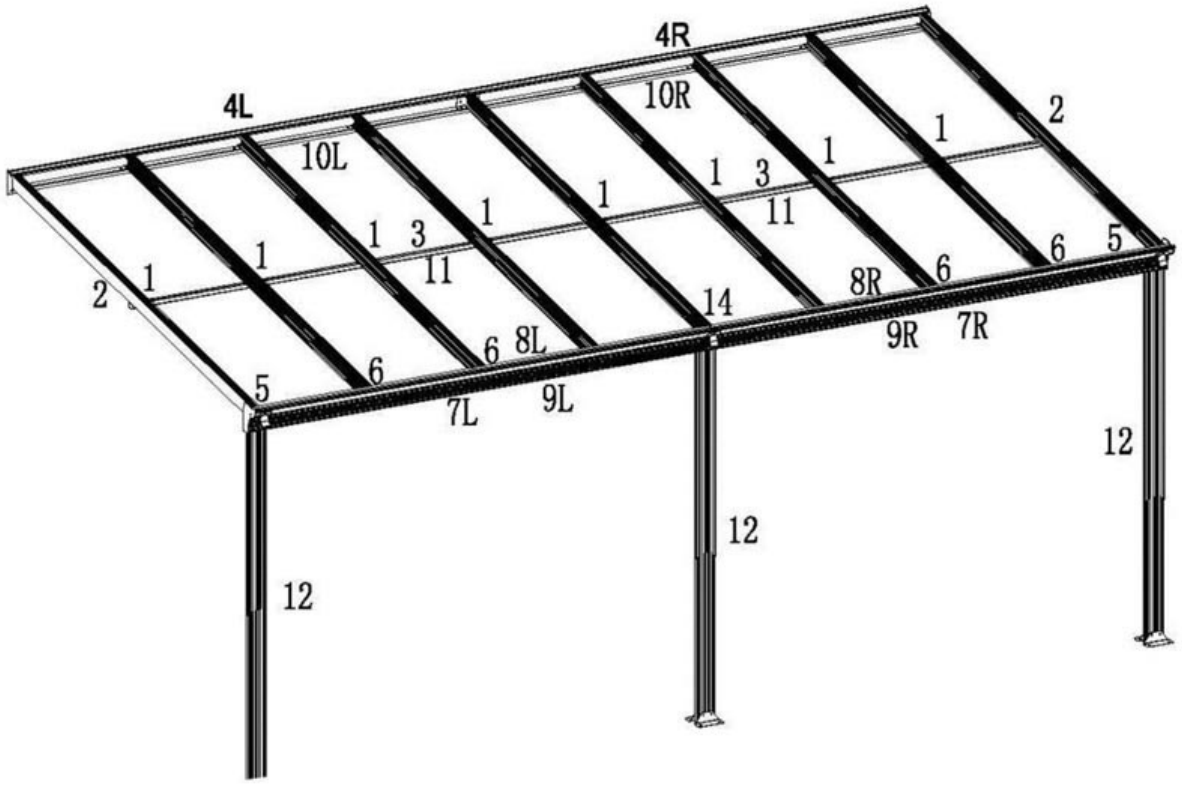

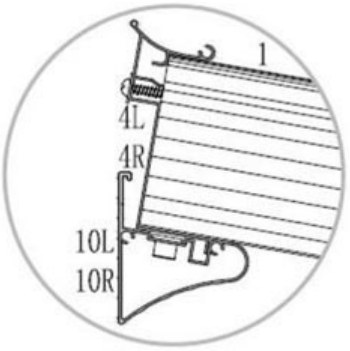

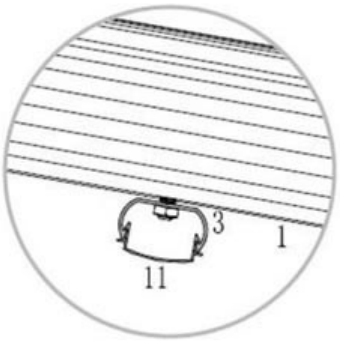

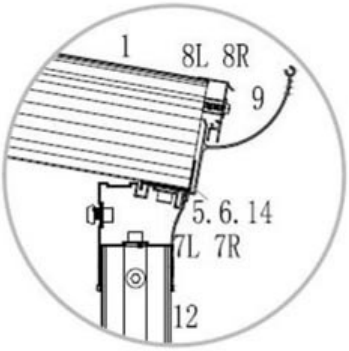

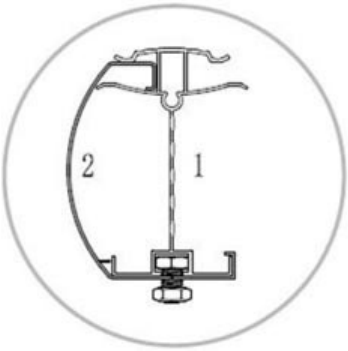

Wichtiger Hinweis zum richtigen Einsetzen der Hohlkammerplatten:
Auf den Hohlkammerplatten befindet sich Schutzfolien. Die bedruckte weiße Folie muss zur Sonne gerichtet sein, um den UV-Schutz zu gewährleisten. Vor der Montage muss diese Folien natürlich entfernt werden.

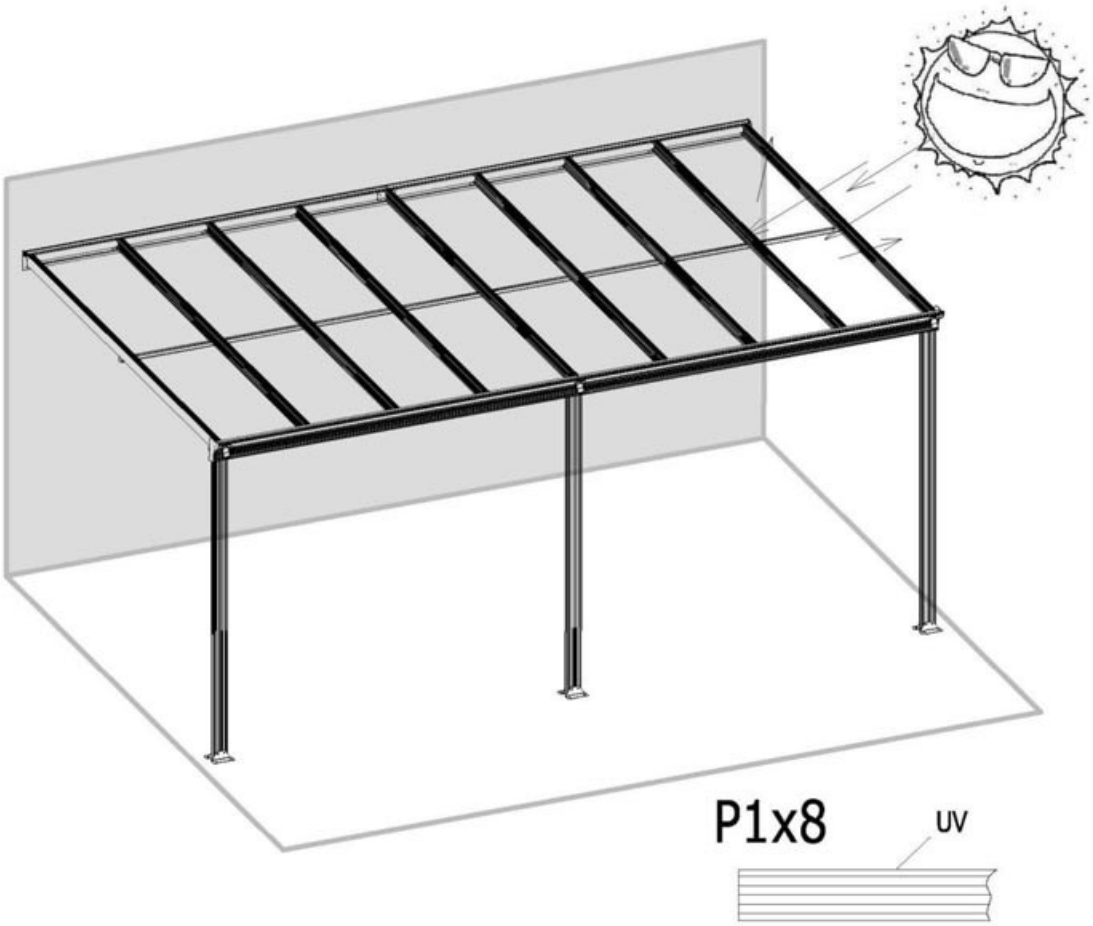

Wichtiger Hinweis zur Installation der Sechskantschrauben: Platzieren Sie die Sechskantschrauben in der Nut und drehen Sie diese im Uhrzeigersinn, bis ein Drehen nicht mehr möglich ist. Justieren Sie die Schrauben per Hand, so dass sich das Gewinde an der richtigen Stelle festsetzt. Befestigen Sie die Schraube mit der Mutter.

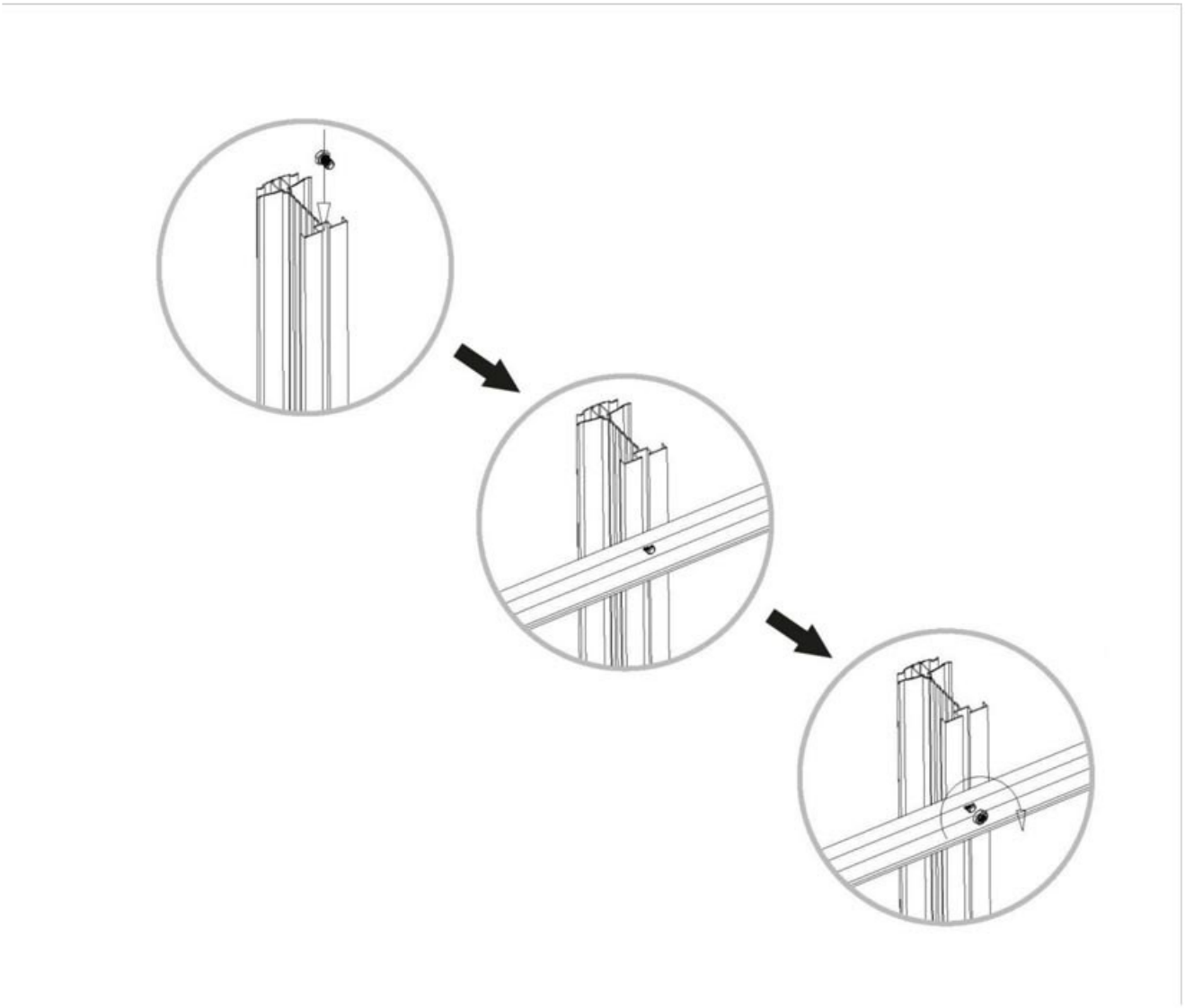

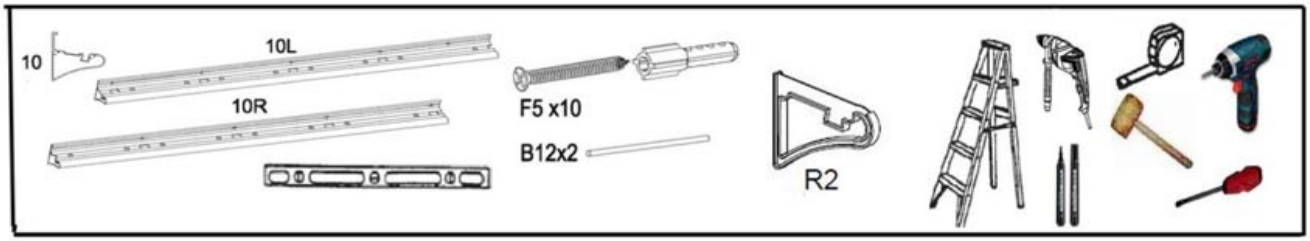

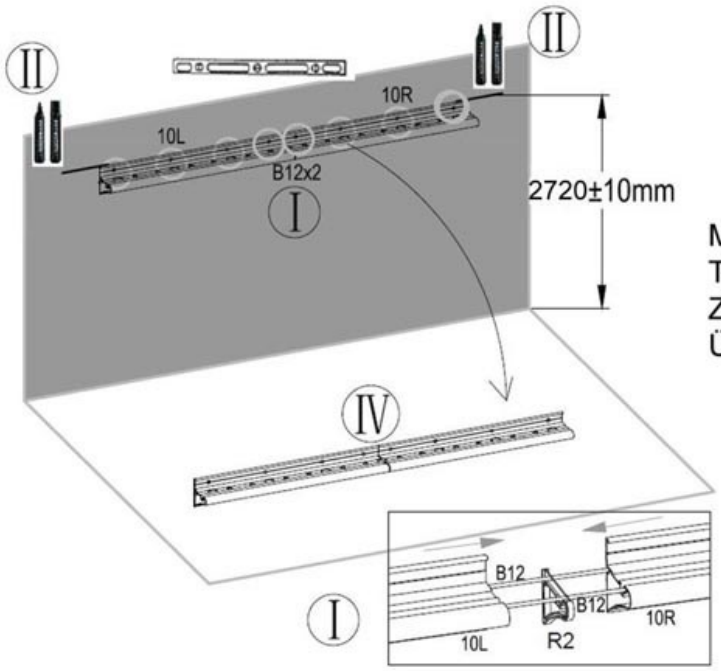

Montieren Sie vor Aufbau der Terrassenüberdachung die Wandschiene. Zum Schluss wird die gesamte Überdachung auf diese Schiene gelegt und verschraubt.

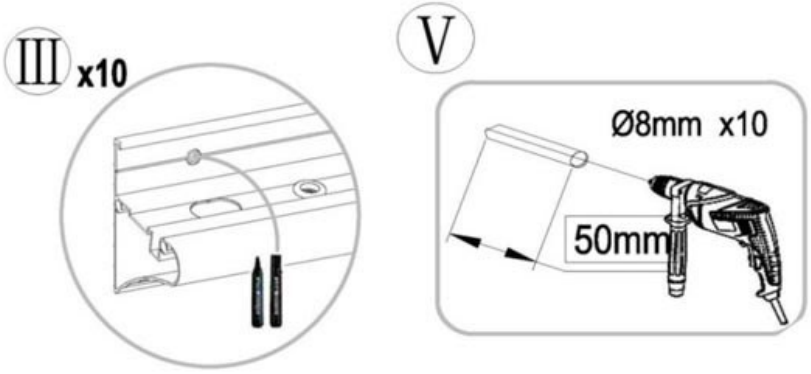

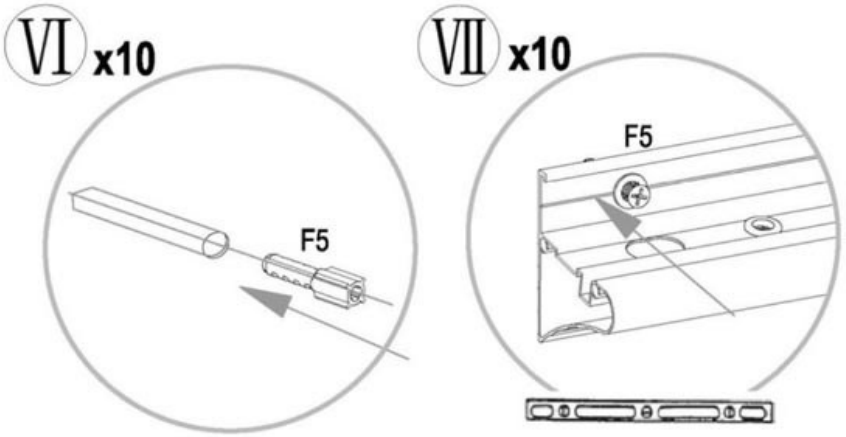

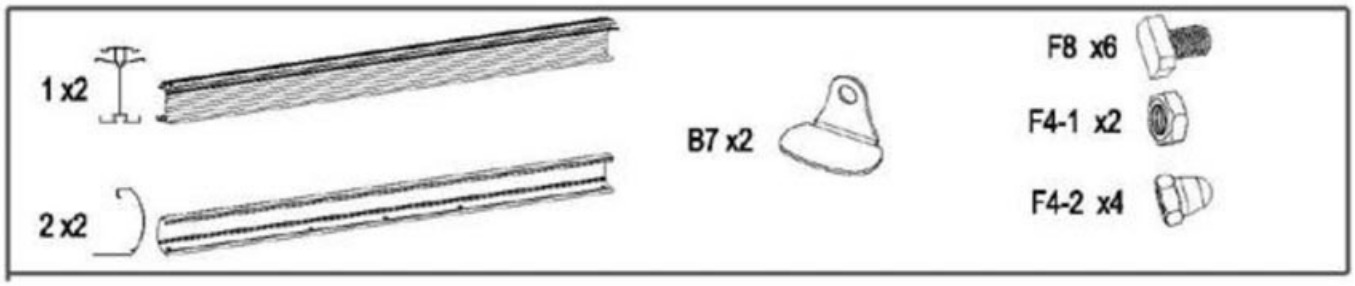
1 x2
2 x2
B7 x2
F8 x6
F4-1 x2
F4-2 x4

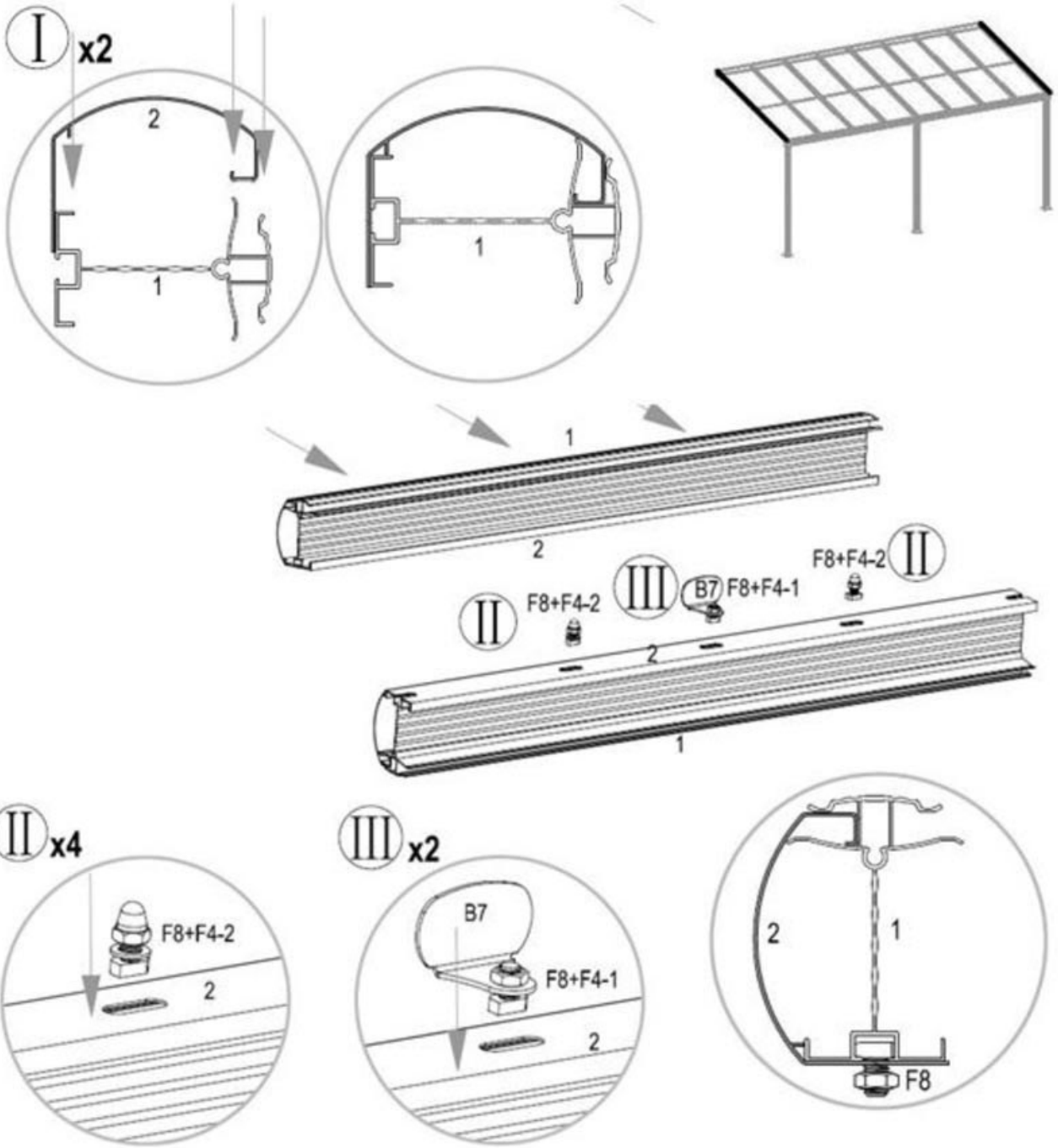
I x2
2
1
1
1
2
II
F8+F4-2
III
B7
F8+F4-1
F8+F4-2
II
2
1
II x4
F8+F4-2
2
III x2
B7
F8+F4-1
2
2
1
F8

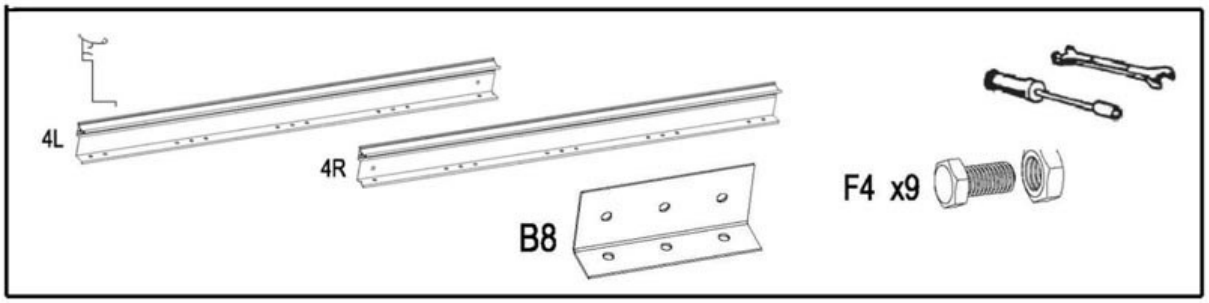
4L
4R
B8
F4 x9

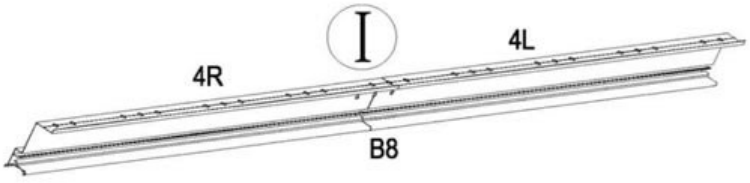
I
4L
4R
B8

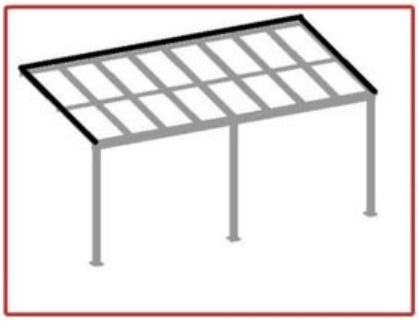

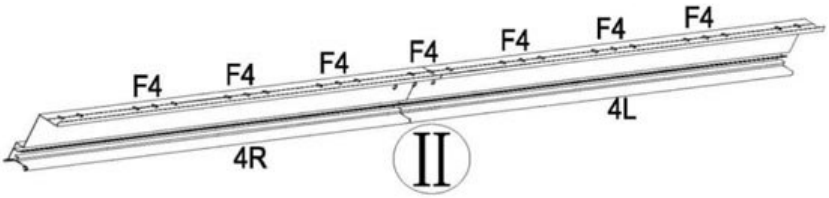
F4
F4
F4
F4
F4
F4
F4
4L
4R
II

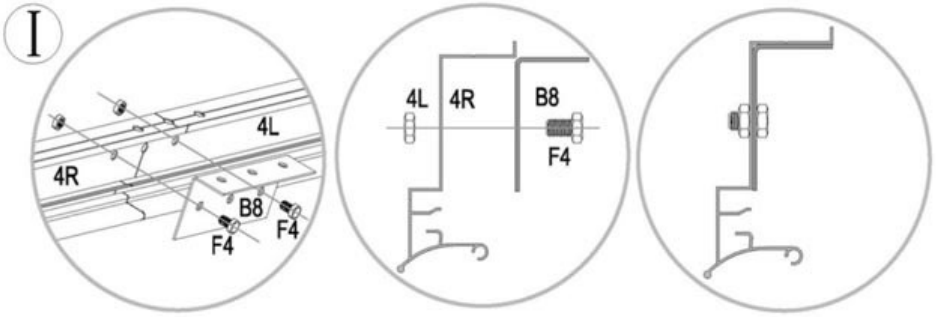
I
4L
4R
B8
F4
F4
F4

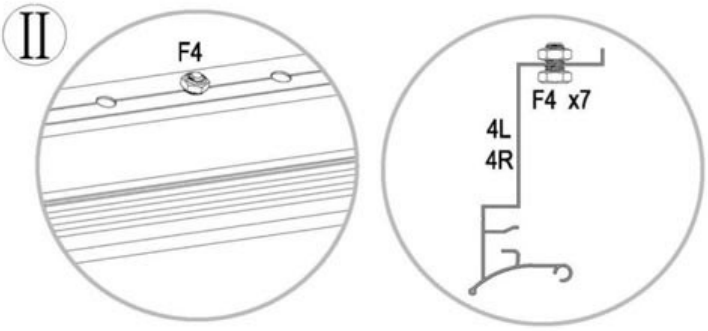
II
F4
F4 x7
4L
4R

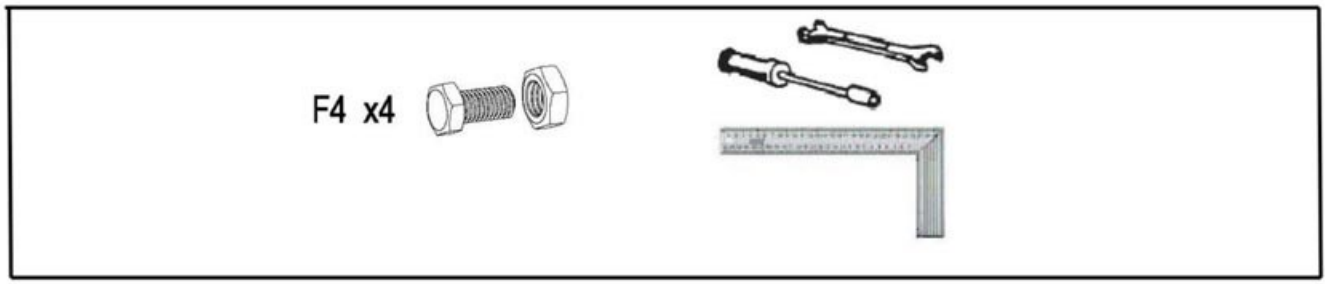

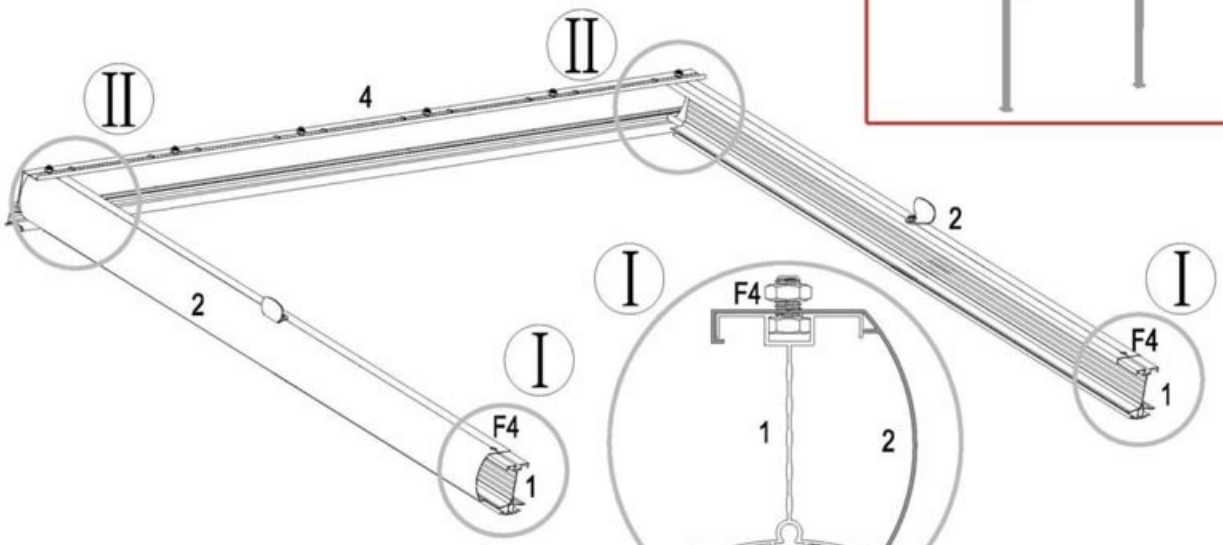

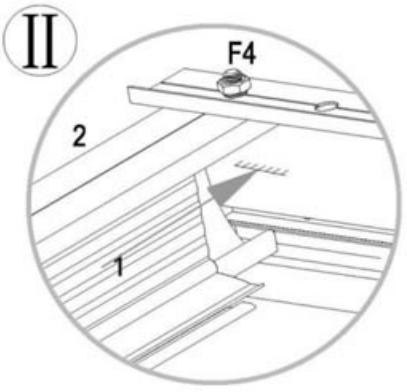

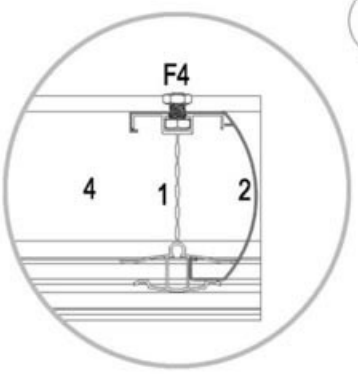

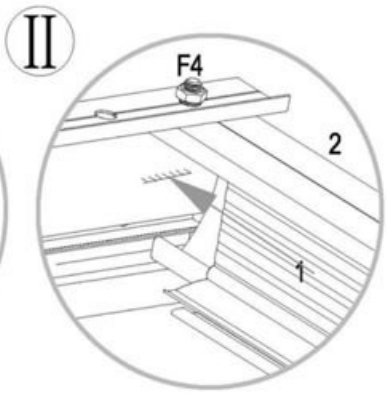

Nr. 1 und Nr. 4 müssen
rechtwinklig zueinander stehen!

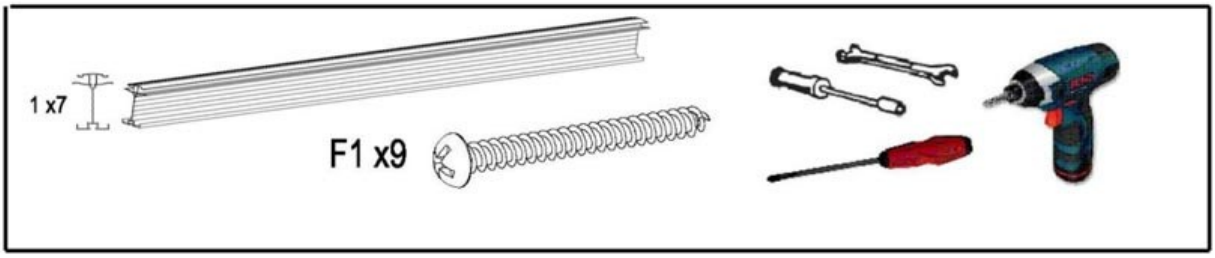
1 x7
F1 x9

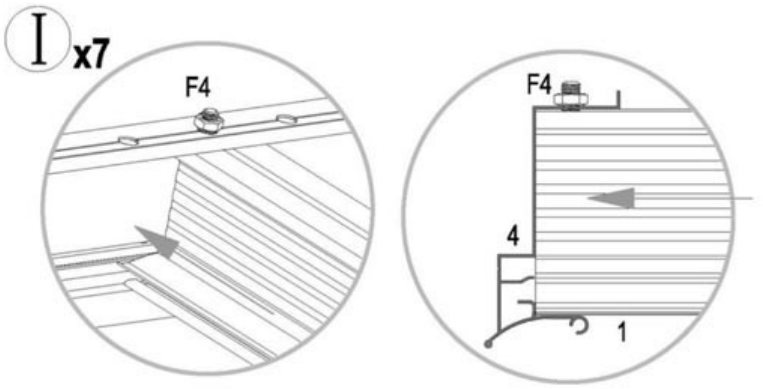
I x7
F4
F4
4
1

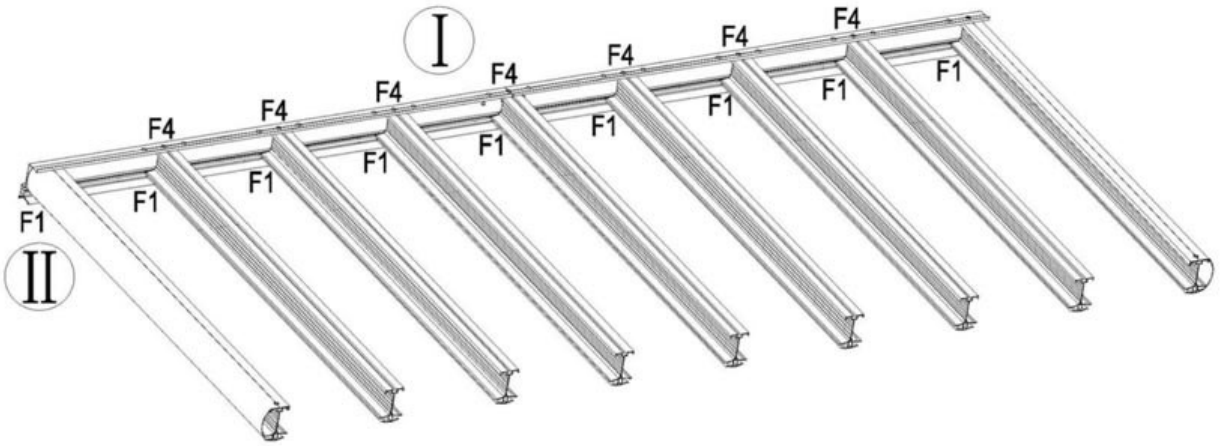
I
II
F4
F1

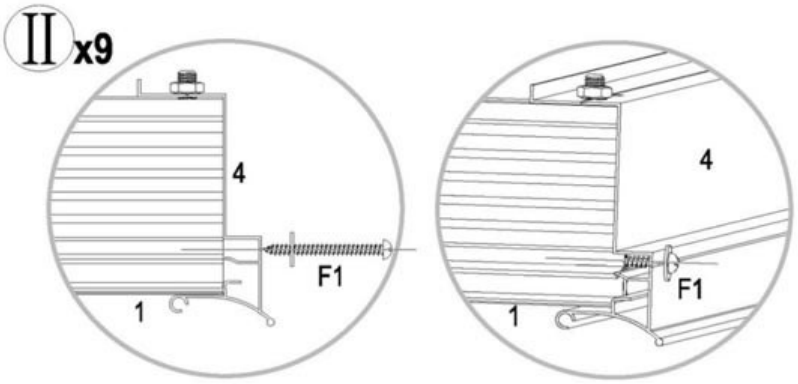
II x9
4
F1
1
4
F1
1

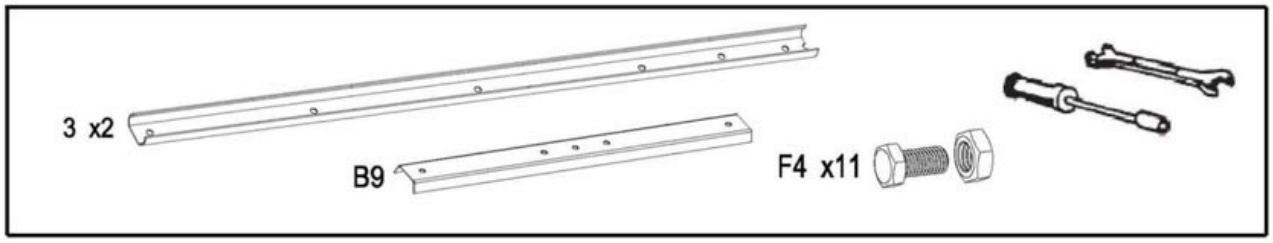
3 x2
B9
F4 x11

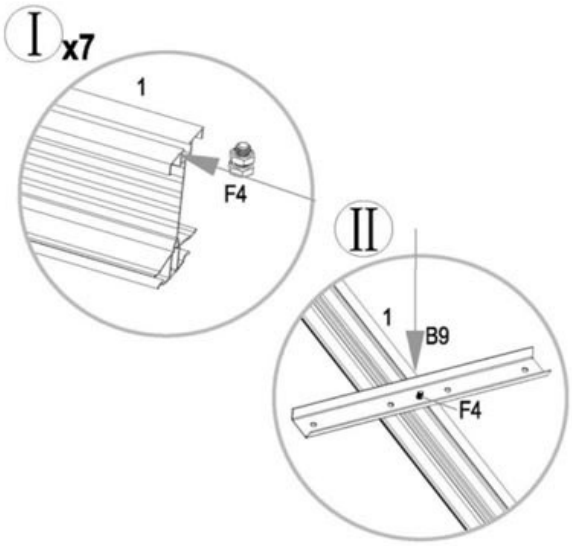
I x7
1
F4
II
1
B9
F4

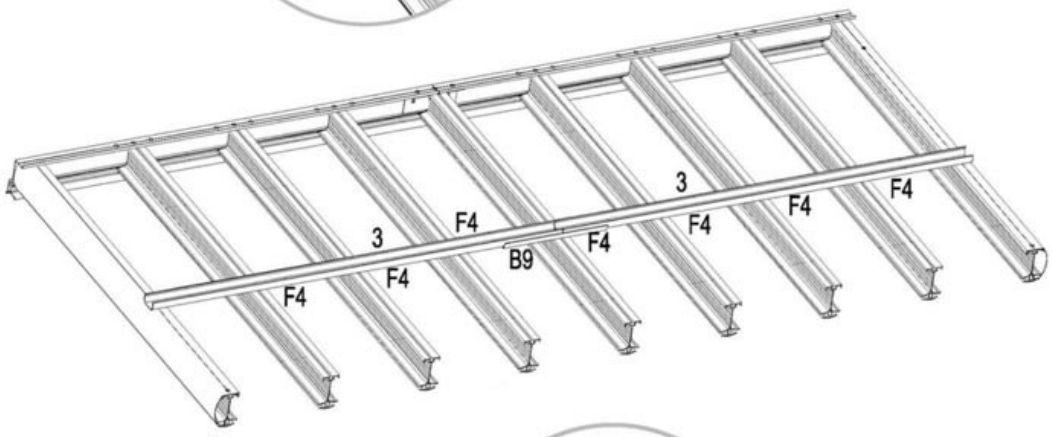
3
F4
3
F4
F4
F4
F4
B9
F4
F4
F4

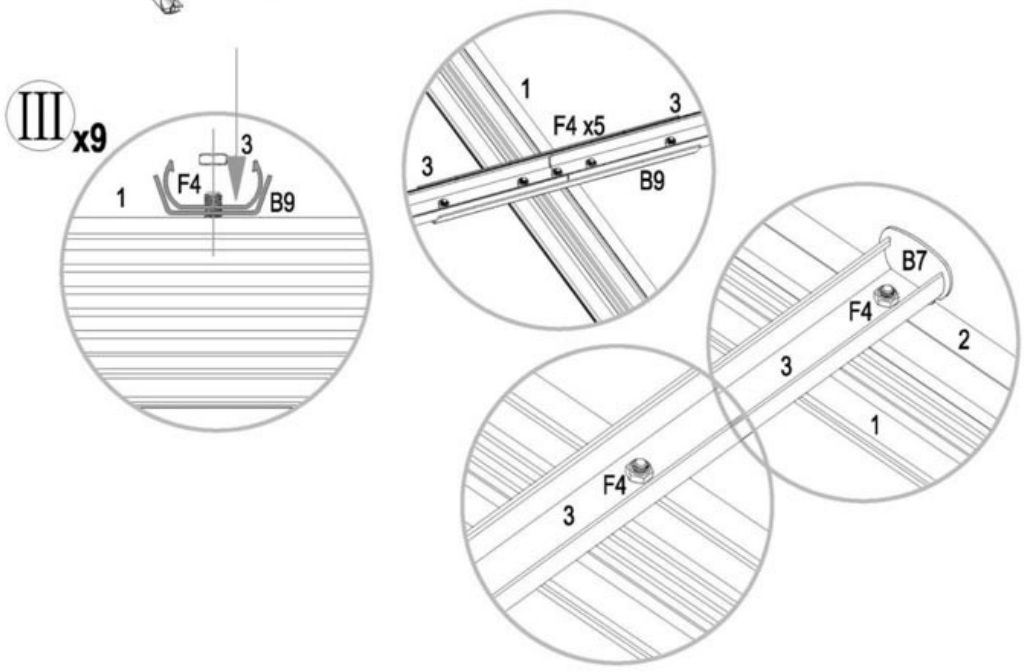
III x9
3
1
F4
B9
1
3
F4 x5
3
B9
B7
F4
2
3
1
F4
3

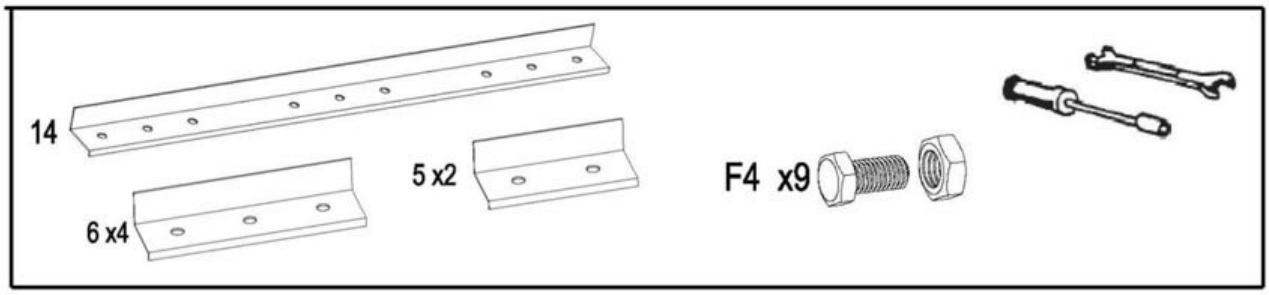
14
6 x4
5 x2
F4 x9

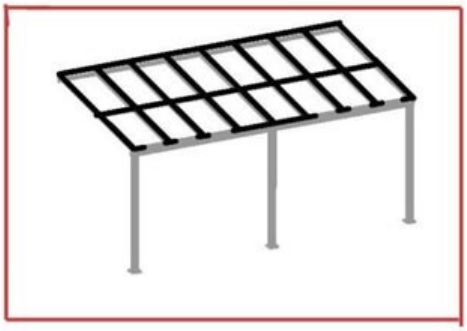

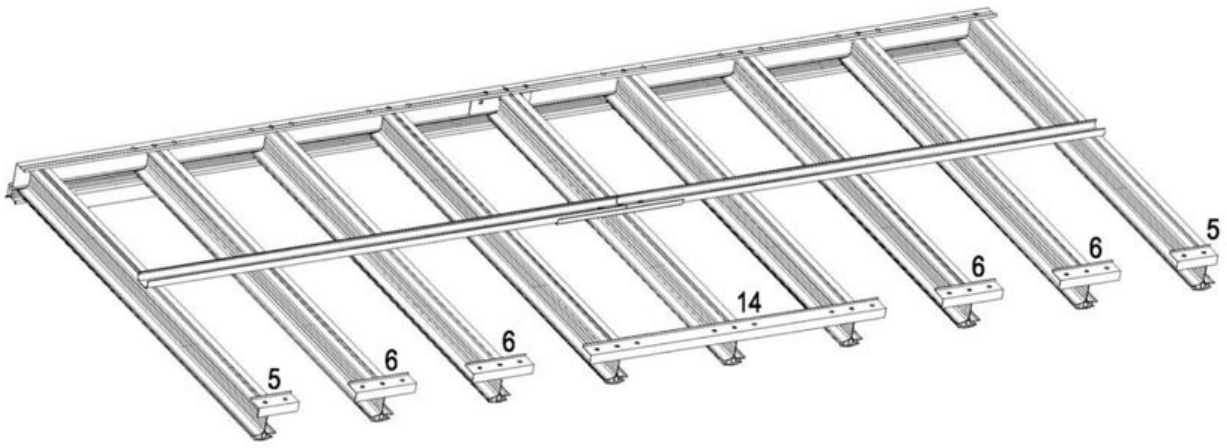
5
6
6
14
6
6
5

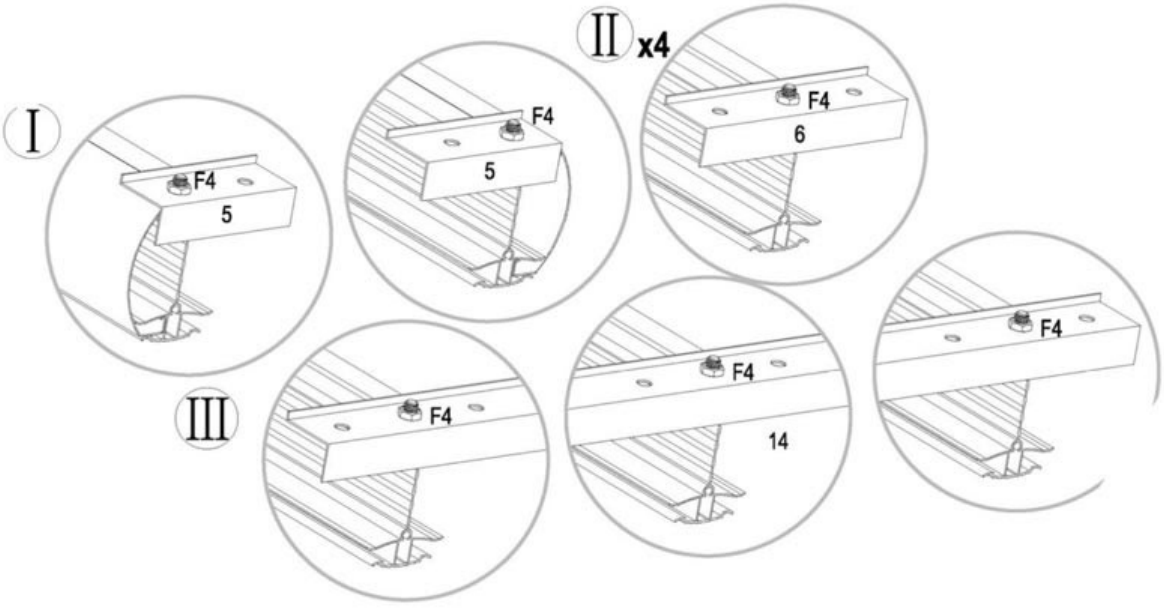
I
F4
5
II x4
F4
5
F4
6
III
F4
F4
14
F4

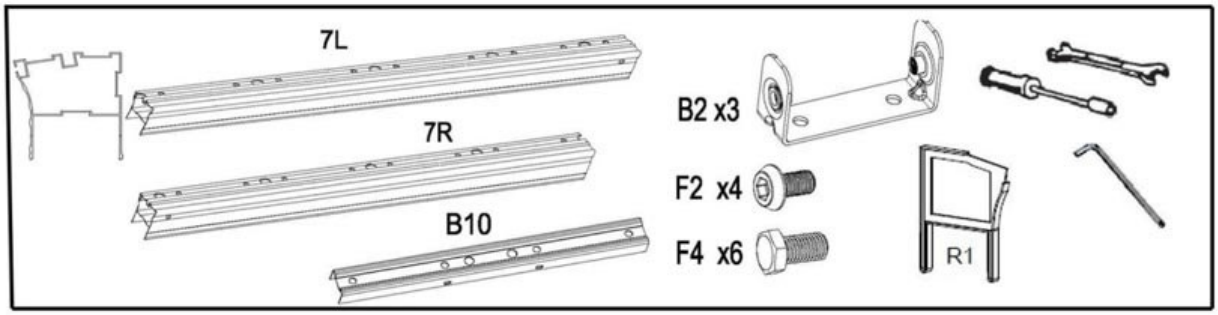
7L
7R
B10
B2 x3
F2 x4
F4 x6
R1

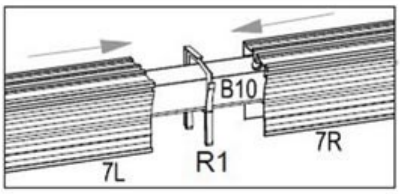
B10
7L
R1
7R

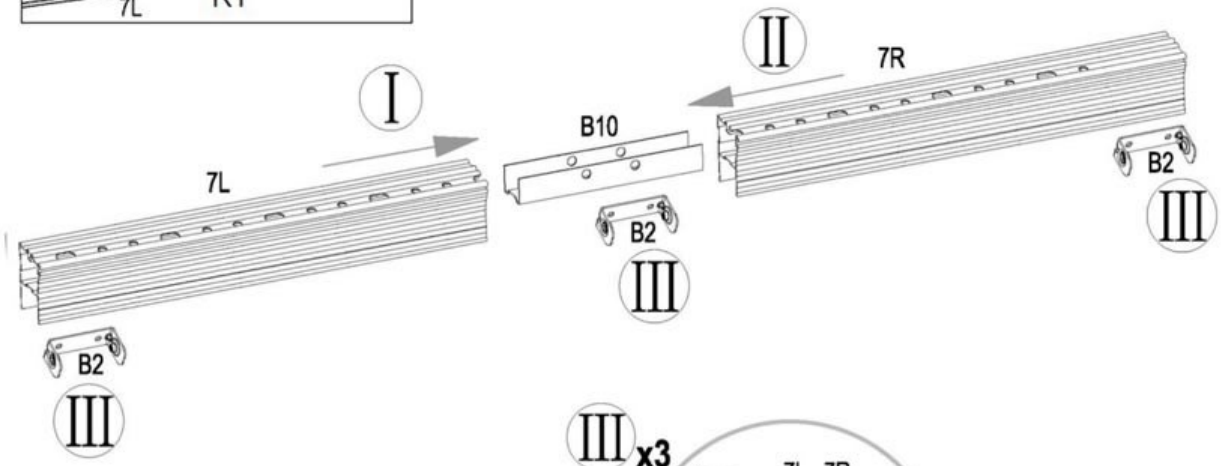
I
II
7R
B10
7L
B2
III
B2
III

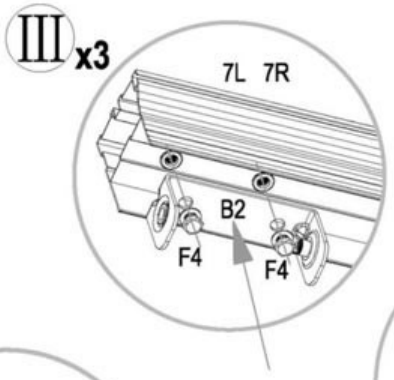
III x3
7L 7R
B2
F4
F4

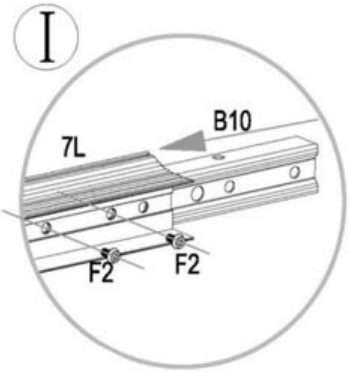
I
B10
7L
F2
F2

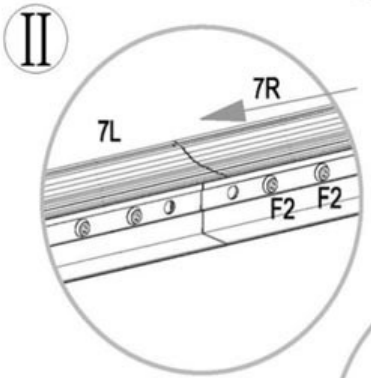
II
7R
7L
F2
F2

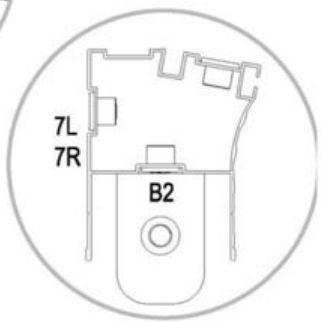
7L
7R
B2

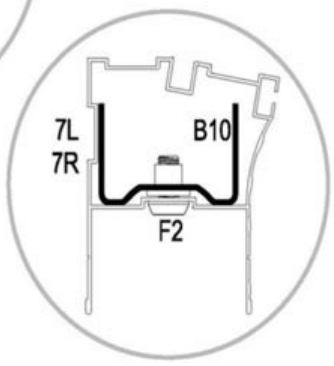
7L
7R
B10
F2

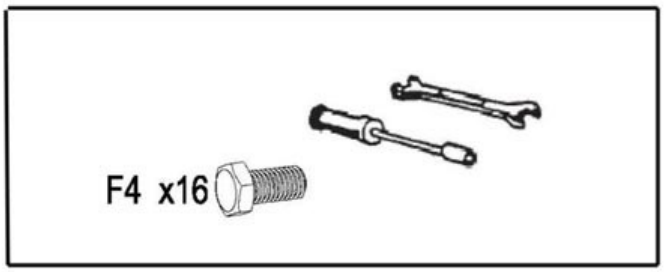
F4 x16

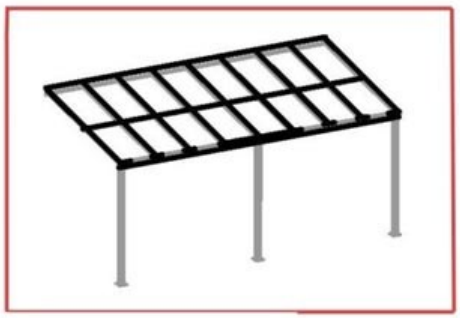

I

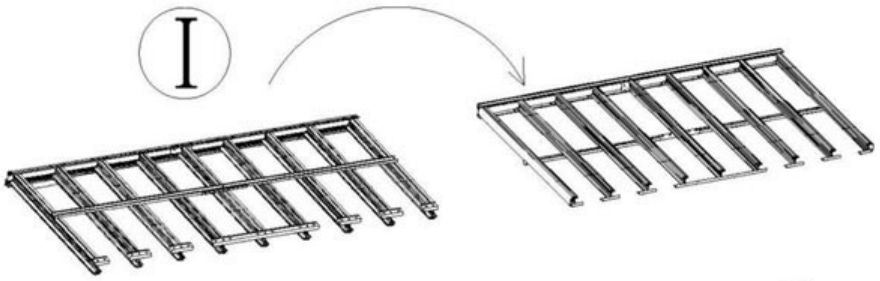

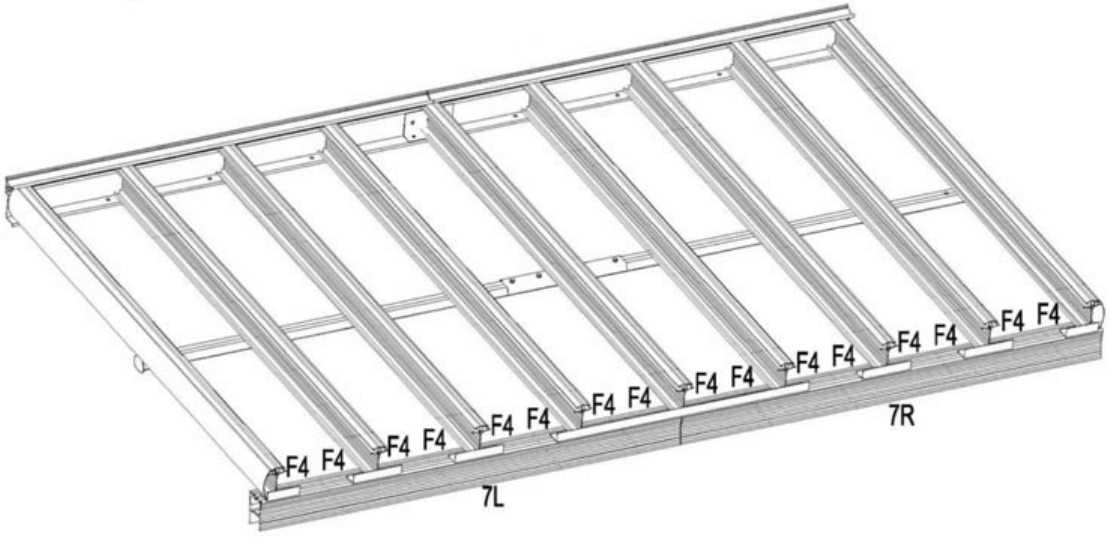
F4 F4
F4 F4
F4 F4
F4 F4
F4 F4
F4 F4
F4 F4
7L
7R

II

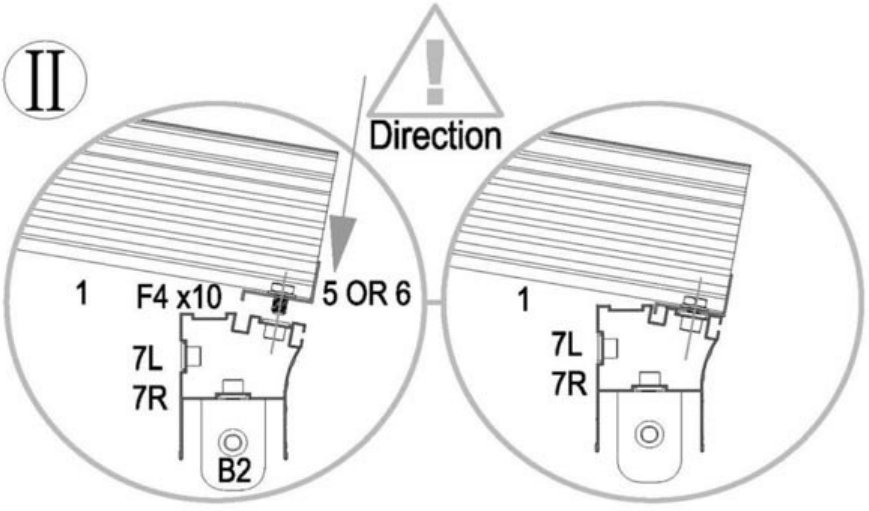
Direction
1
F4 x10
5 OR 6
7L
7R
B2
1
7L
7R

P1 x8

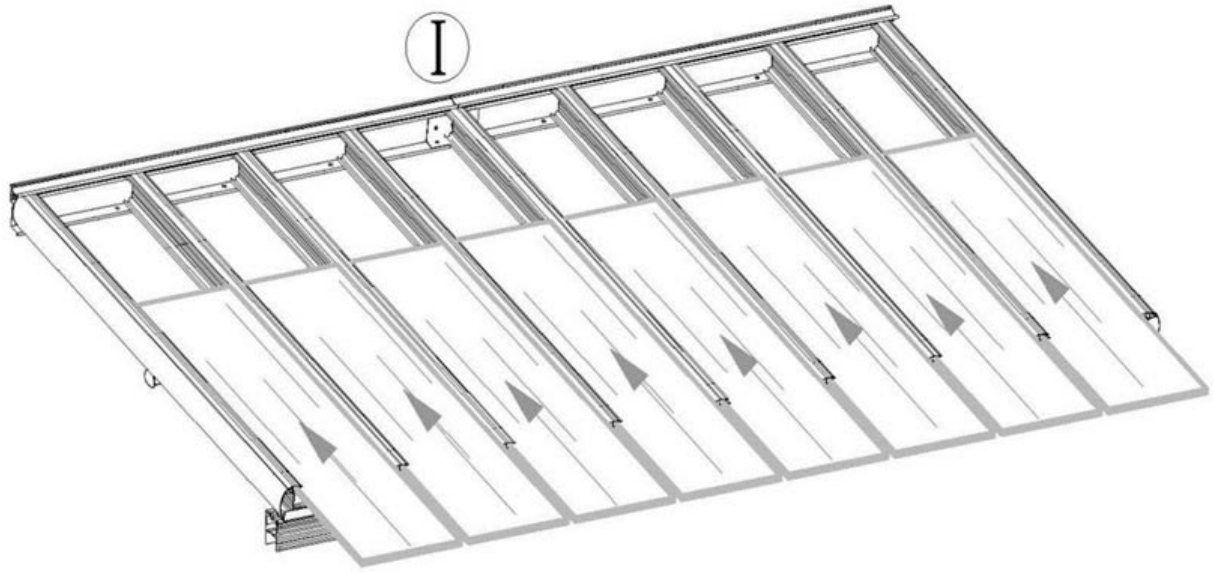

Achtung! In richtiger Richtung installieren, damit der UV-Schutz gegeben ist.

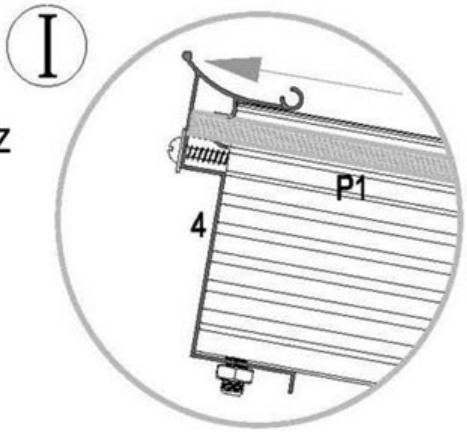

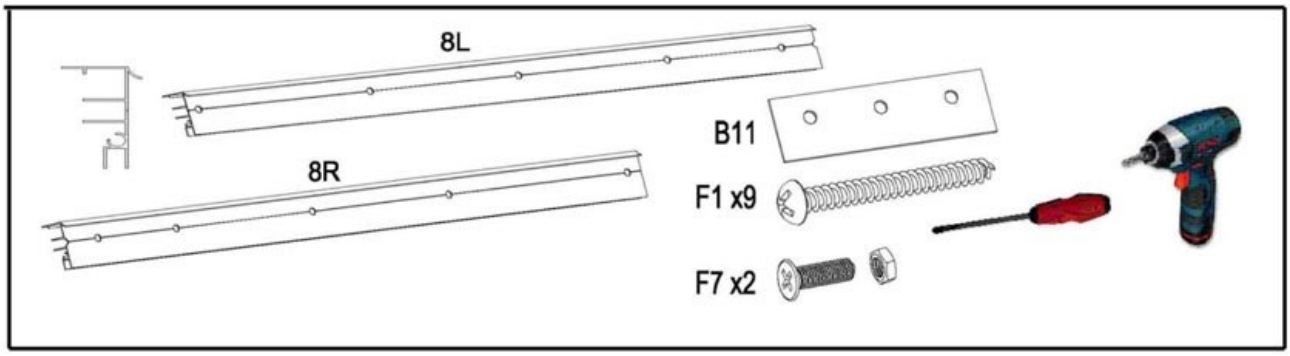

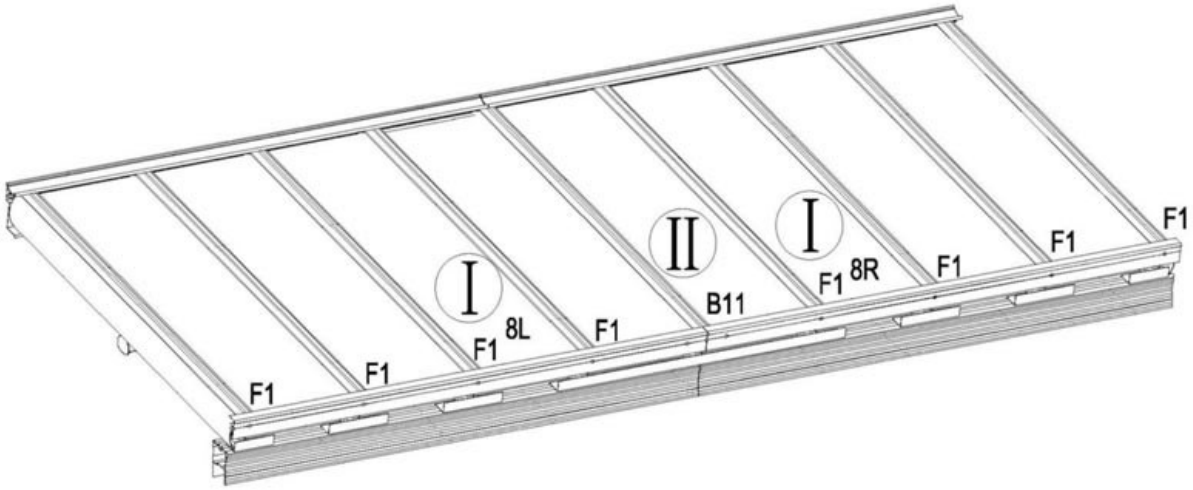

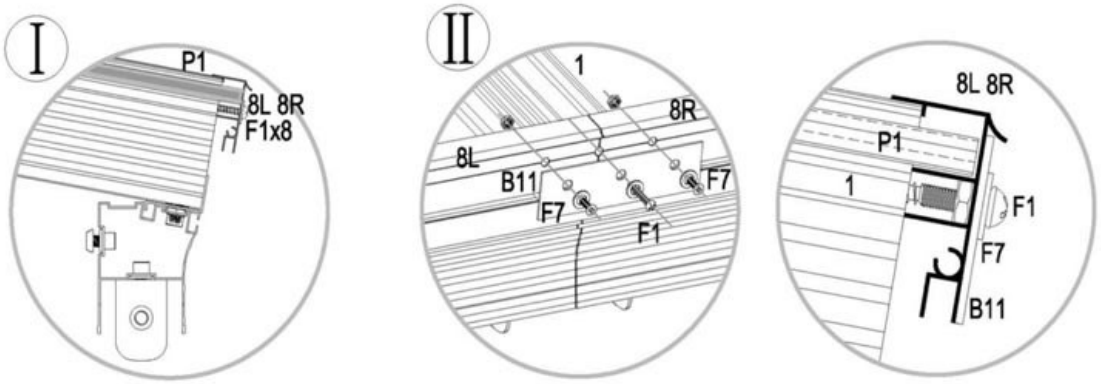

F1 lässt sich leichter installieren, wenn Sie Schmierstoff verwenden.

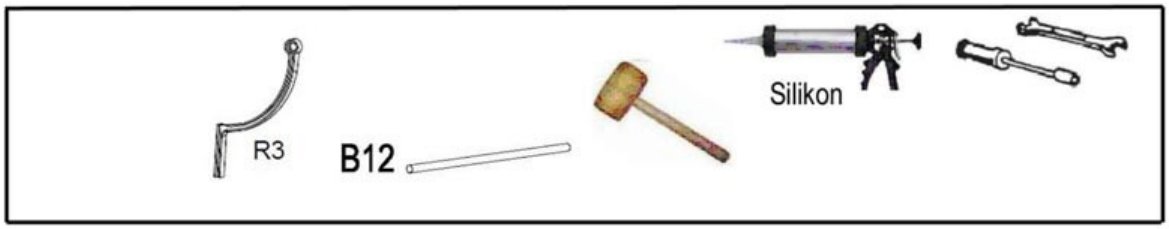

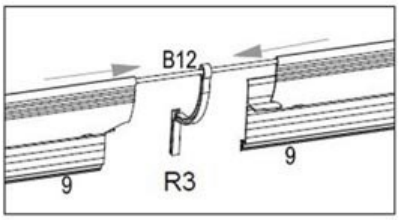

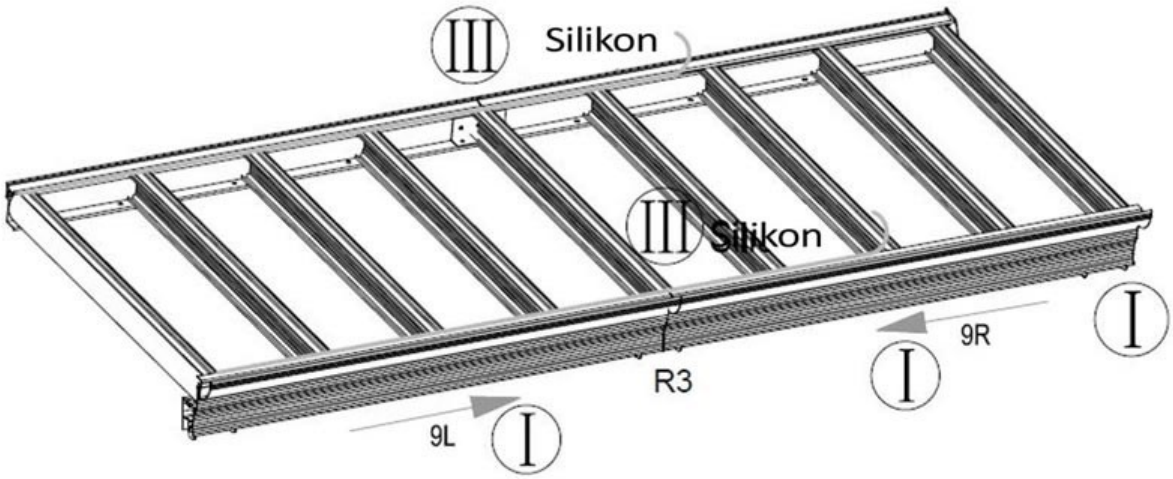

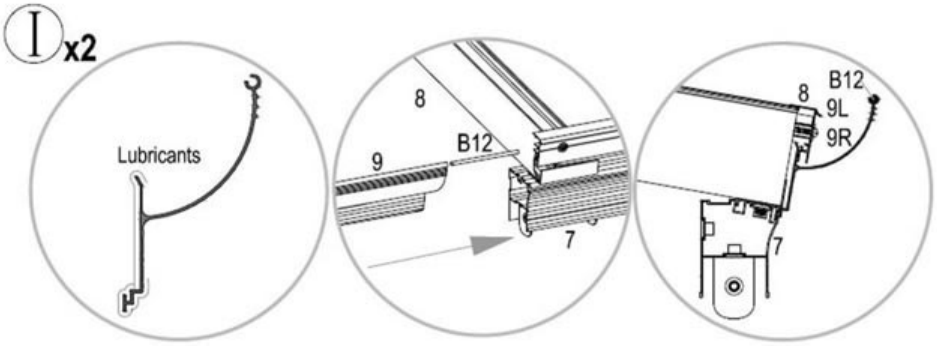

9L und 9R lassen sich leichter installieren,
wenn Sie Schmierstoff verwenden.

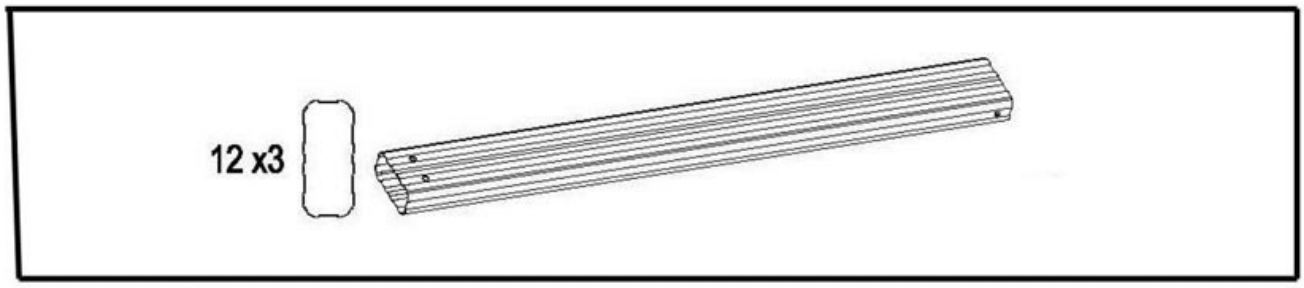

Um die Überdachung anzuheben und zu positionieren werden mindestens 3 Erwachsene benötigt!

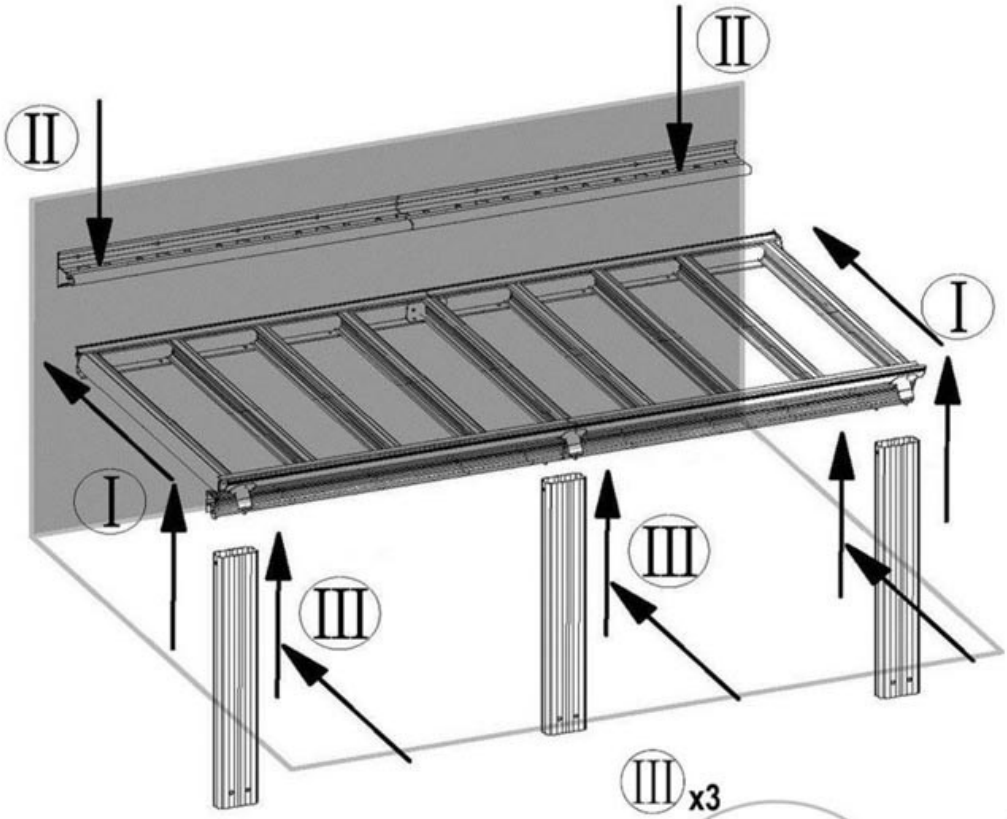

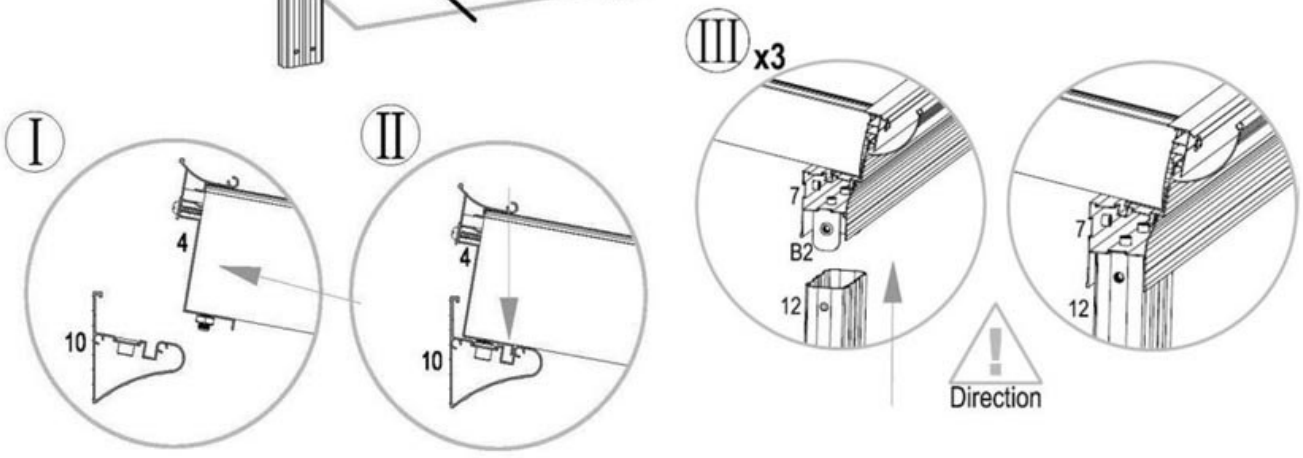

Damit die Überdachung vor dem Verschrauben einen gewissen Halt hat, befindet sich außen an der Wandschiene eine Führung in der die Überdachung eingehängt werden kann.

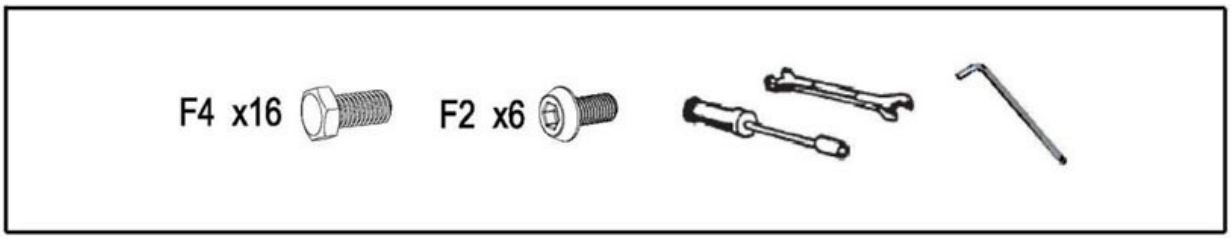
F4 x16
F2 x6

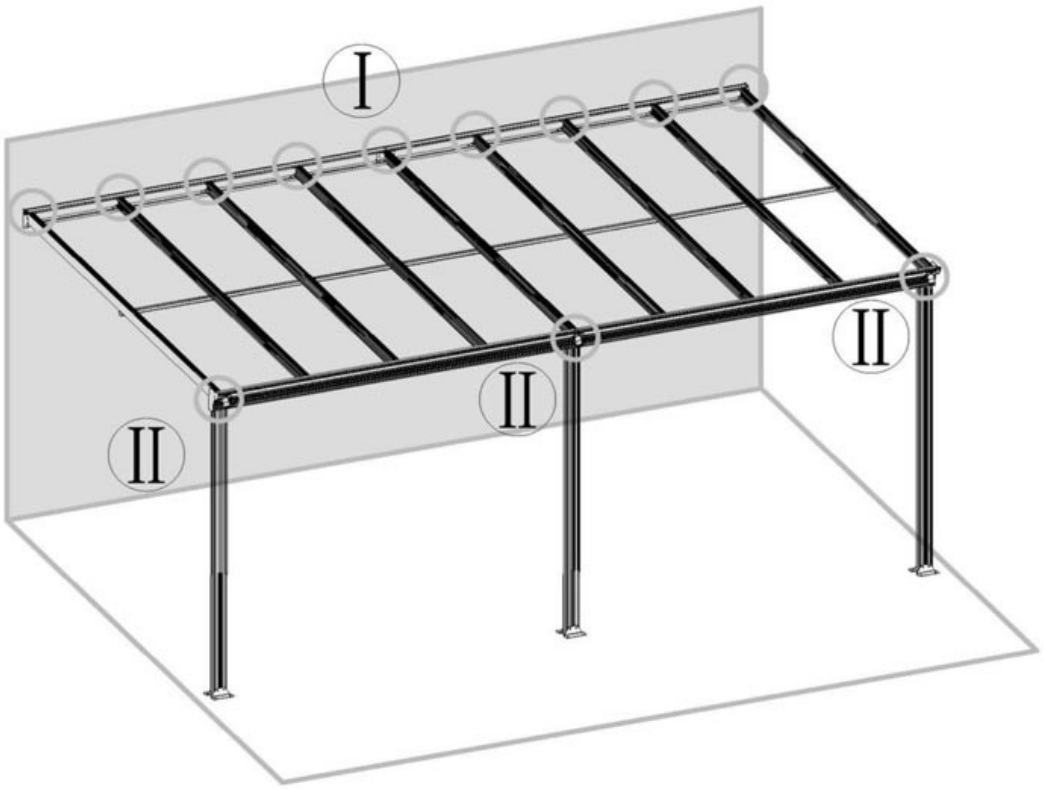
I
II
II
II

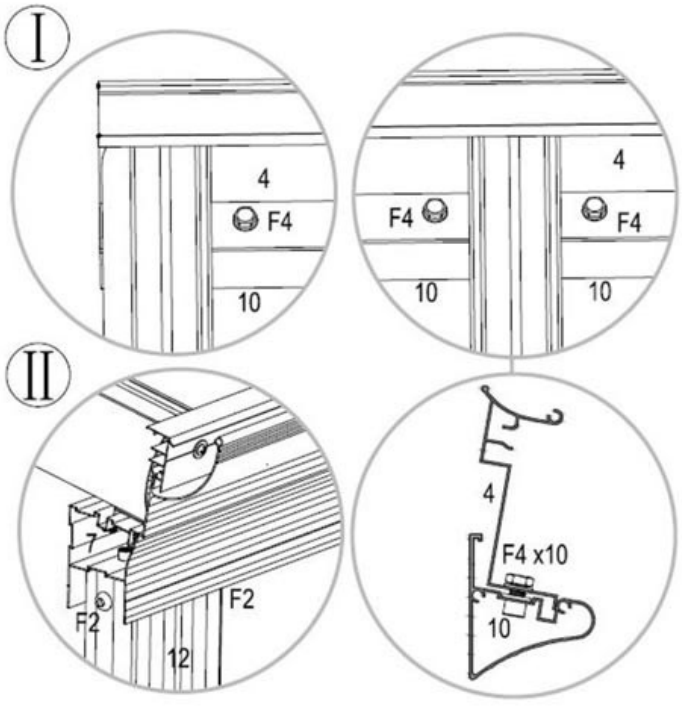
I
4
F4
10
F4
4
F4
10
10
II
7
F2
F2
12
4
F4 x10
10

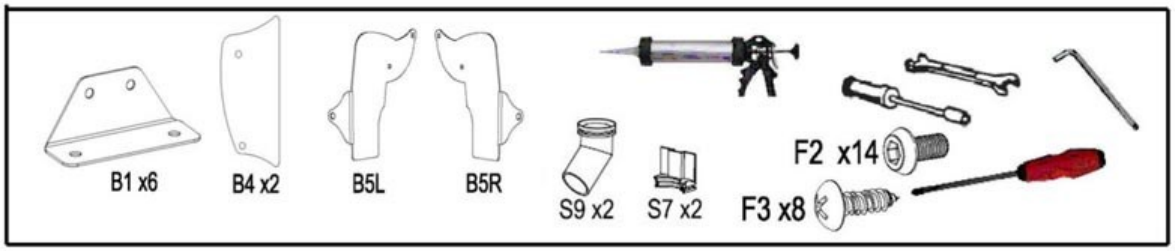
B1 x6
B4 x2
B5L
B5R
S9 x2
S7 x2
F2 x14
F3 x8

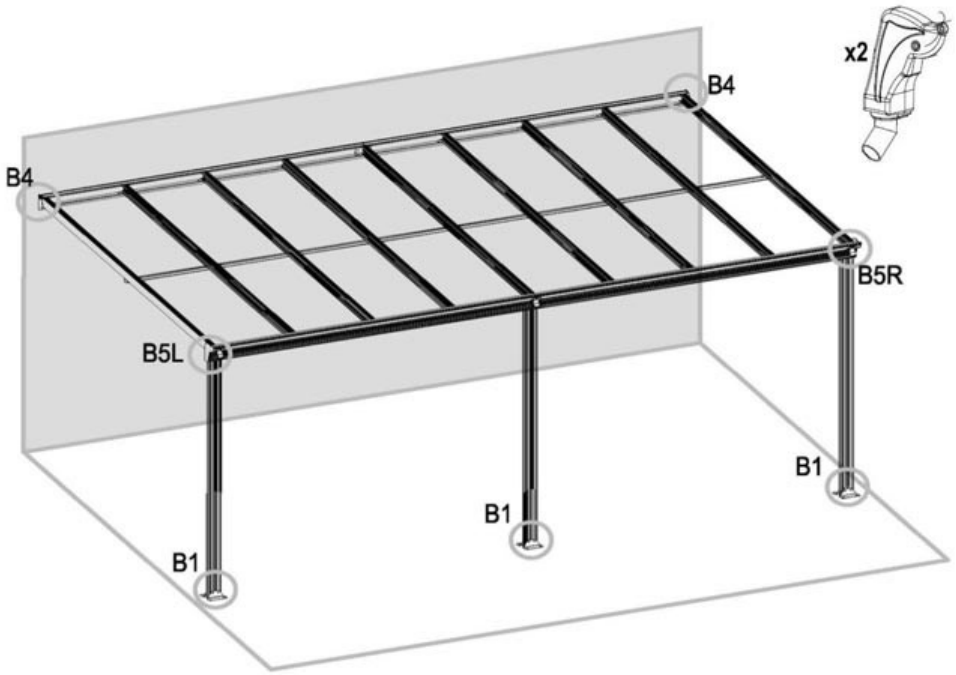
x2
B4
B4
B5R
B5L
B1
B1
B1

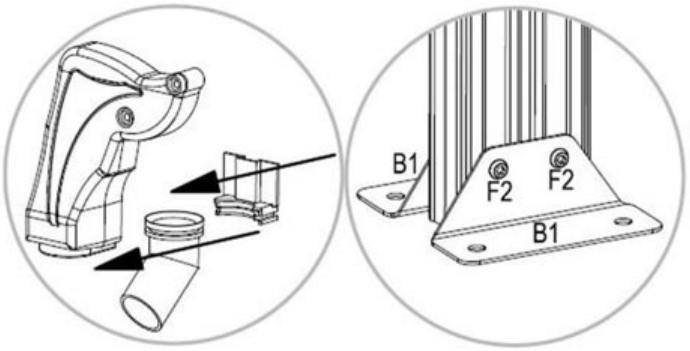
B1
F2
F2
B1

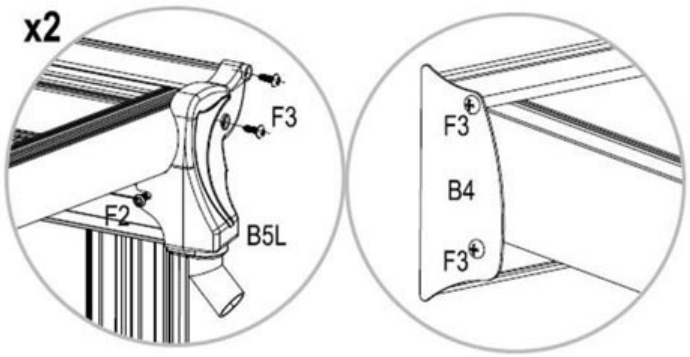
x2
F3
F2
B5L
F3
B4
F3

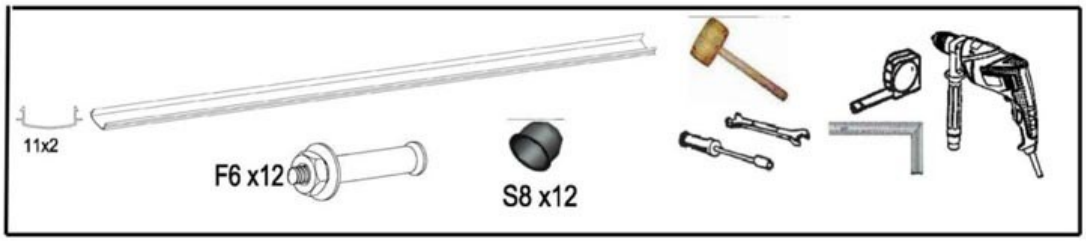

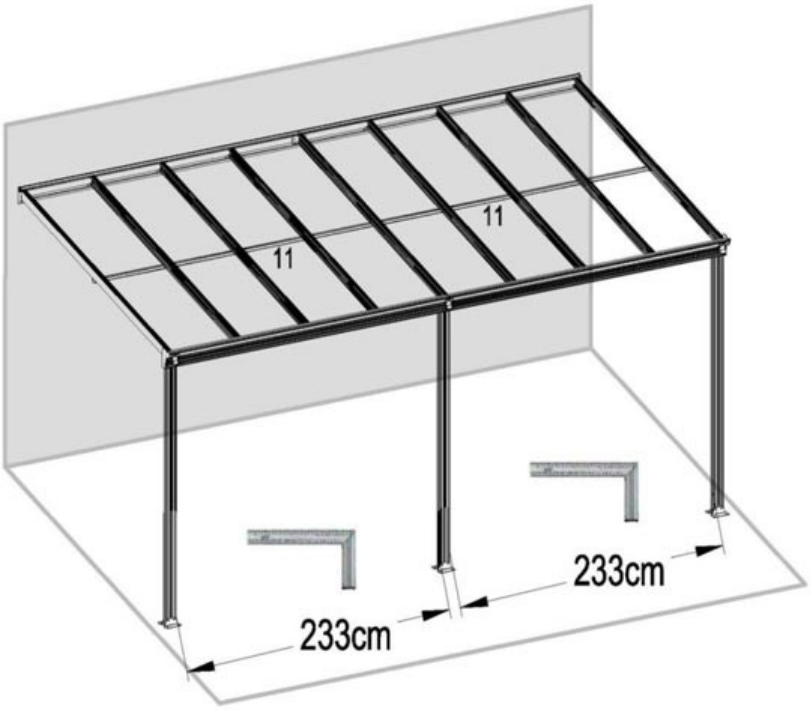

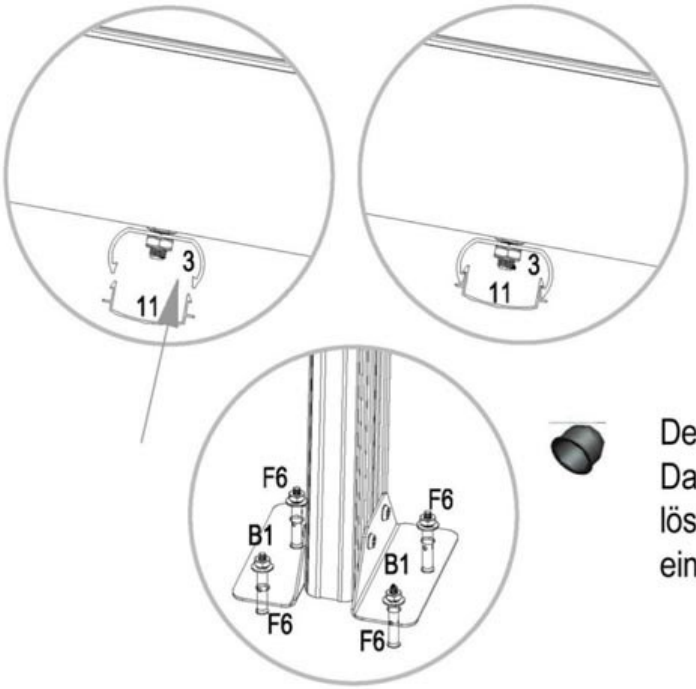

Decken Sie alle F6-Teile ab. Damit die Teile sich nicht lösen, schlagen Sie diese mit einem Holzhammer fest.

Terrassenüberdachung 557 x 303 cm

Technische Informationen

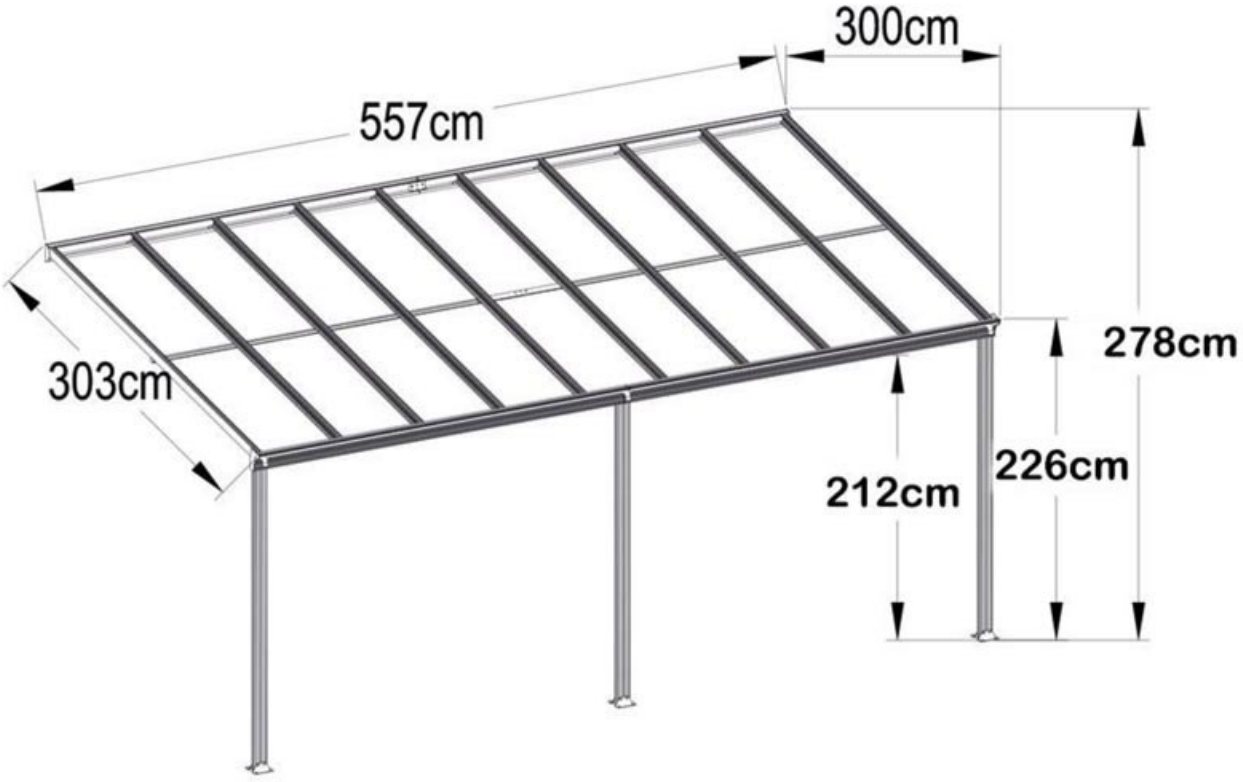

Lieferumfang

Gerüst

Nr.	Anzahl		
1	10		2968mm
2	2		2968mm 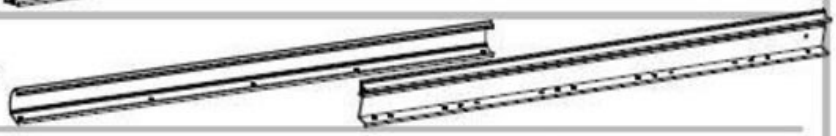
3	2		2767mm
4L	1		2782mm 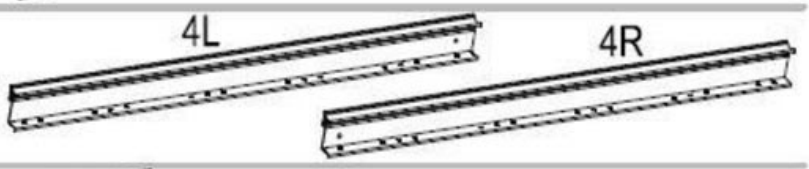
4R	1		
5	2		80mm 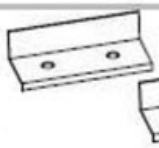
6	4		120mm
14	1		1953mm
7L	1		2782mm 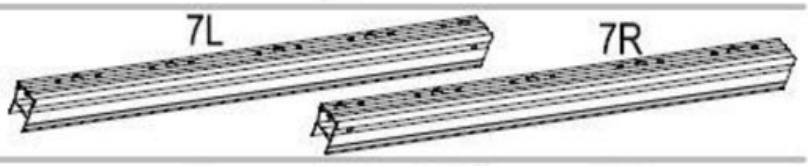
7R	1		
8L	1		2782mm 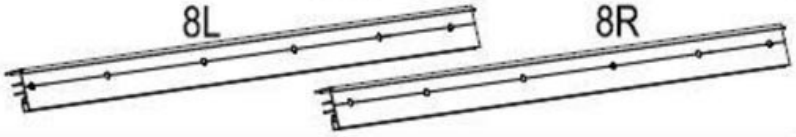
8R	1		
9L	1		2782mm 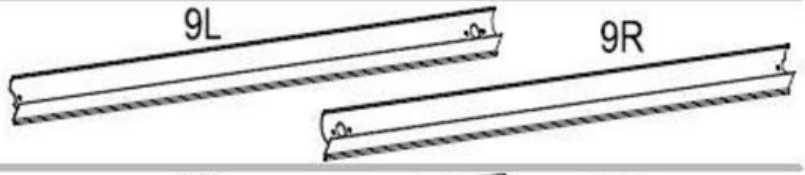
9R	1		
10L	1		2782mm 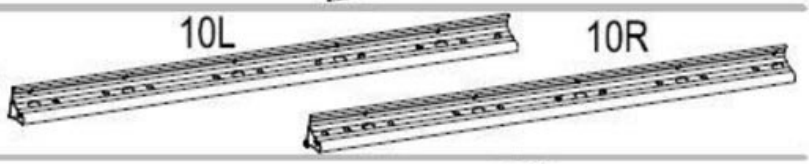
10R	1		
11	2		2767mm
12	3		2150mm

Nr.	Anzahl	Verbindungsteile
B1	6	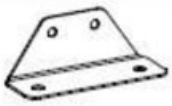
B2	3	
B4	2	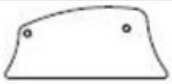
B5L	1	B5L B5R
B5R	1	
B7	2	
B8	1	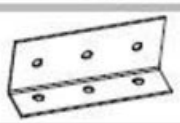
B9	1	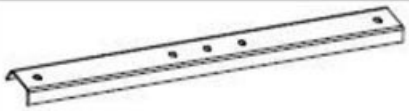
B10	1	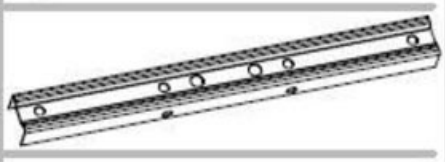
B11	1	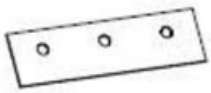
B12	3	

Nr.	Anzahl	Schrauben
F1	24	5-40mm
F2	24	6-12mm
F3	4	5-13mm
F4	94	6-10mm
F4-1	50	6mm
F4-2	4	6mm
F5	10	4-35mm
F6	12	6-60mm 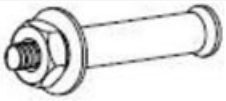
F7	2	4-12mm
F8	6	6-10mm

S8 x12

R1x2

R2x2

R3x2

S9 x2

S7 x2

P1 x9

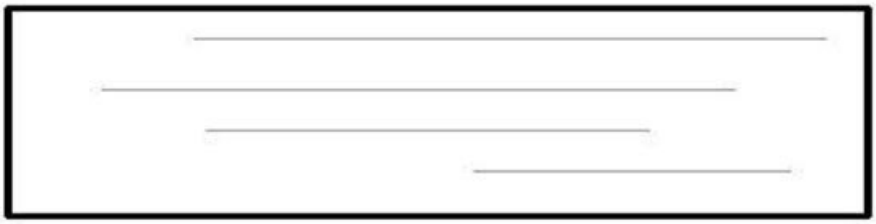

Montageübersicht der Rahmenkonstruktion

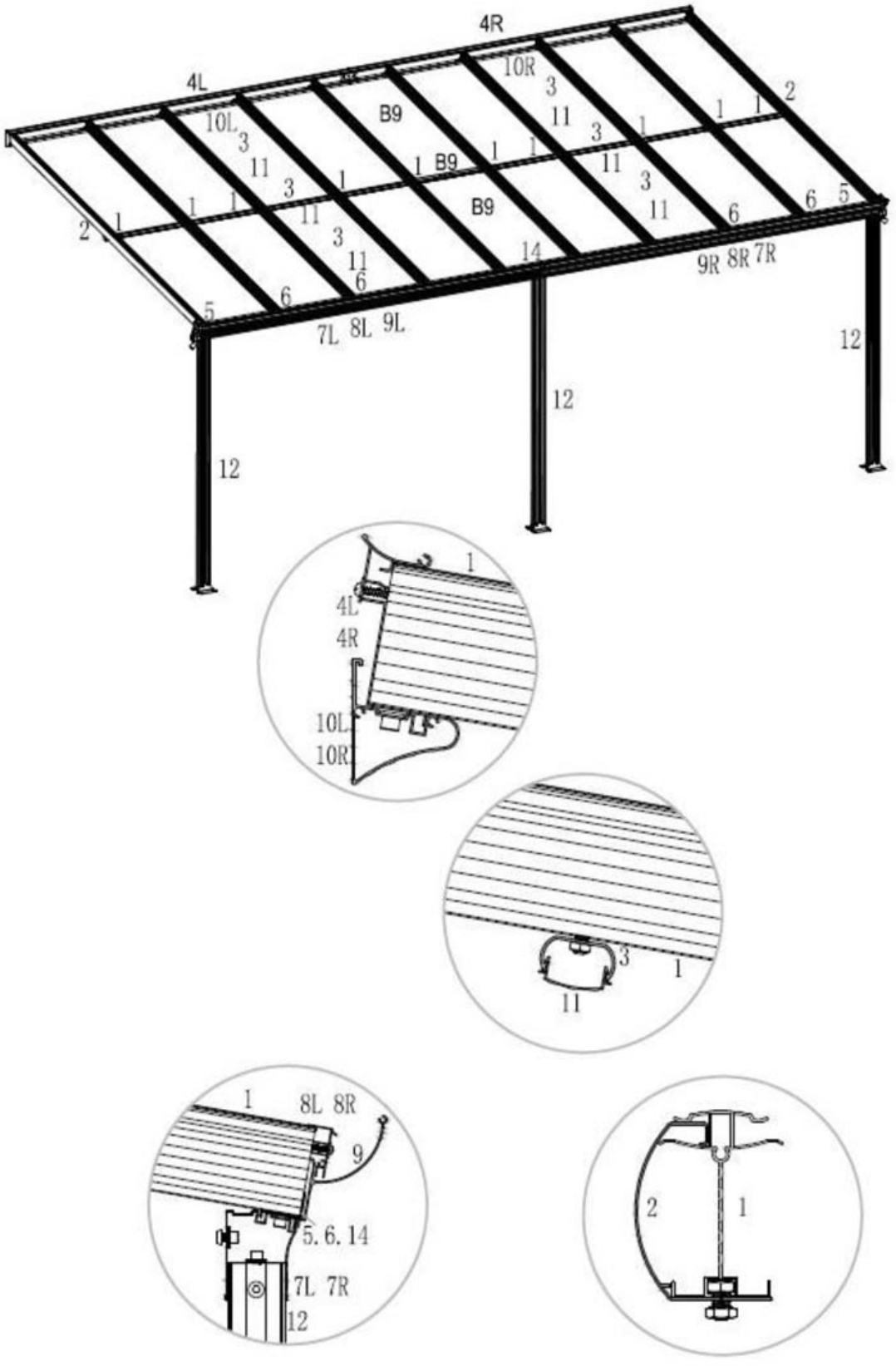

Wichtiger Hinweis zum richtigen Einsetzen der Hohlkammerplatten:
Auf den Hohlkammerplatten befindet sich Schutzfolien. Die bedruckte weiße Folie muss zur Sonne gerichtet sein, um den UV-Schutz zu gewährleisten. Vor der Montage muss diese Folien natürlich entfernt werden.

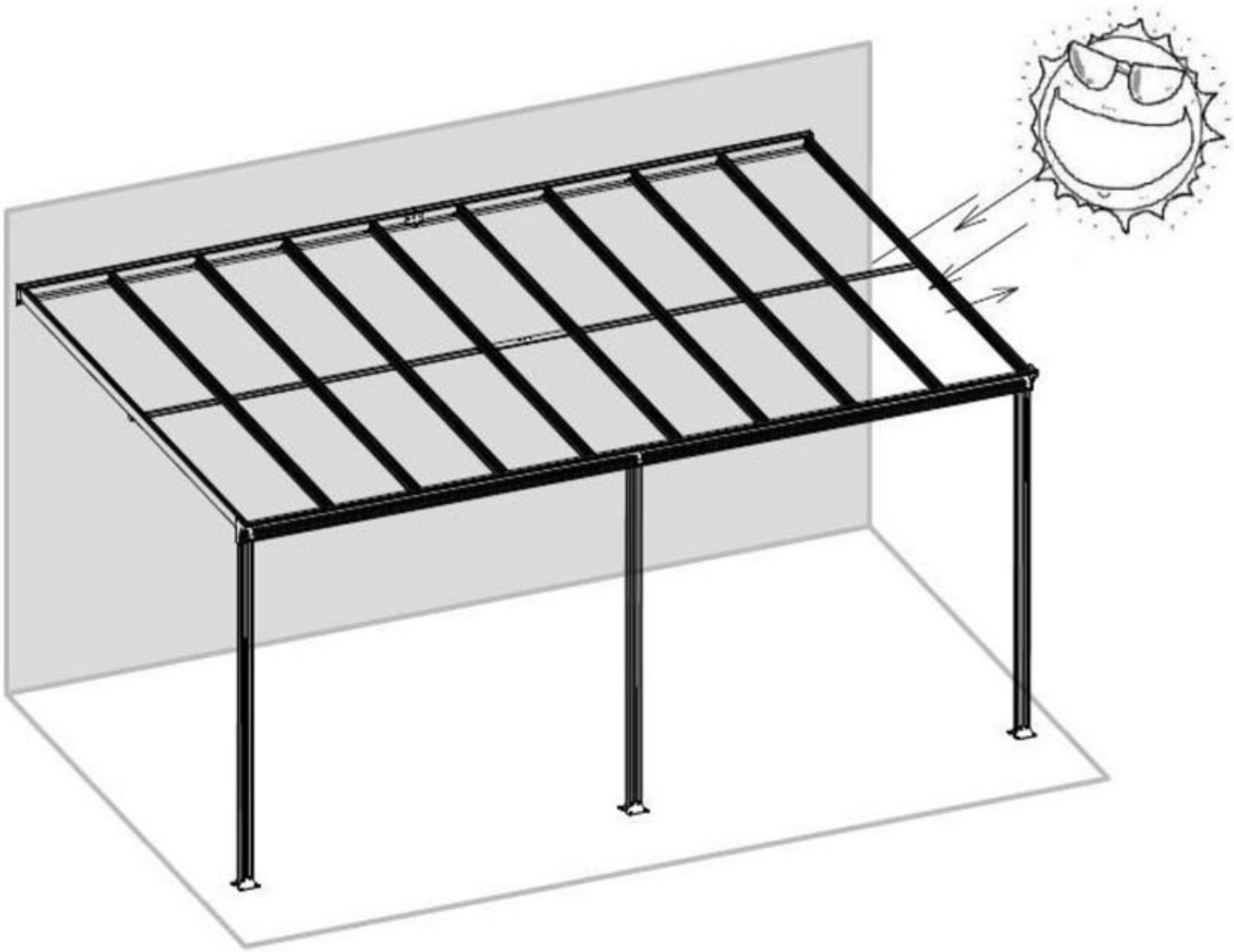

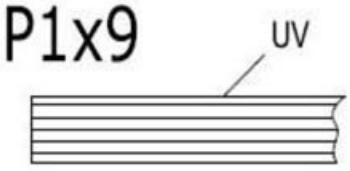

Wichtiger Hinweis zur Installation der Sechskantschrauben: Platzieren Sie die Sechskantschrauben in der Nut und drehen Sie diese im Uhrzeigersinn, bis ein Drehen nicht mehr möglich ist. Justieren Sie die Schrauben per Hand, so dass sich das Gewinde an der richtigen Stelle festsetzt. Befestigen Sie die Schraube mit der Mutter.

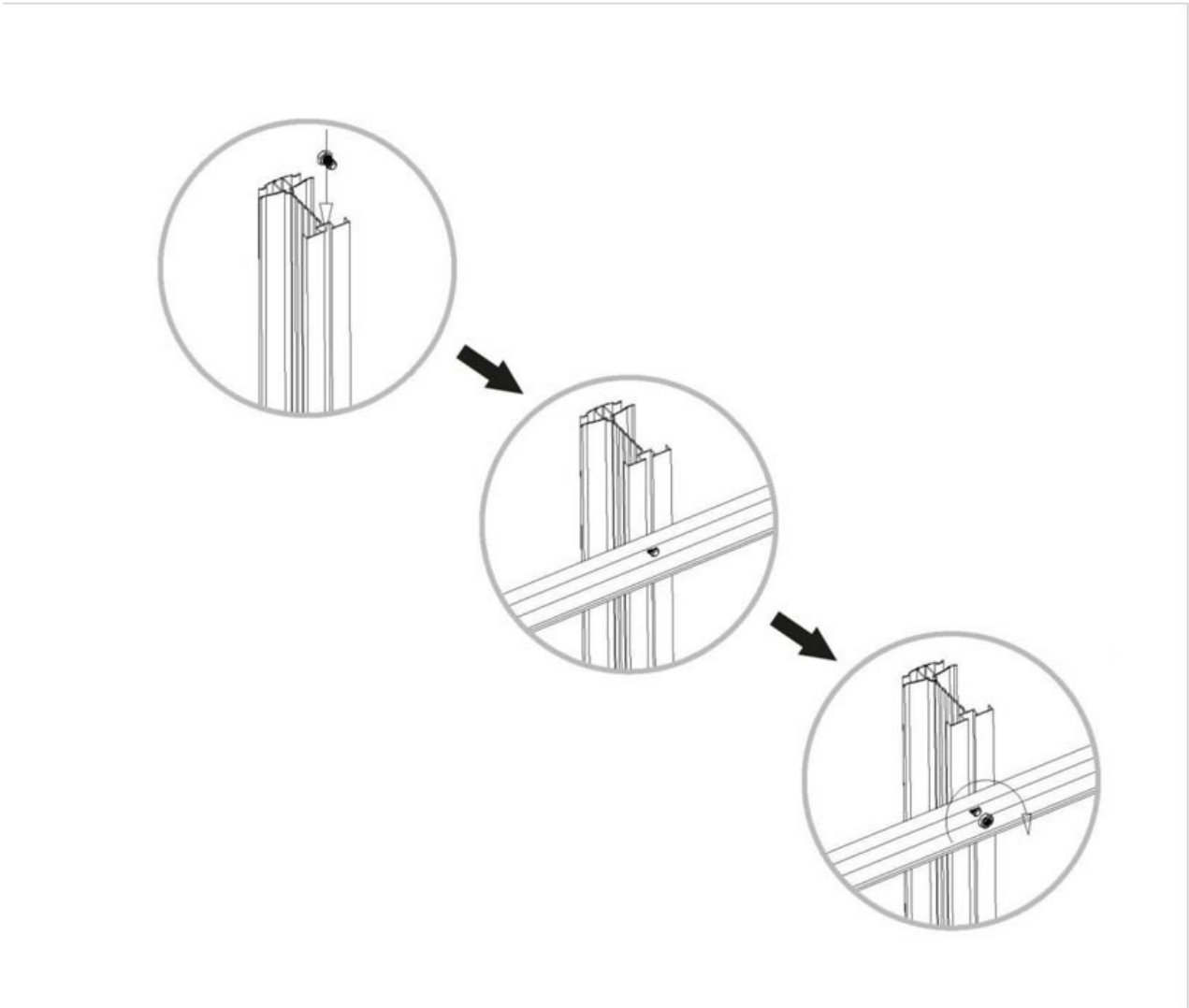

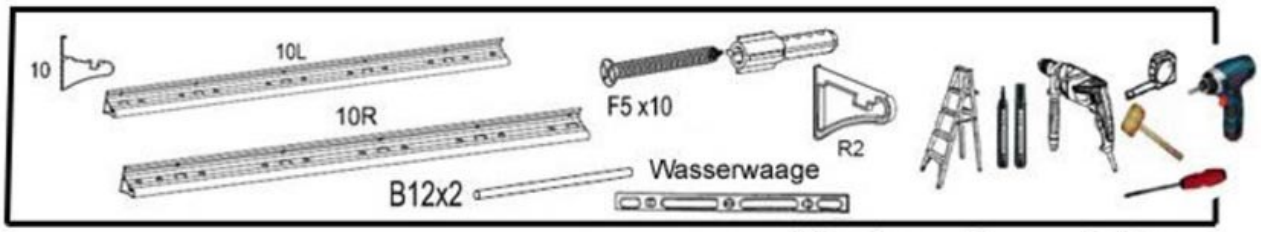

Montieren Sie vor Aufbau der Terrassenüberdachung die Wandschiene. Zum Schluss wird die gesamte Überdachung auf diese Schiene gelegt und verschraubt.

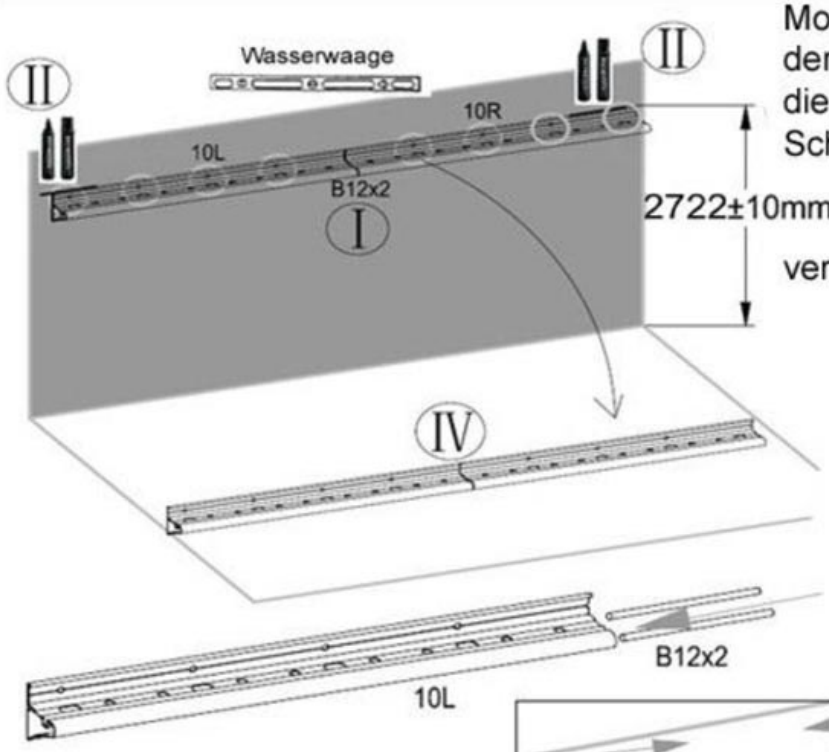

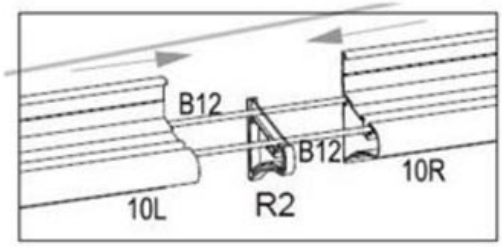

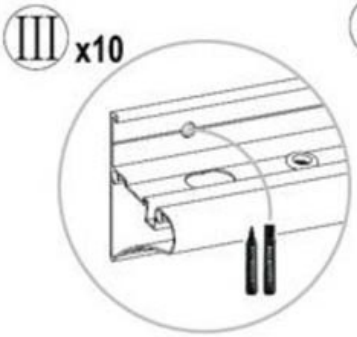

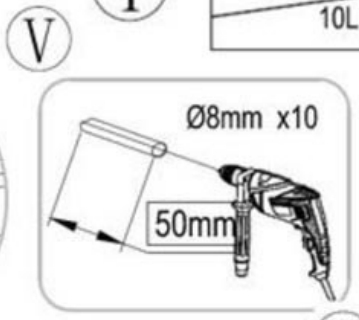

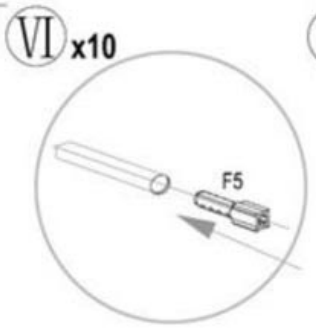

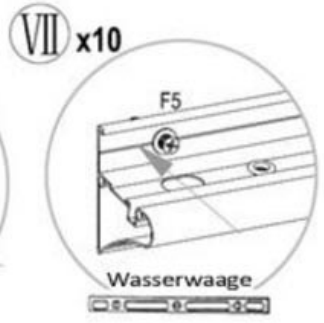

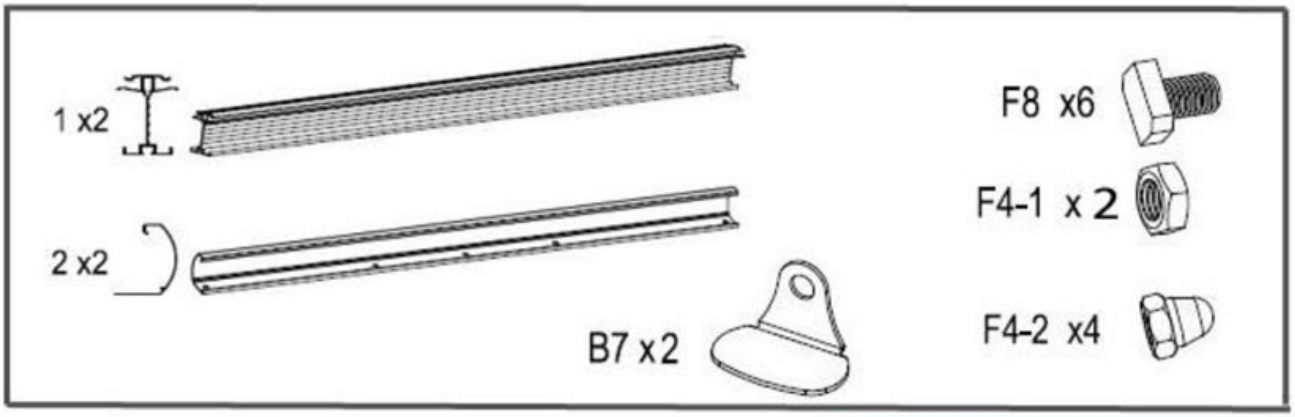
1 x2
2 x2
B7 x2
F8 x6
F4-1 x 2
F4-2 x4

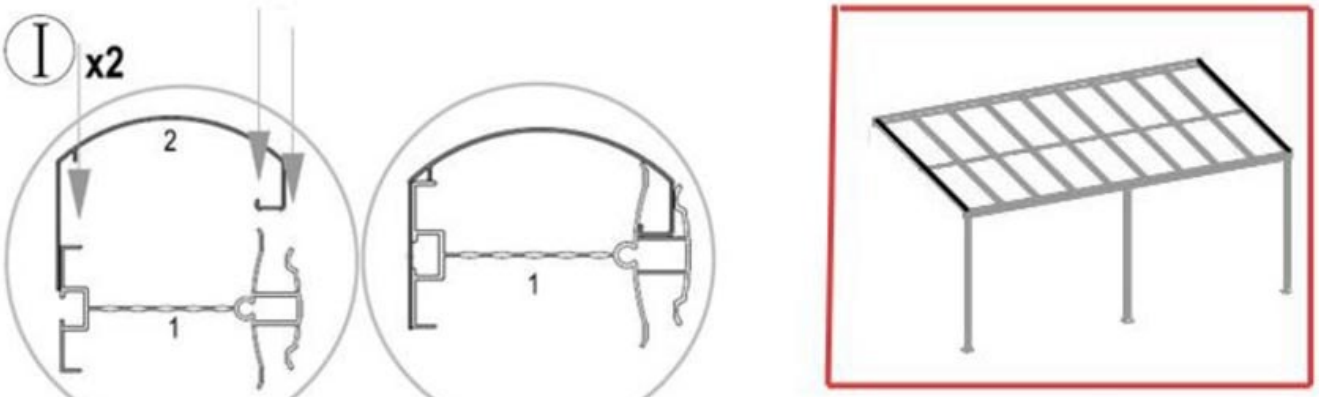
I x2
2
1
1

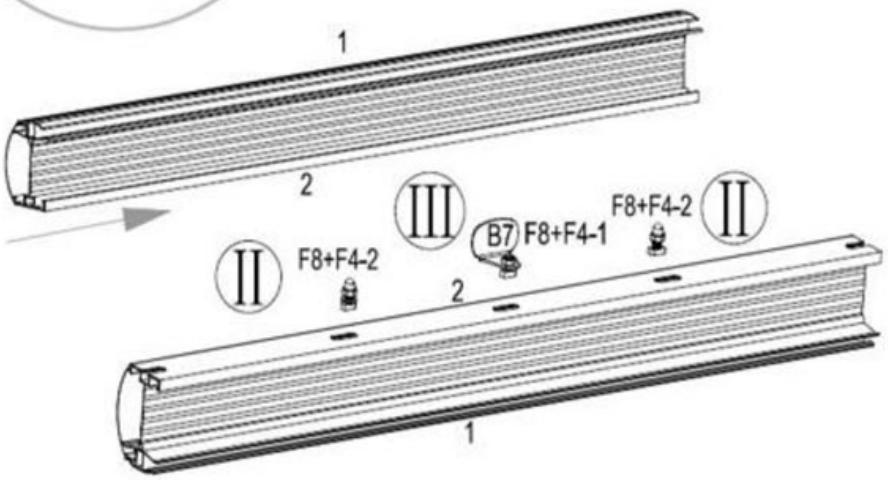
1
2
III
B7
F8+F4-1
F8+F4-2
II
F8+F4-2
II
2
1

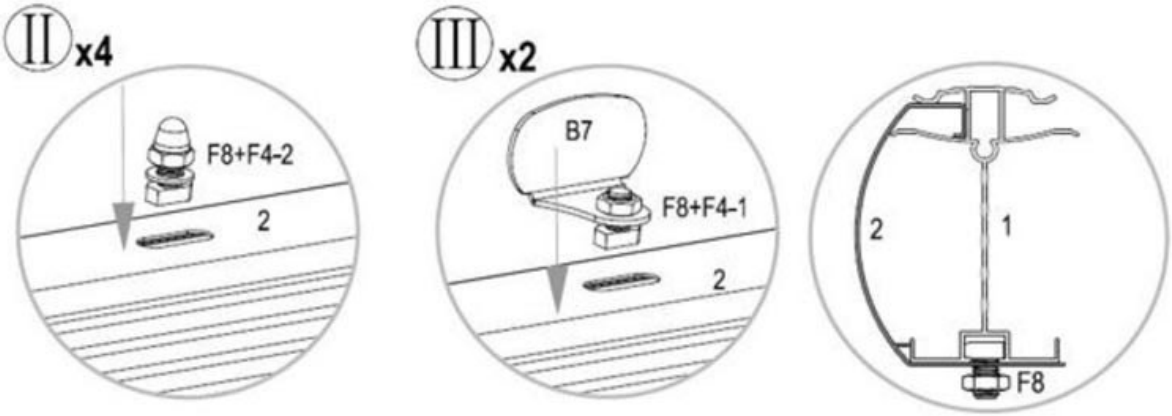
II x4
F8+F4-2
2
III x2
B7
F8+F4-1
2
2
1
F8

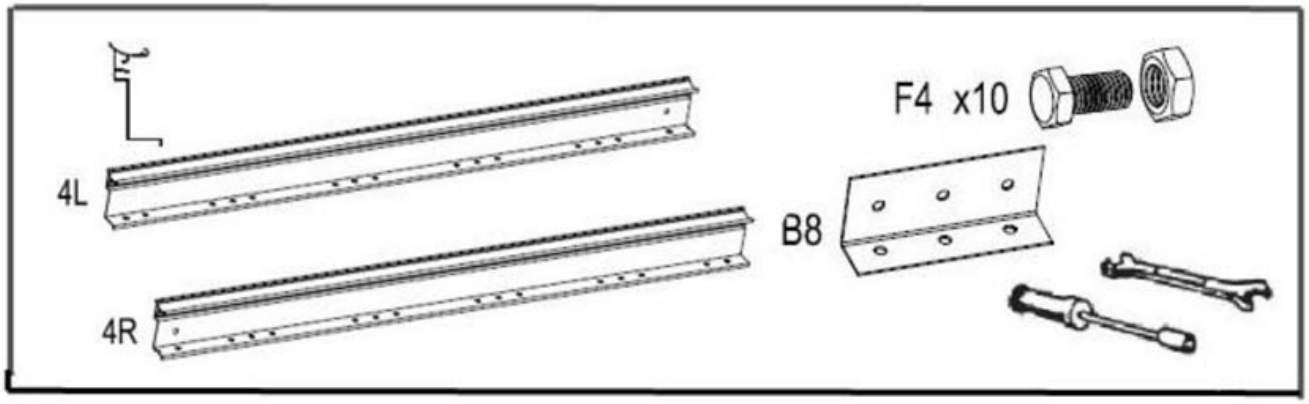
4L
4R
F4 x10
B8

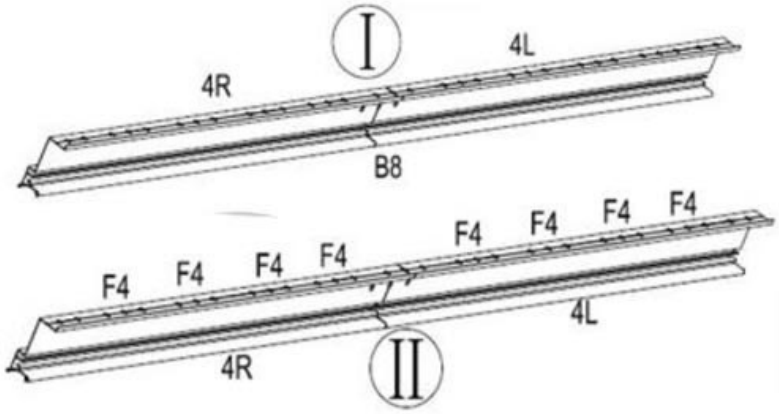
I
4L
4R
B8
F4 F4 F4 F4 F4 F4 F4 F4
4L
4R
II

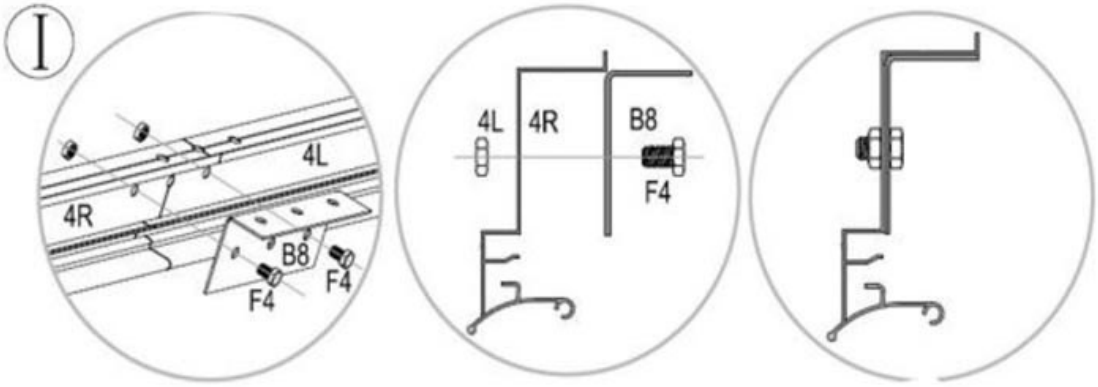
I
4L
4R
B8
F4
F4
4L
4R
B8
F4

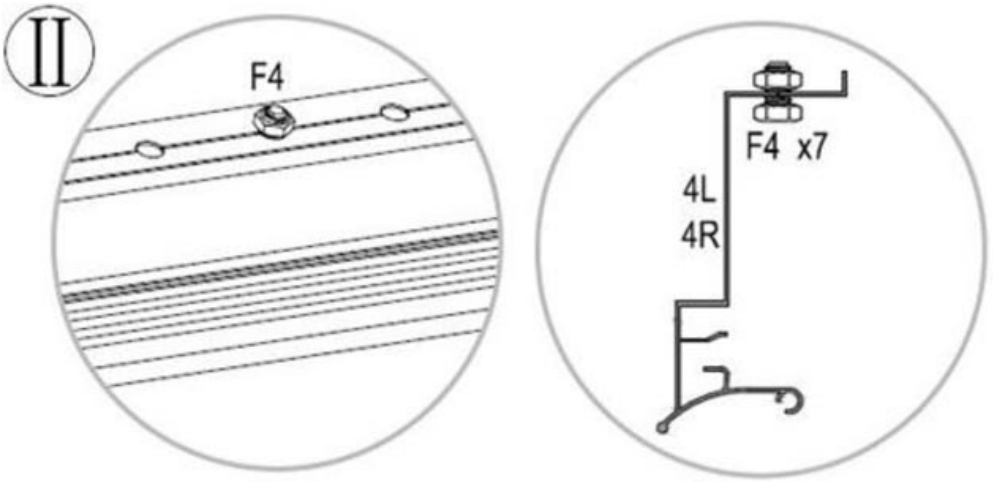
II
F4
F4 x7
4L
4R

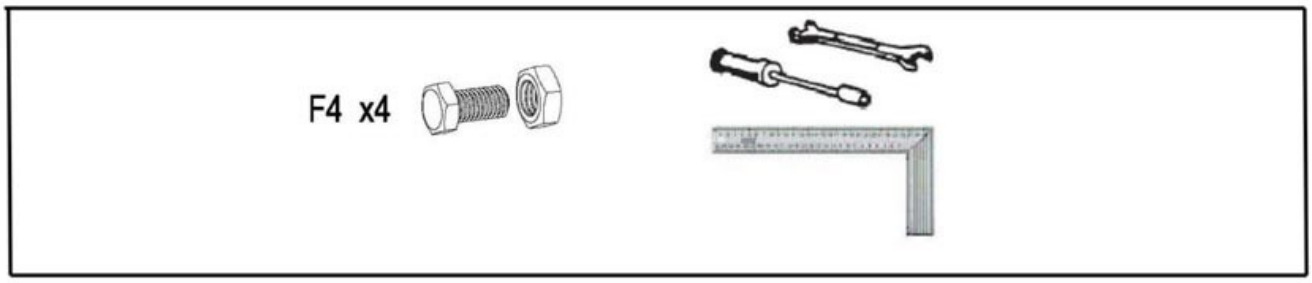

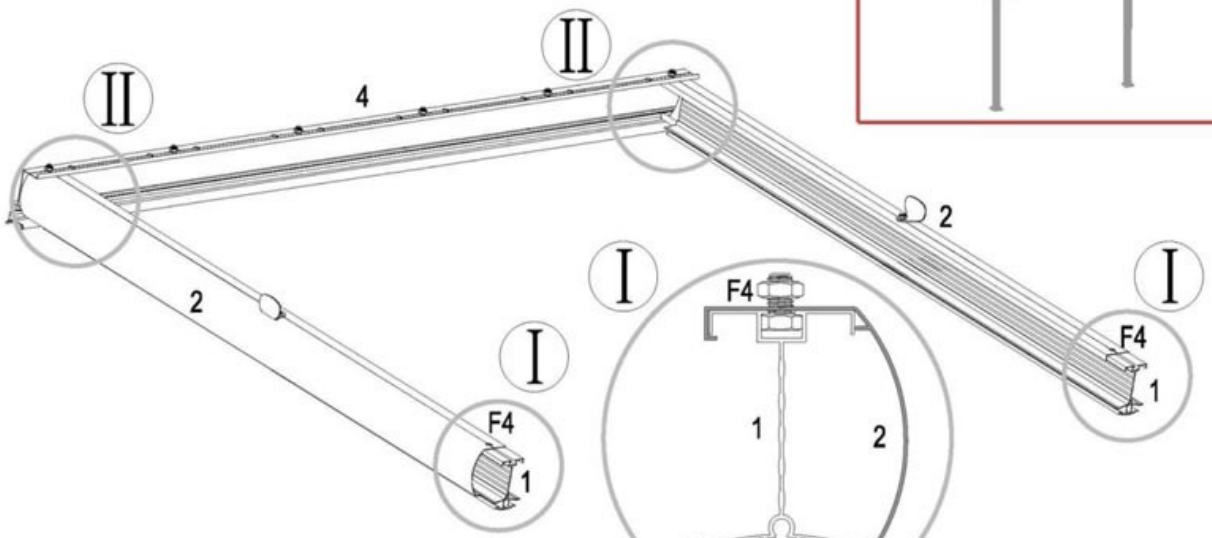

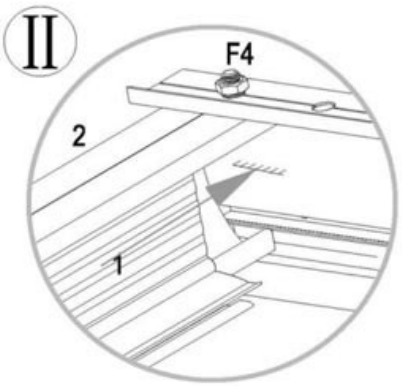

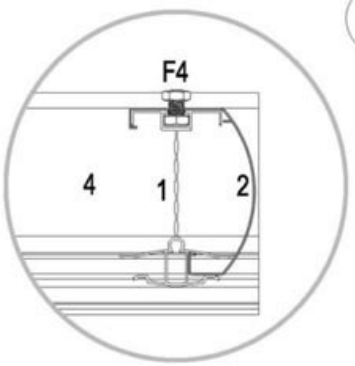

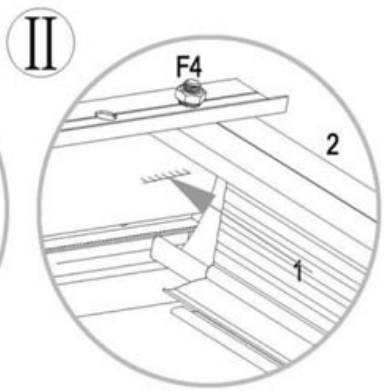

Nr. 1 und Nr. 4 müssen
rechtwinklig zueinander stehen!

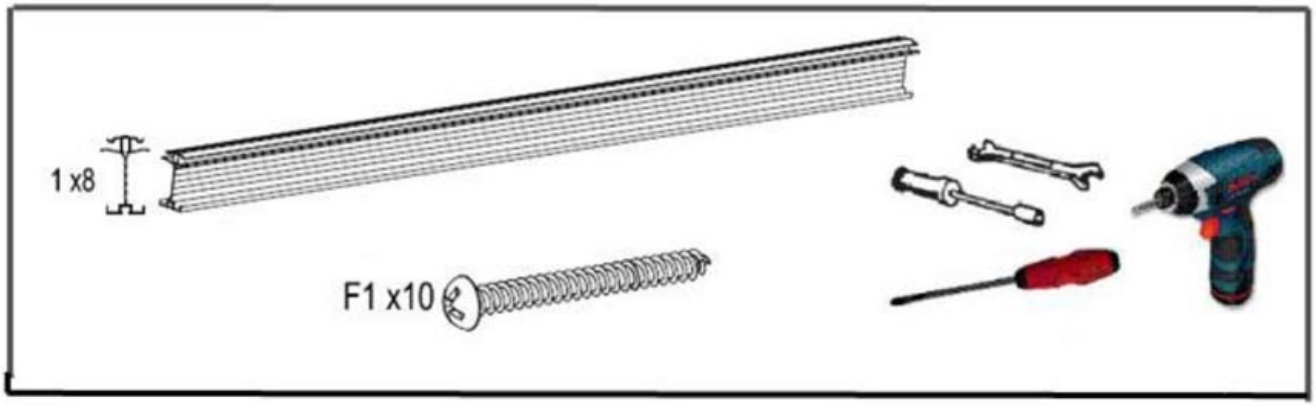
1 x8
F1 x10

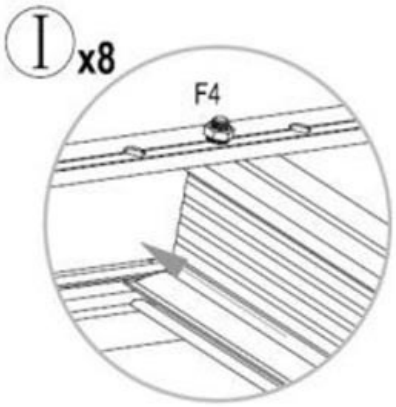
I x8
F4

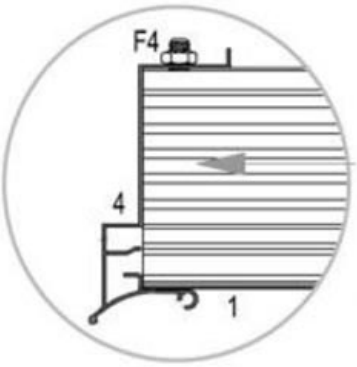
F4
4
1

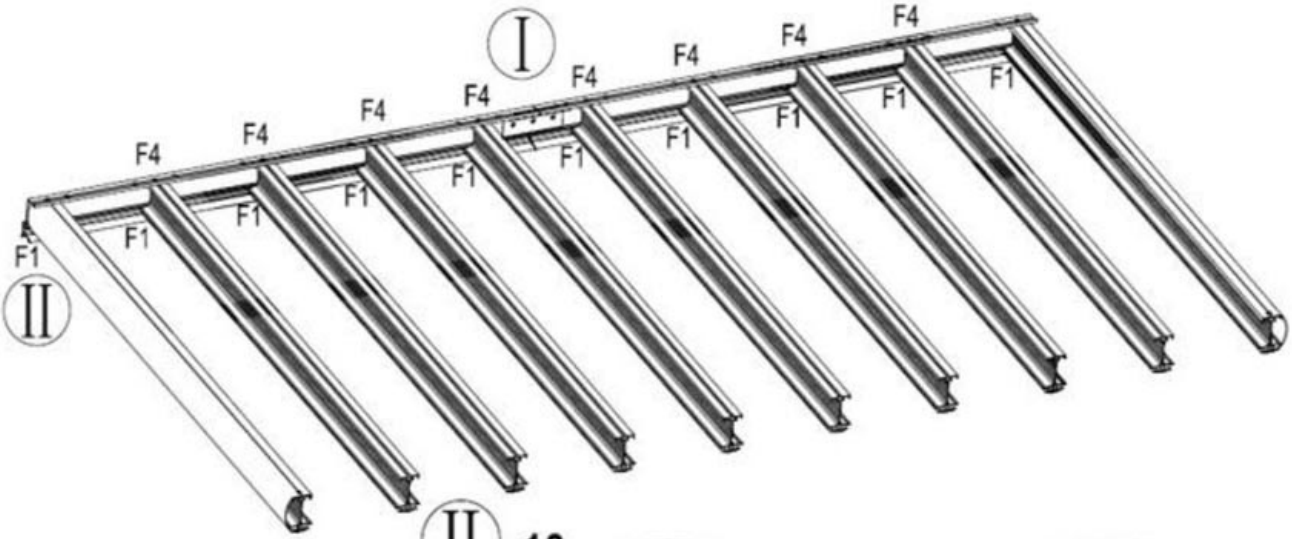
I
II
F4
F1

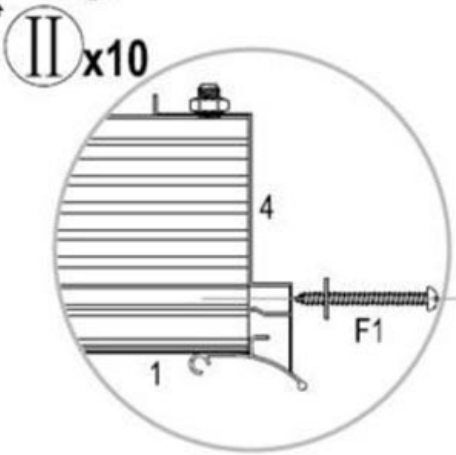
II x10
4
F1
1

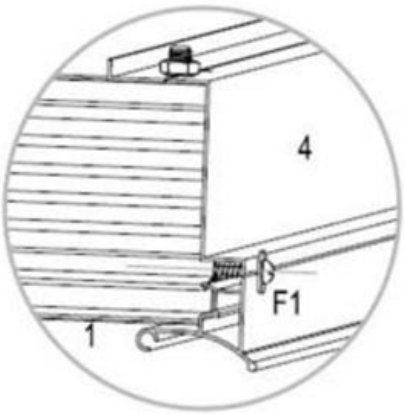
4
F1
1

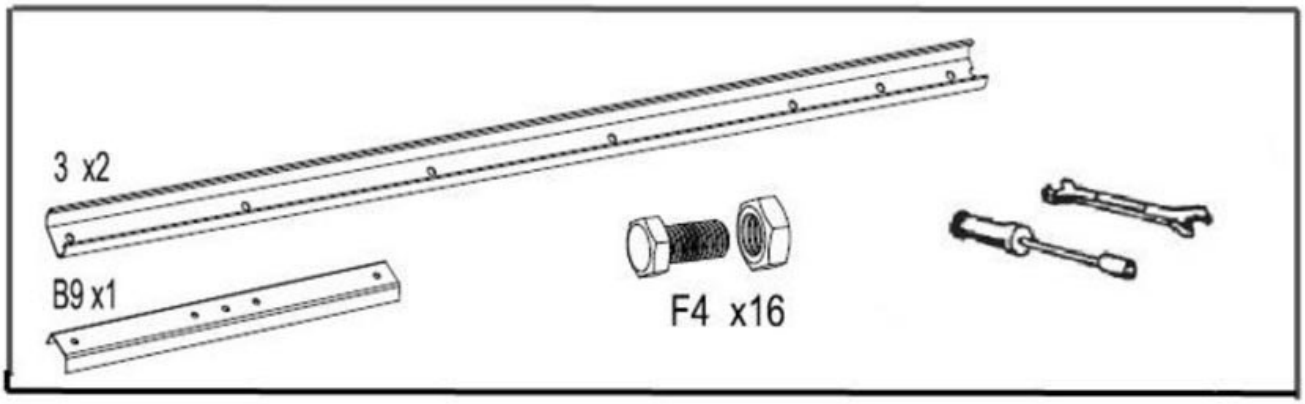
3 x2
B9 x1
F4 x16

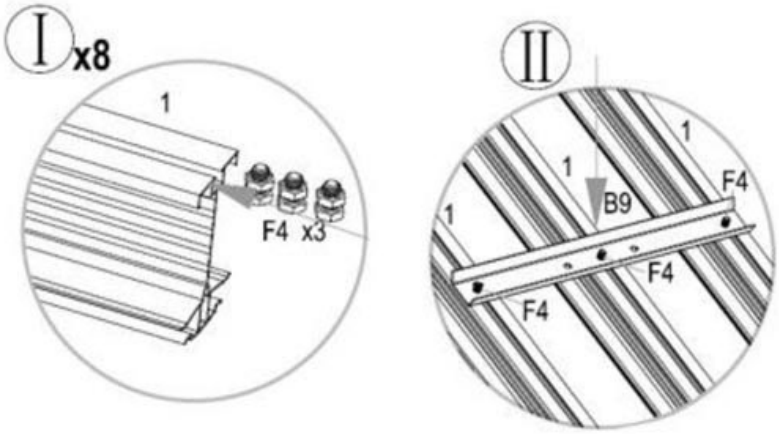
I x8
1
F4 x3
II
1
1
B9
F4
1
F4
F4

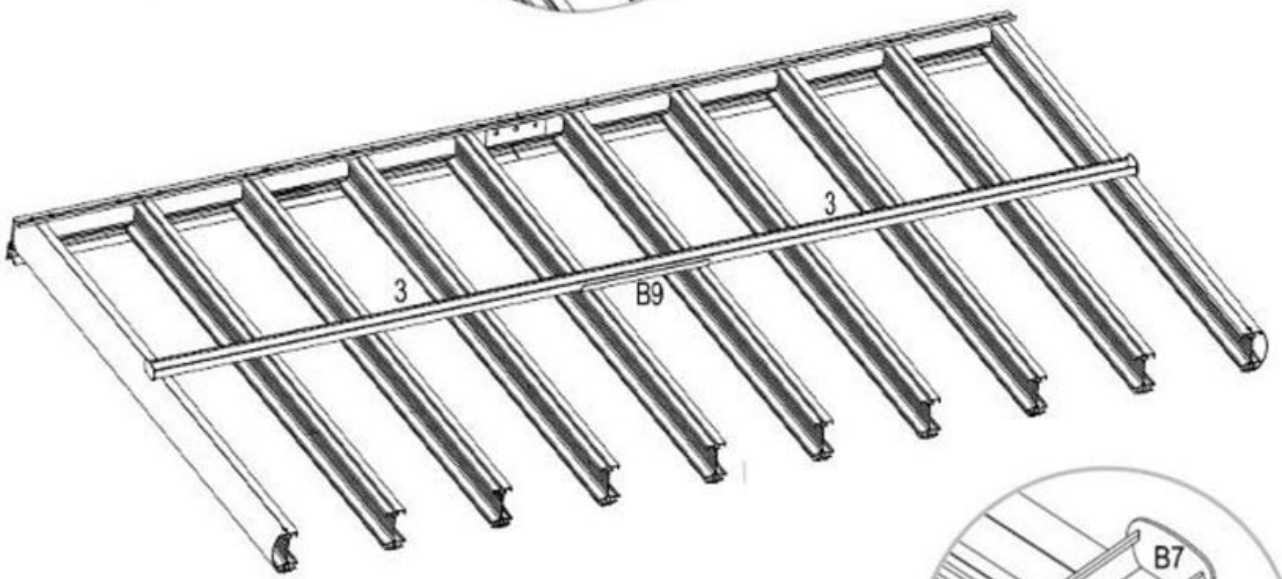
3
3
B9

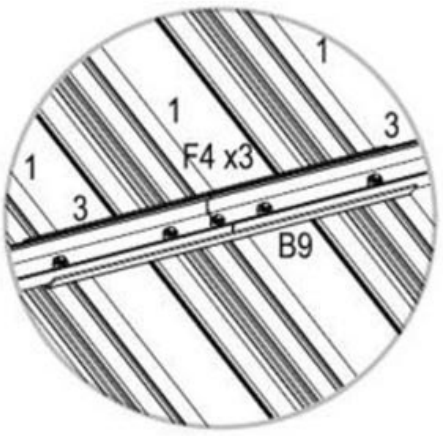
1
1
F4 x3
1
3
3
B9

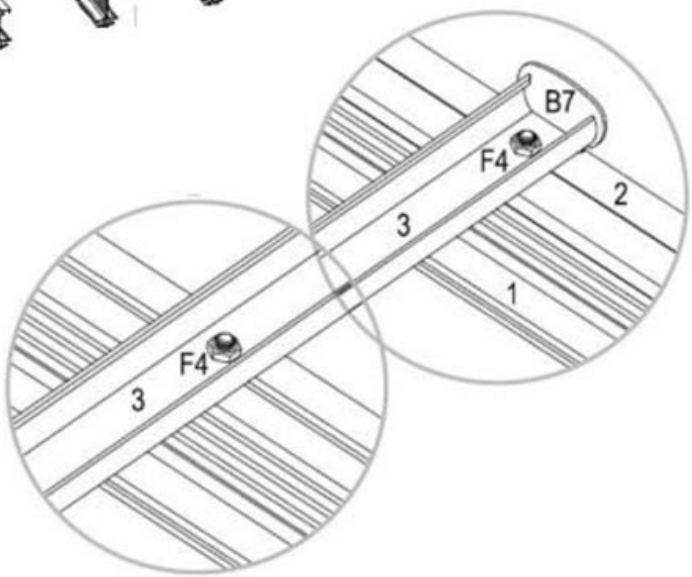
B7
F4
2
3
1
F4
3

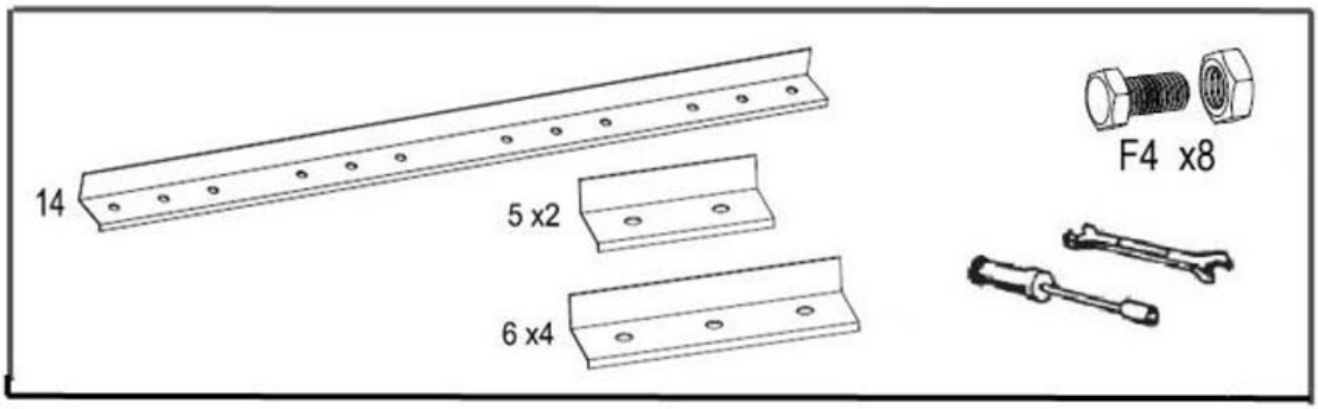
14
5 x2
6 x4
F4 x8

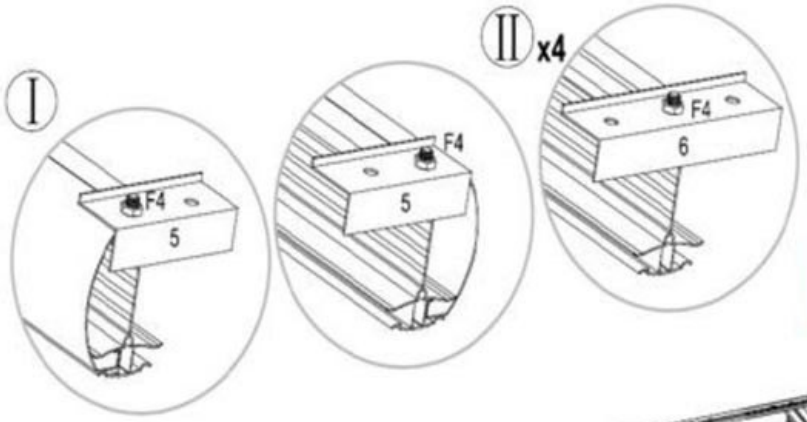
I
F4
5
F4
5
II x4
F4
6

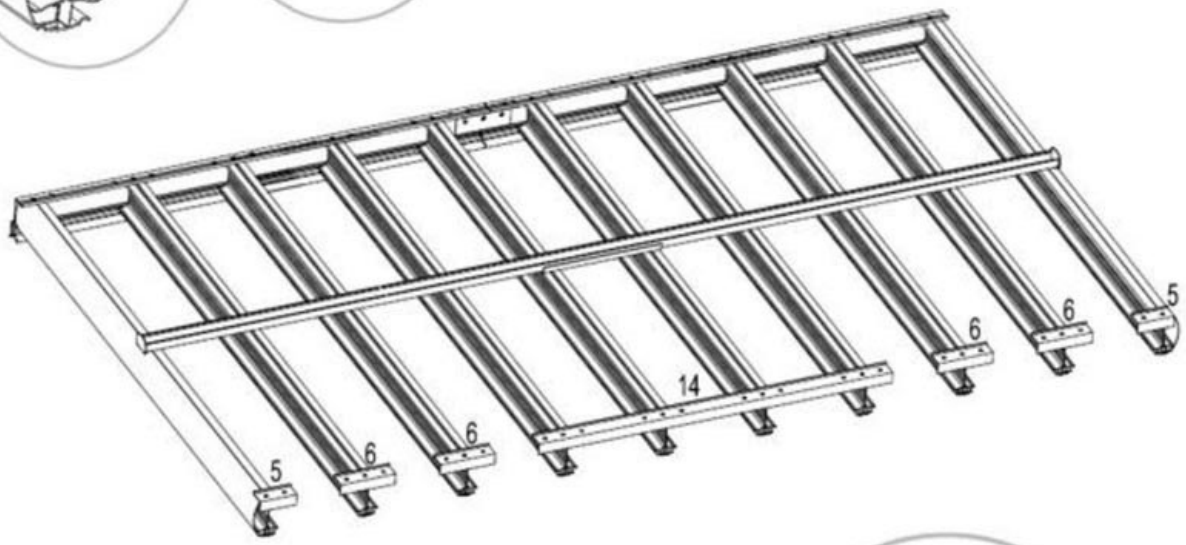
5
6
6
14
6
6
5

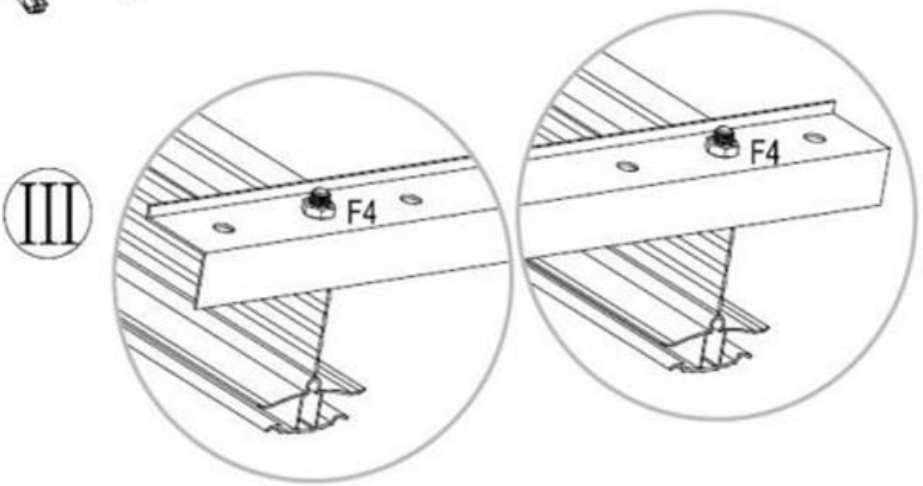
III
F4
F4

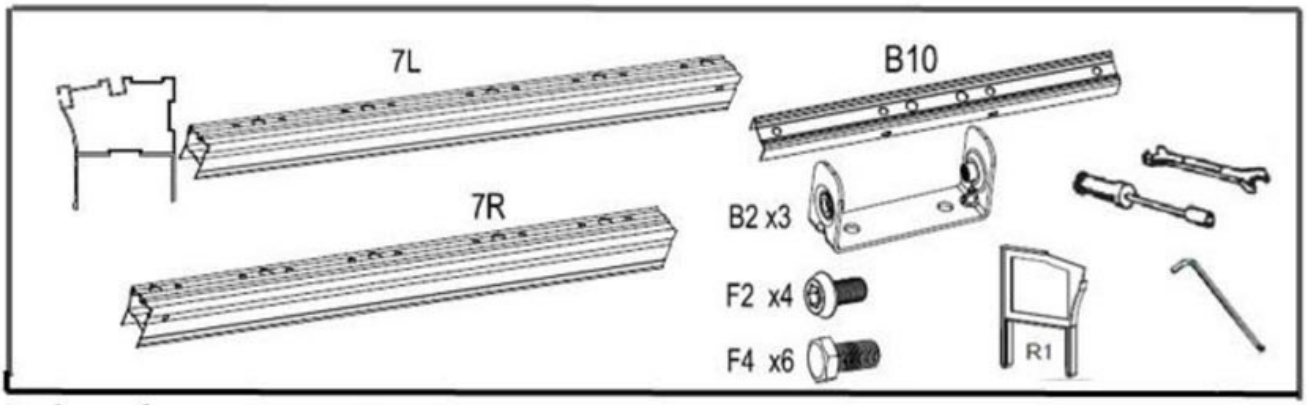
7L
B10
7R
B2 x3
F2 x4
F4 x6
R1

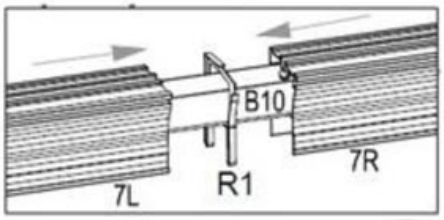
B10
7L
R1
7R

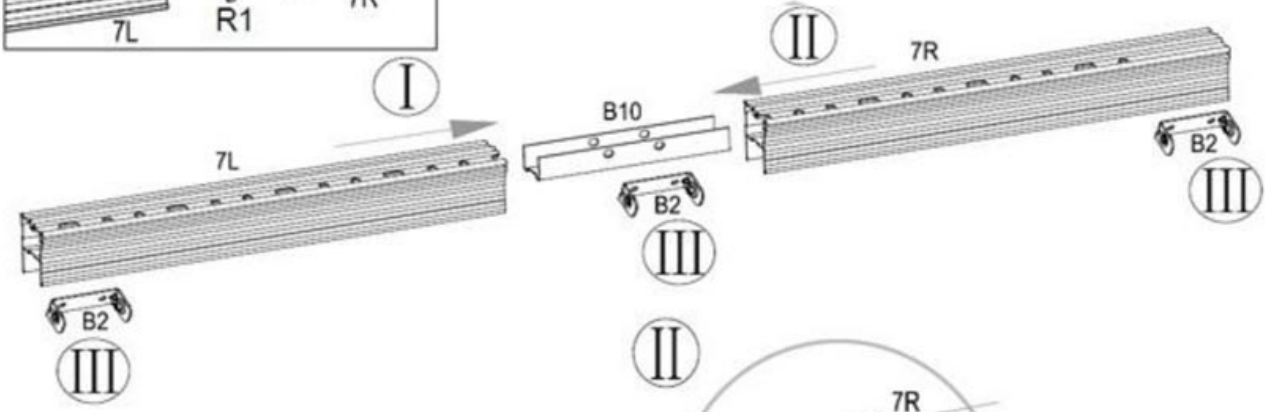
I
II
7R
B10
7L
B2
III
B2
III

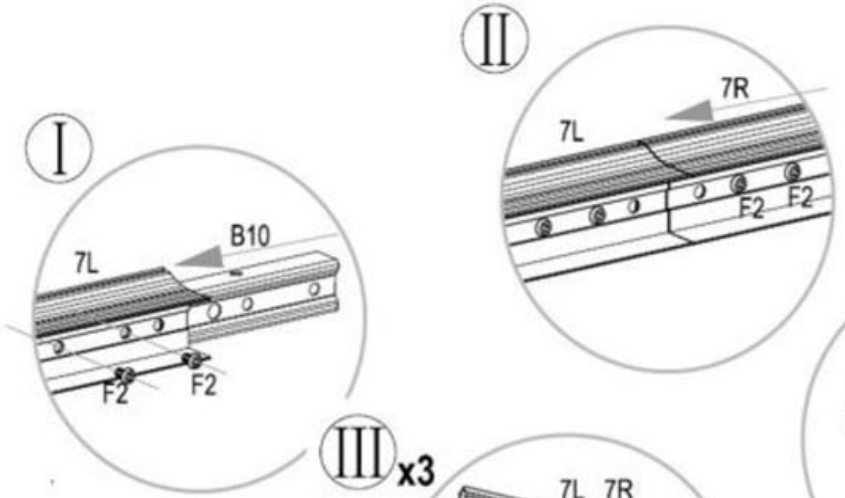
II
7R
7L
F2 F2
I
B10
7L
F2 F2
III x3
7L 7R
B2
F4 F4

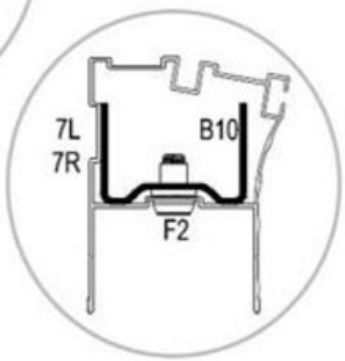
7L
7R
B10
F2

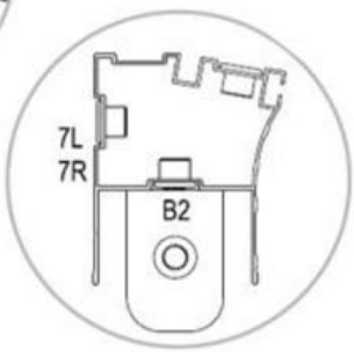
7L
7R
B2

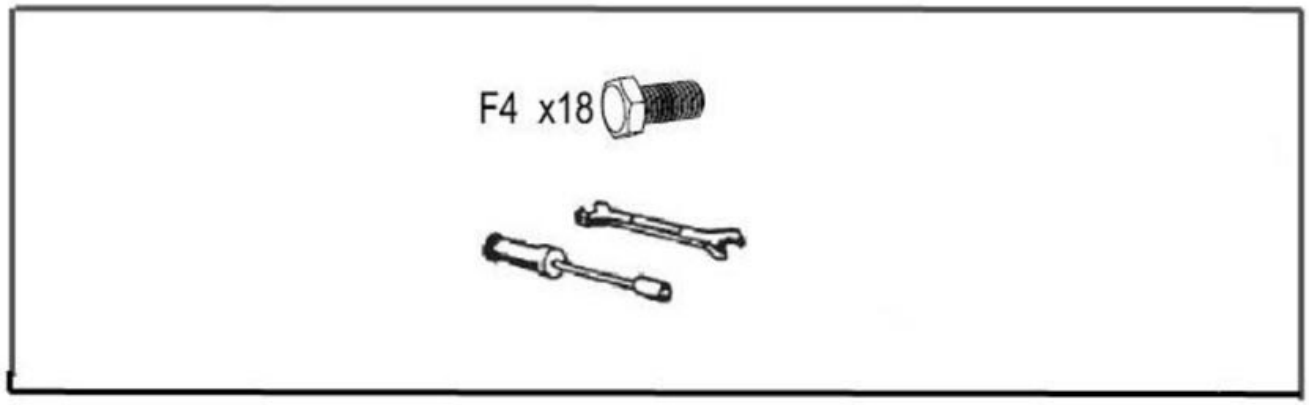
F4 x18

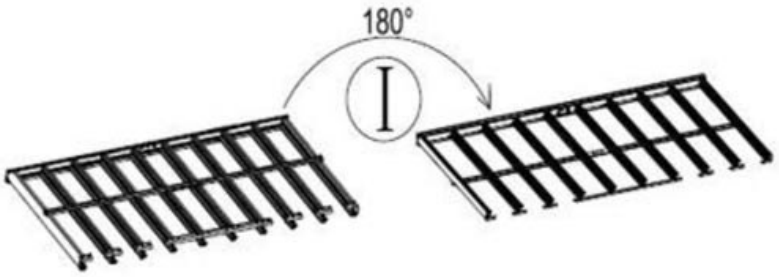
180°
I

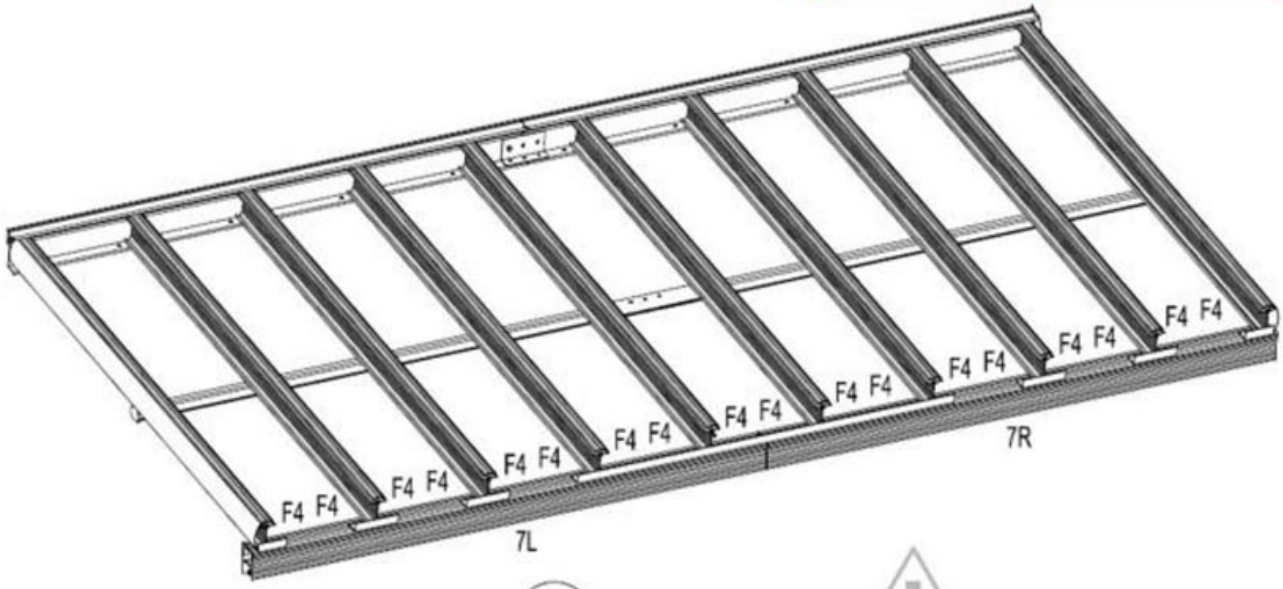
F4 F4
7L
7R

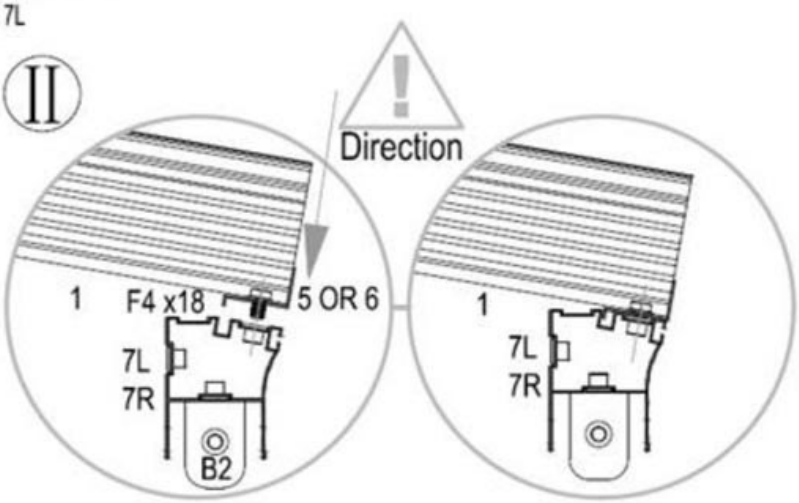
II
Direction
1
F4 x18
5 OR 6
7L
7R
B2
1
7L
7R

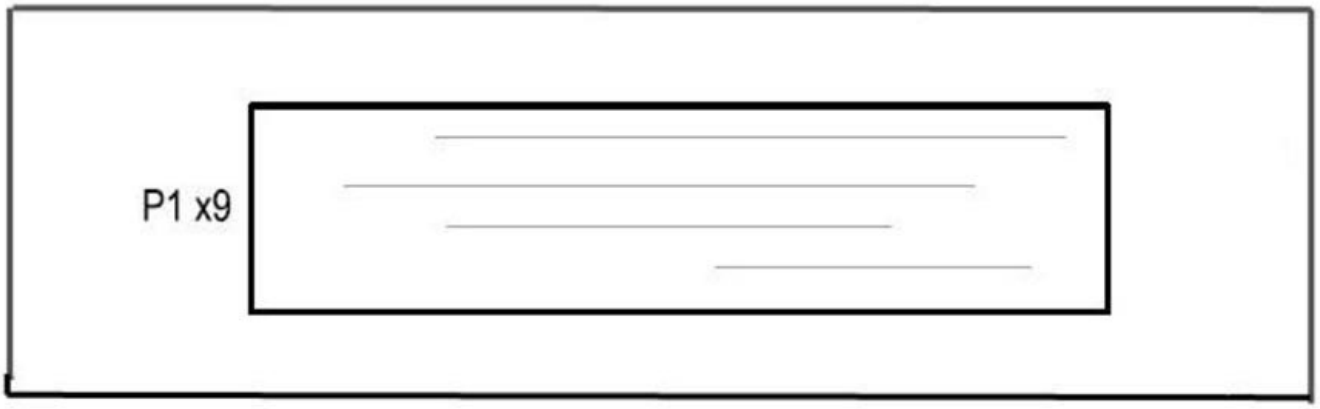

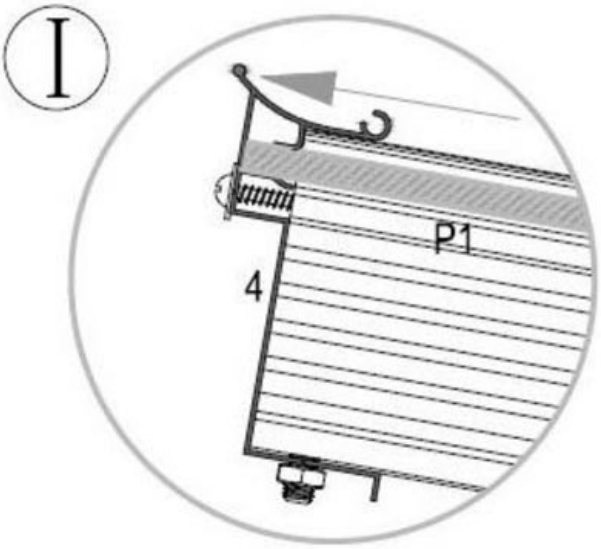

Achtung! In richtiger Richtung installieren, damit der UV-Schutz gegeben ist.

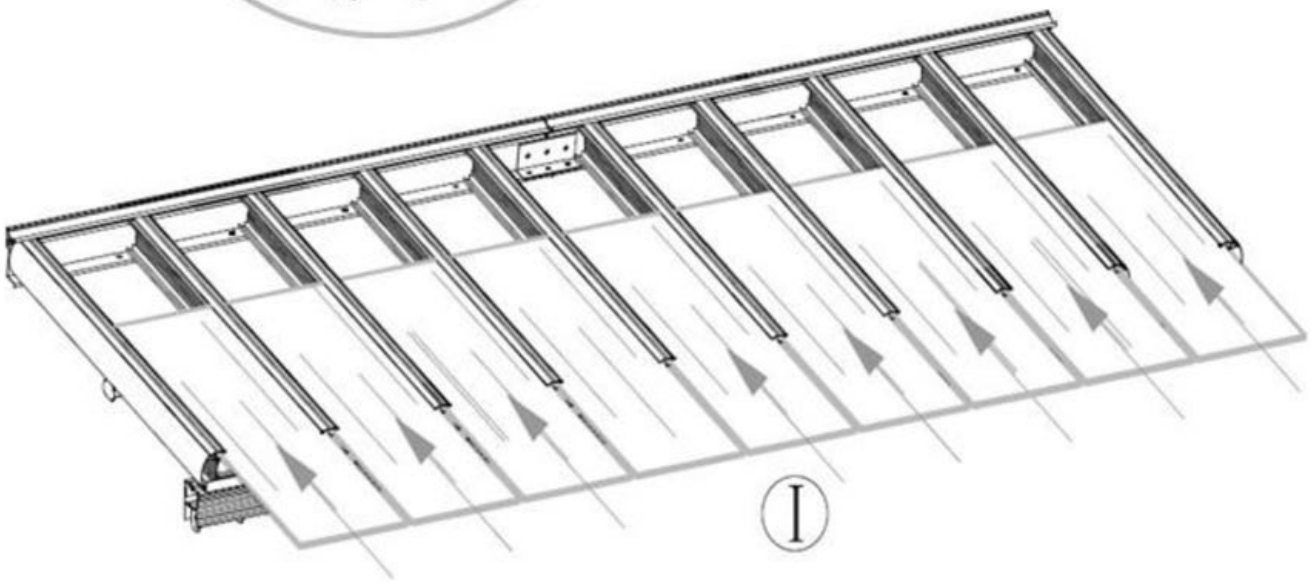

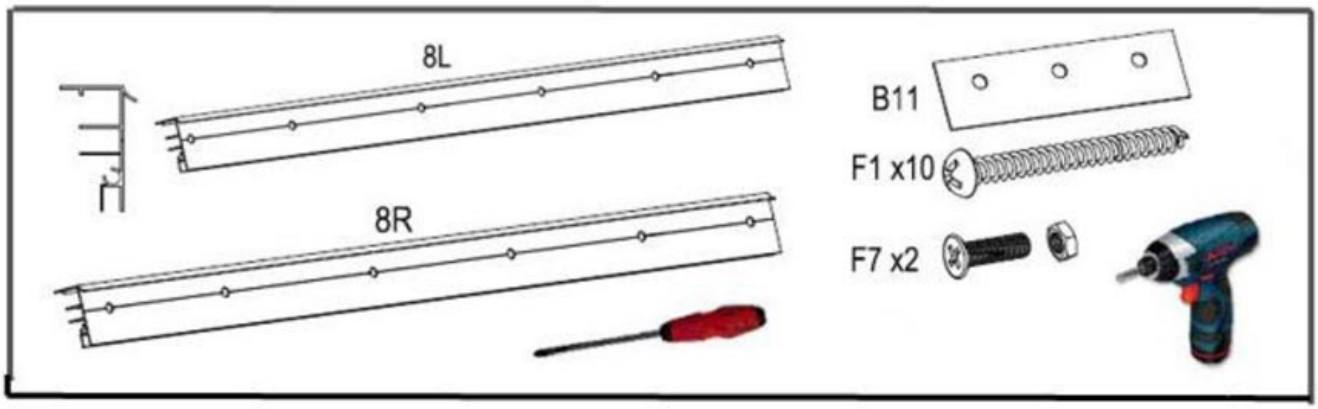

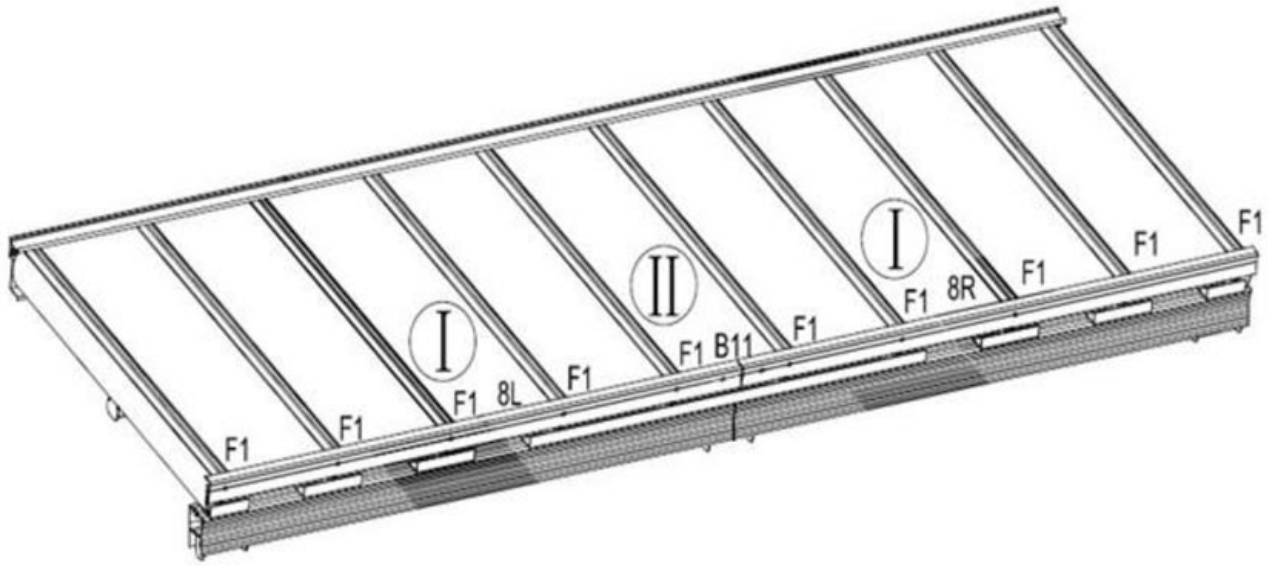

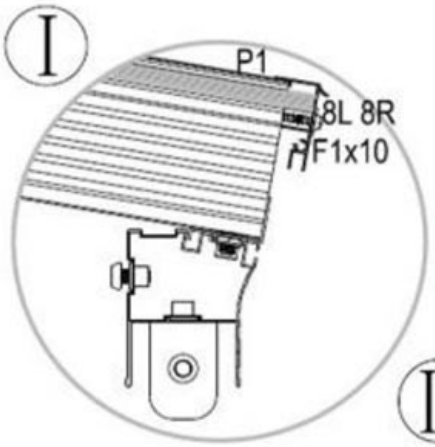

F1 lässt sich leichter installieren,
wenn Sie Schmierstoff verwenden.

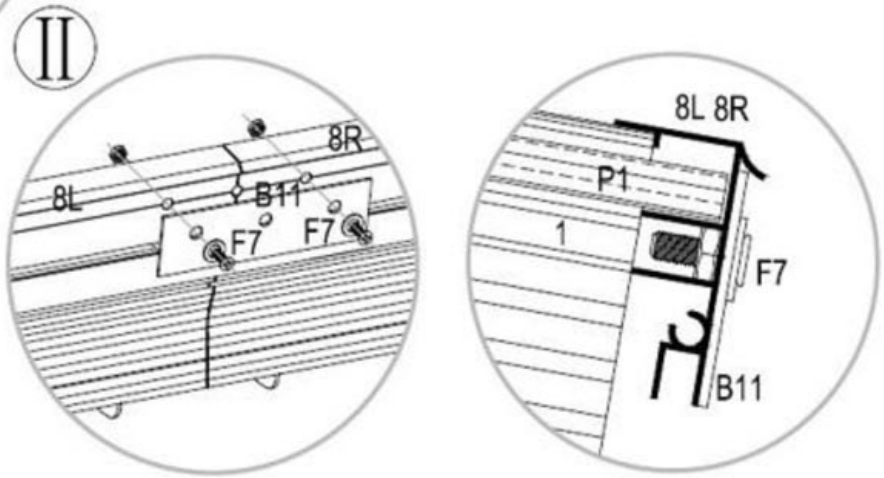

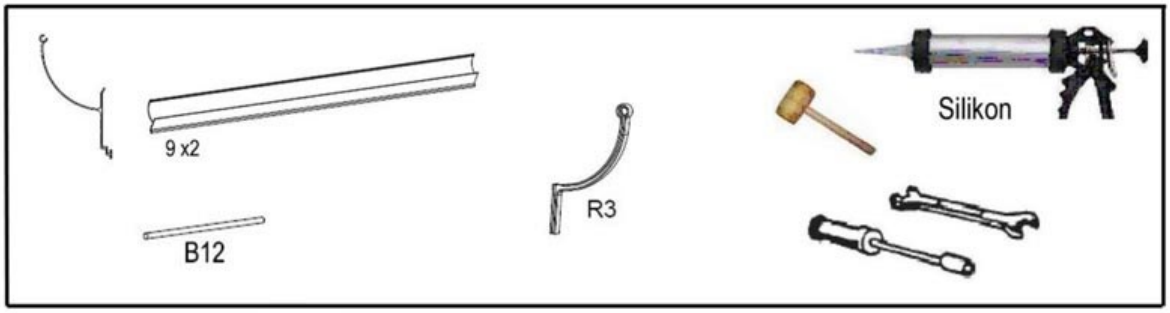
9 x2
B12
R3
Silikon

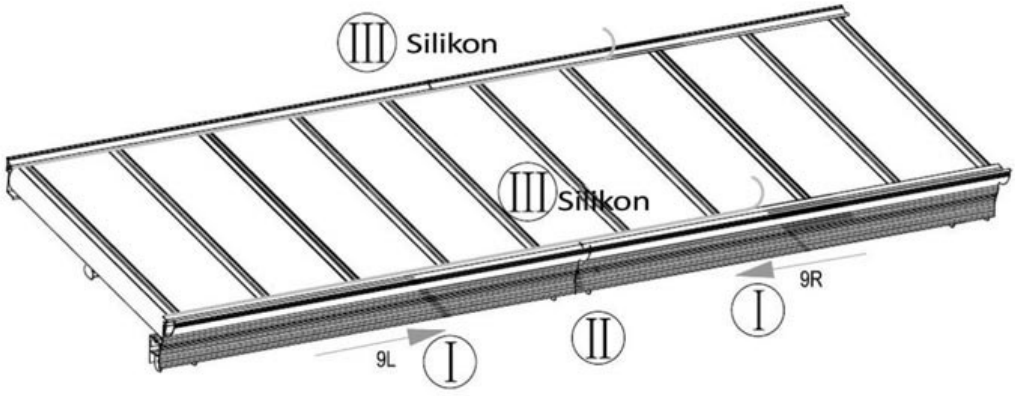
III Silikon
III Silikon
9R
9L
I
II
I

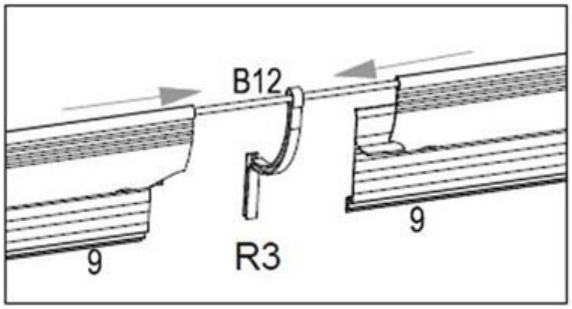
B12
9
R3
9

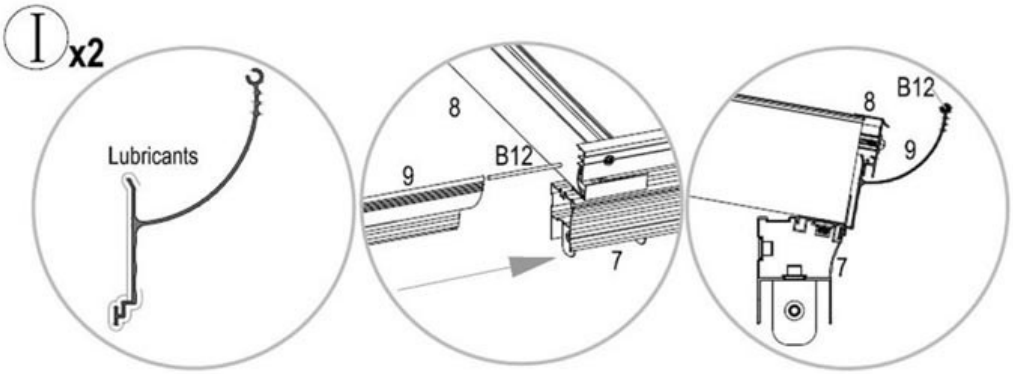
I x2
Lubricants
8
9
B12
7
8
B12
9
7

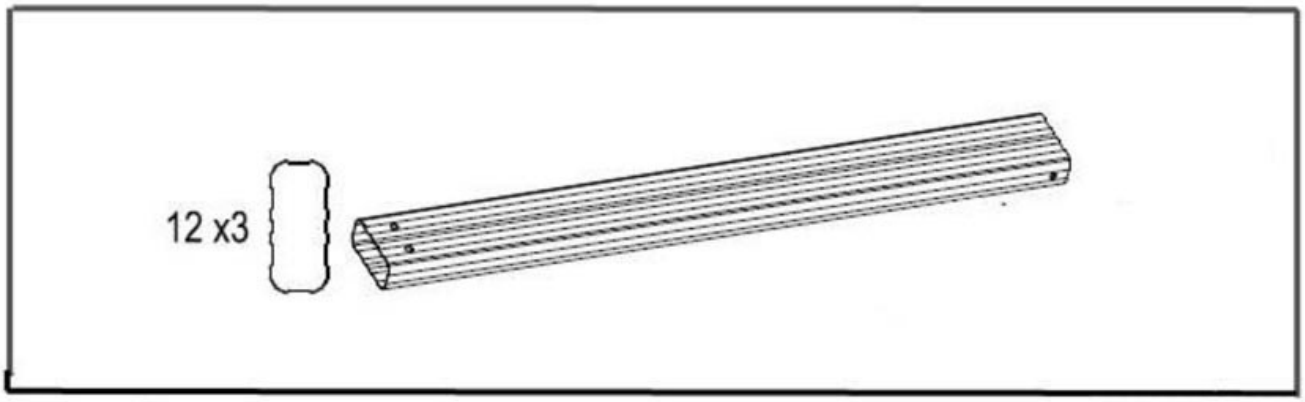

Um die Überdachung anzuheben und zu positionieren werden mindestens 3 Erwachsene benötigt!

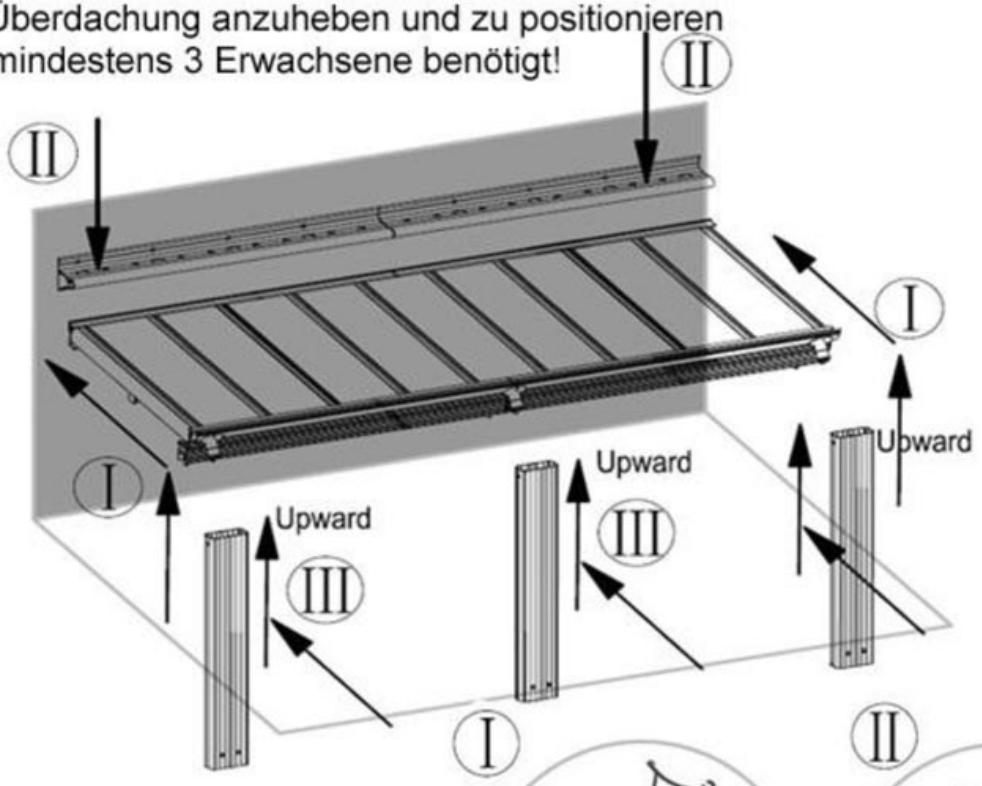

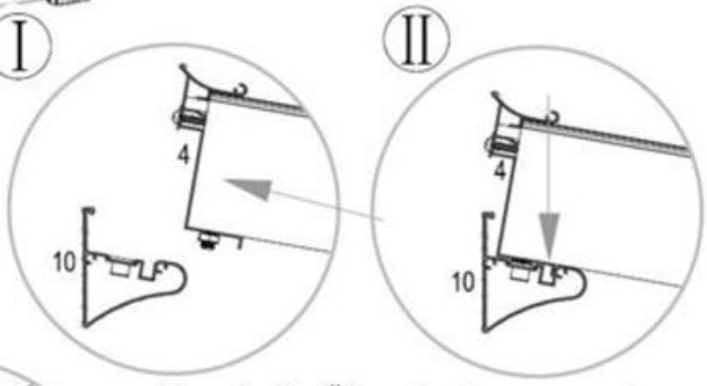

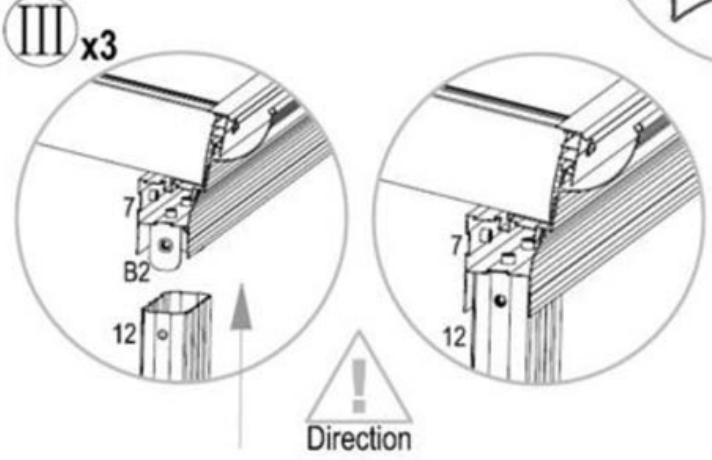

Damit die Überdachung vor dem Verschrauben einen gewissen Halt hat, befindet sich außen an der Wandschiene eine Führung in der die Überdachung eingehängt werden kann.

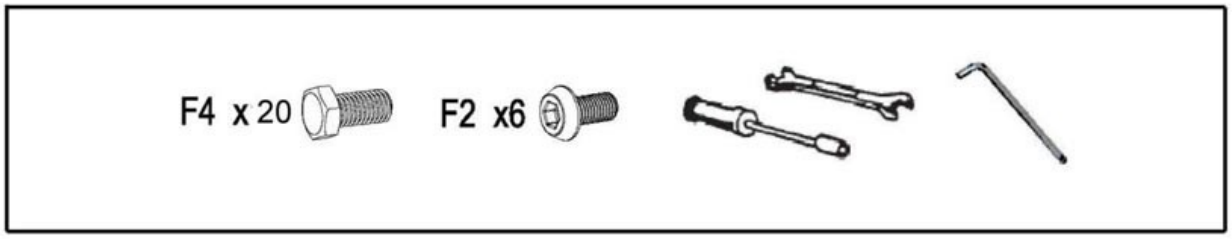
F4 x 20
F2 x6

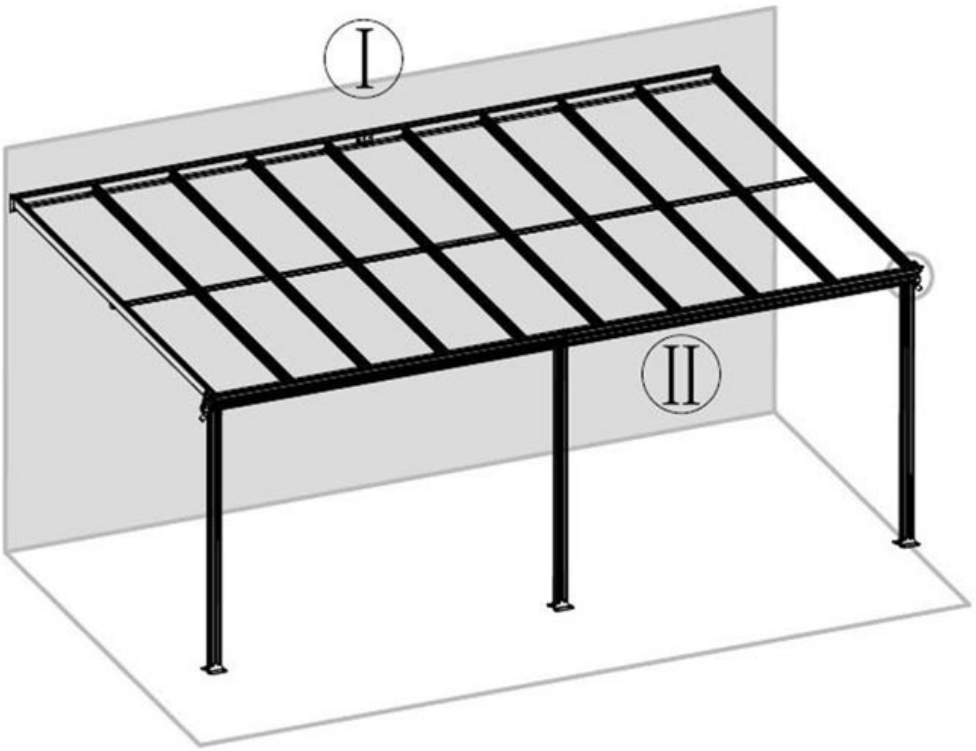
I
II

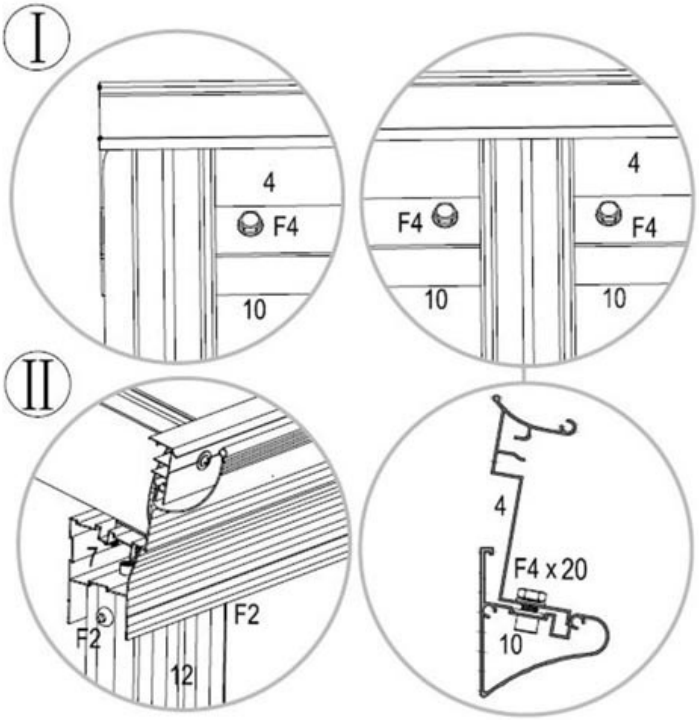
I
4
F4
10
4
F4
F4
10
10
II
7
F2
F2
12
4
F4 x 20
10

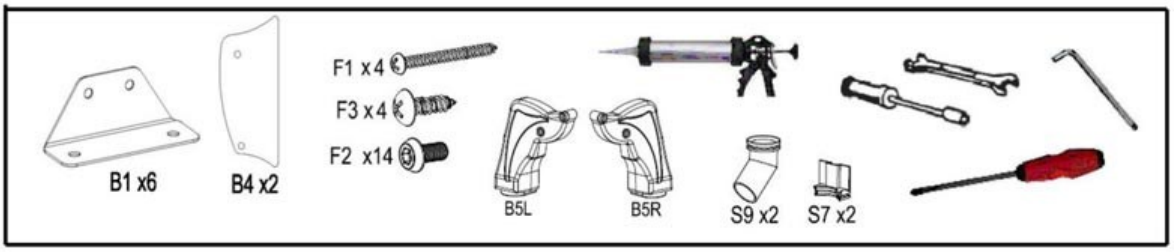
B1 x6
B4 x2
F1 x4
F3 x4
F2 x14
B5L
B5R
S9 x2
S7 x2

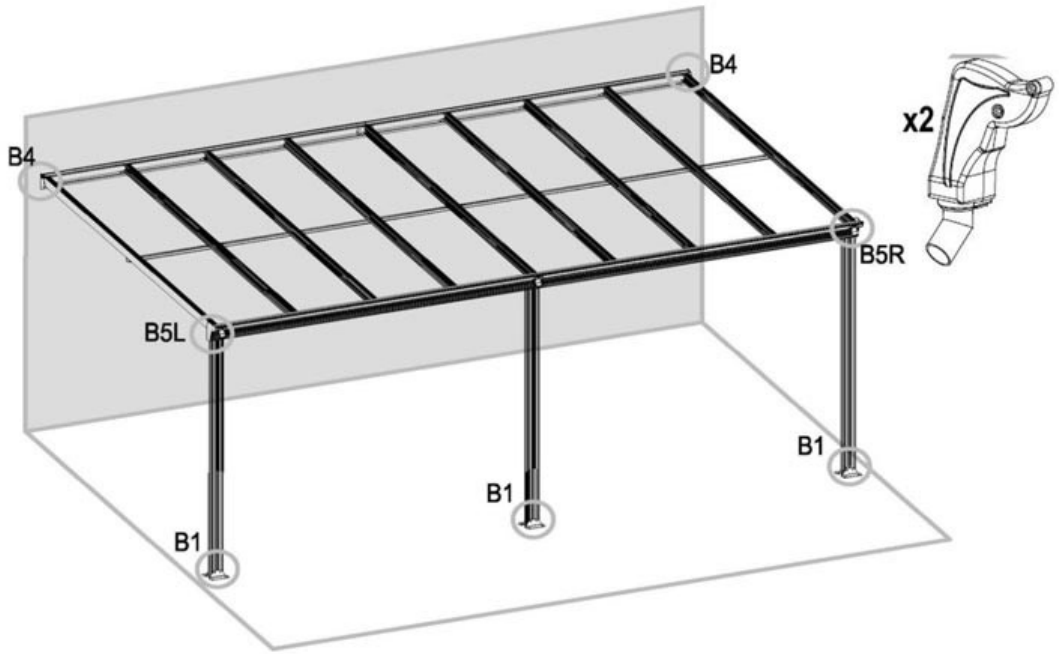
B4
B4
x2
B5R
B5L
B1
B1
B1

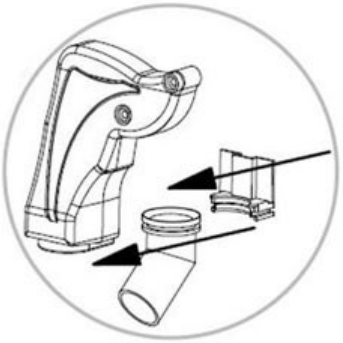

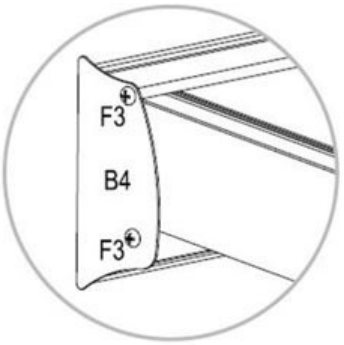
F3
B4
F3

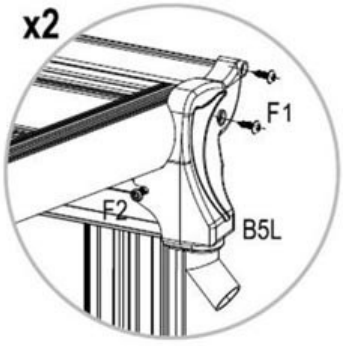
x2
F1
F2
B5L

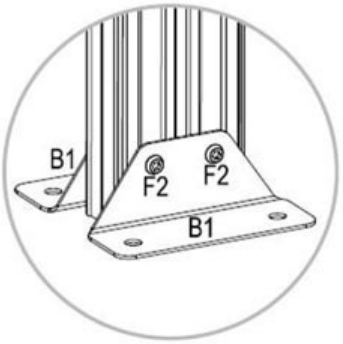
B1
F2
F2
B1

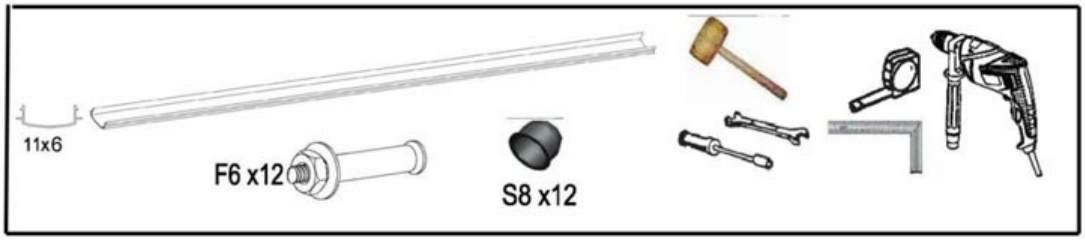

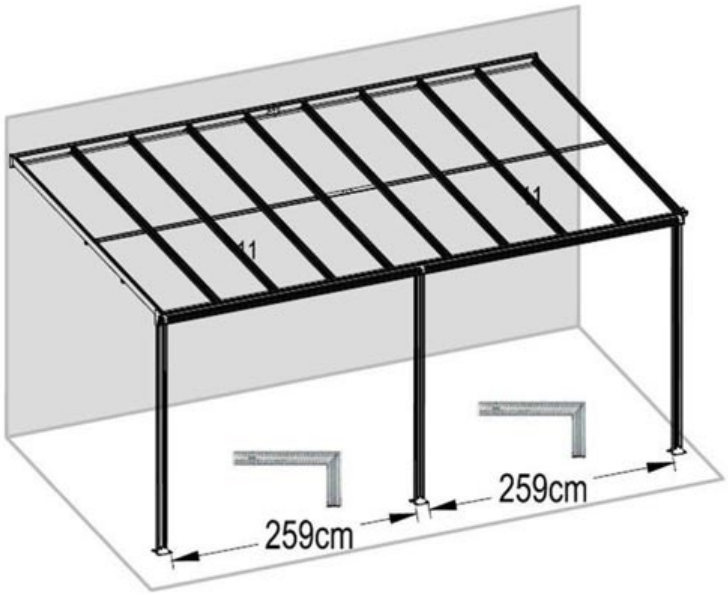

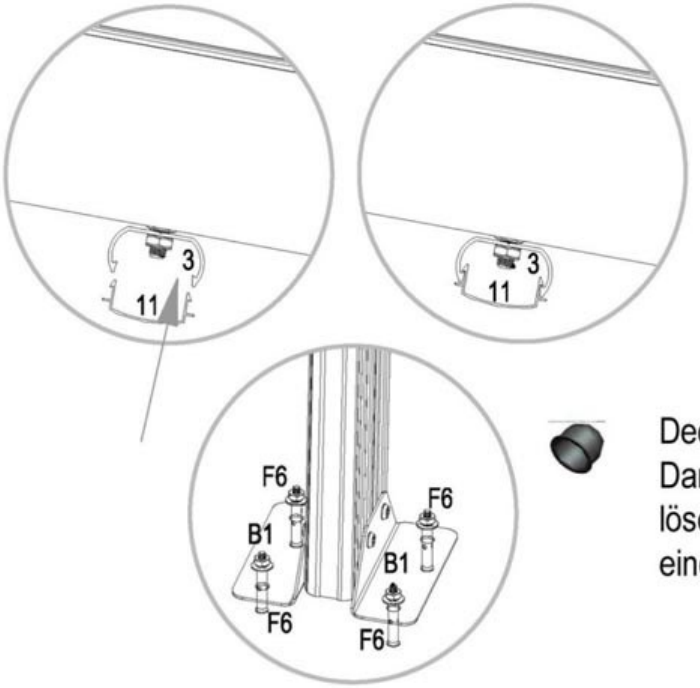

Decken Sie alle F6-Teile ab. Damit die Teile sich nicht lösen, schlagen Sie diese mit einem Holzhammer fest.

Terrassenüberdachung 618 x 303 cm

Technische Informationen

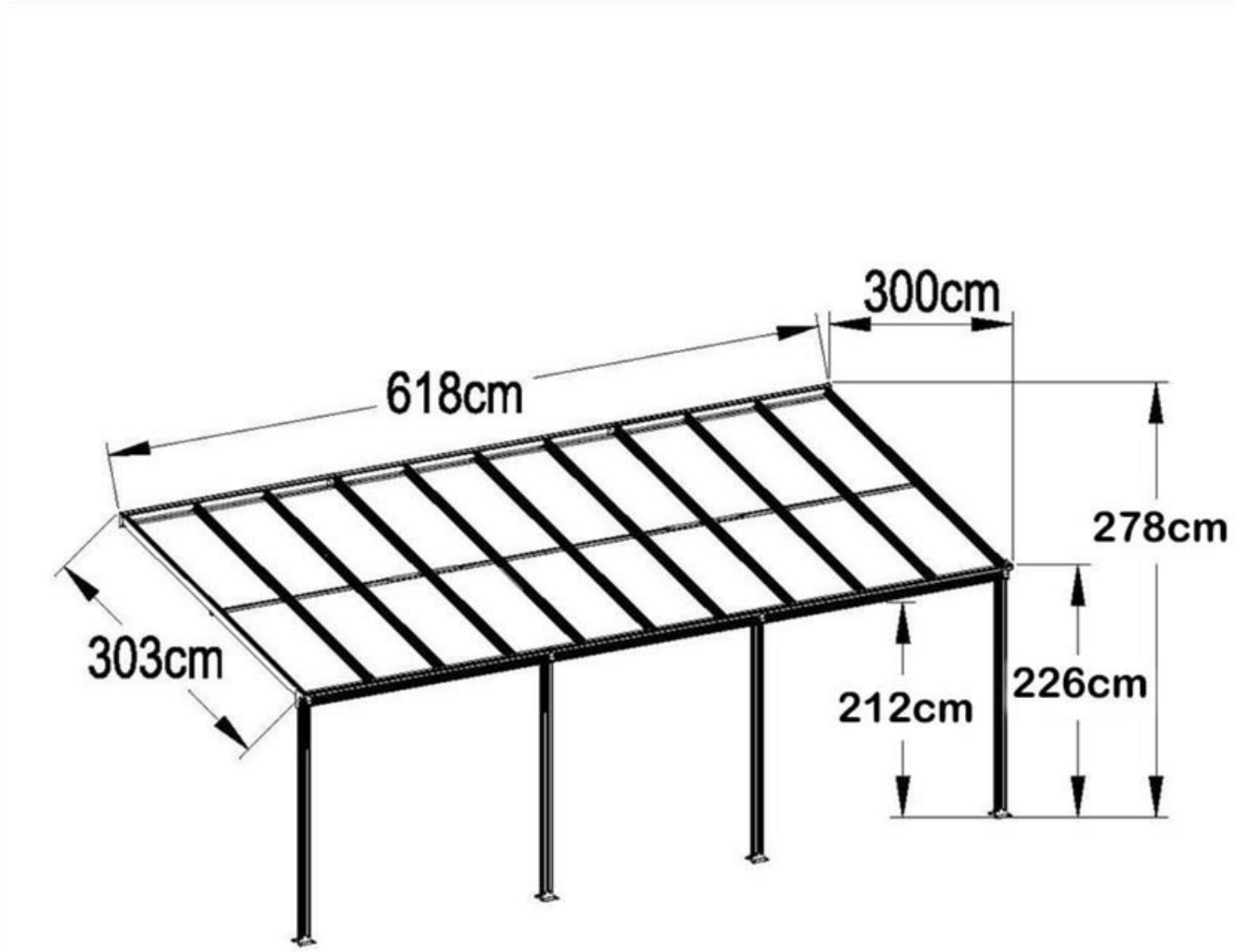

Lieferumfang

Gerüst

Nr.	Anzahl	
1	11	2968mm
2	2	2968mm
3	1	2444mm
3-1	2	1851mm
4	1	2444mm
4L	1	1866mm
4R	1	
5	2	80mm
6	3	120mm
14	2	1342mm
7	1	1833mm
7L	1	2171mm
7R	1	
8	1	1833mm
8L	1	2171mm
8R	1	
9	3	2058mm
		P1 x10

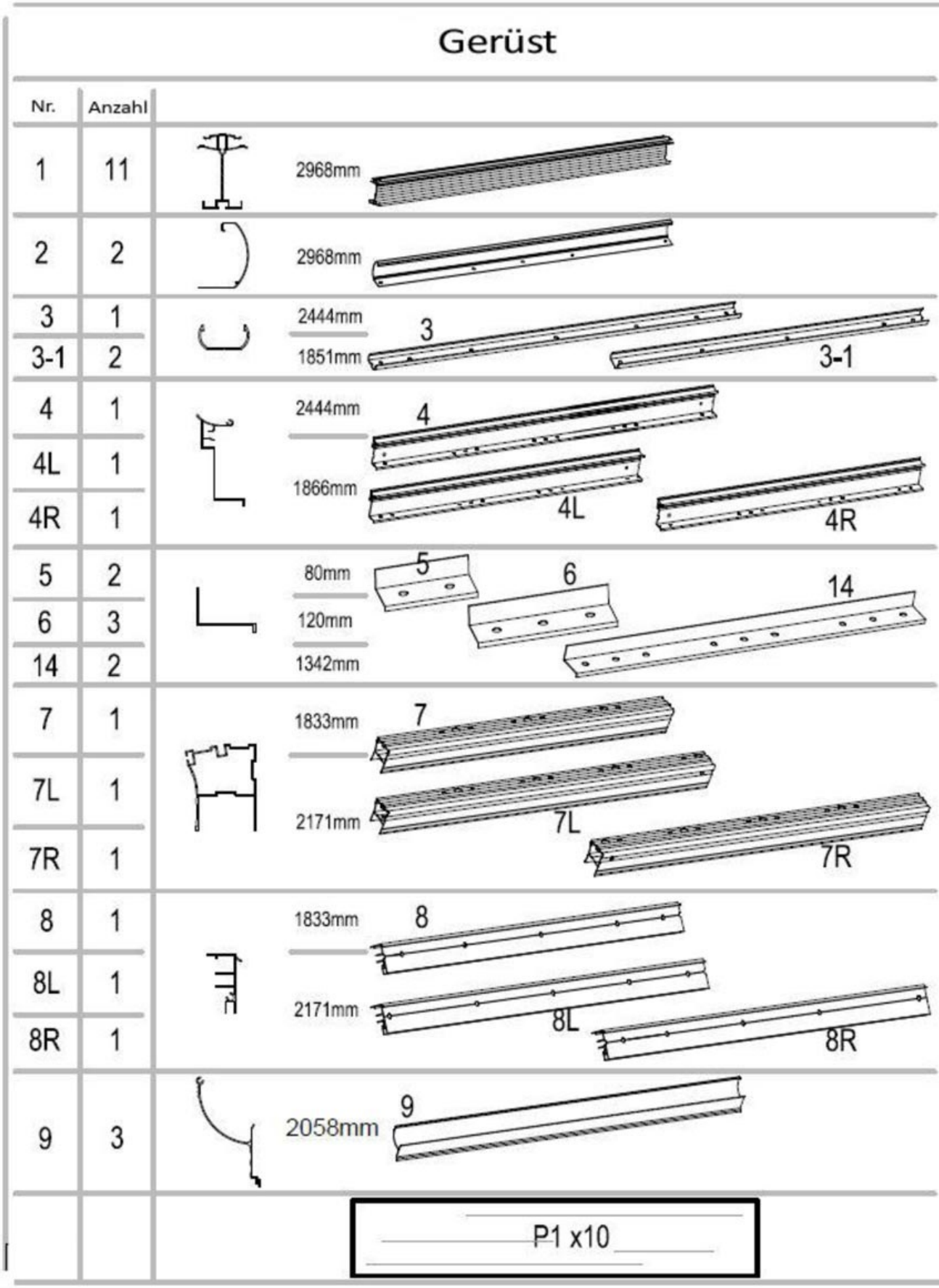

Gerüst

Nr.	Anzahl	
10	1	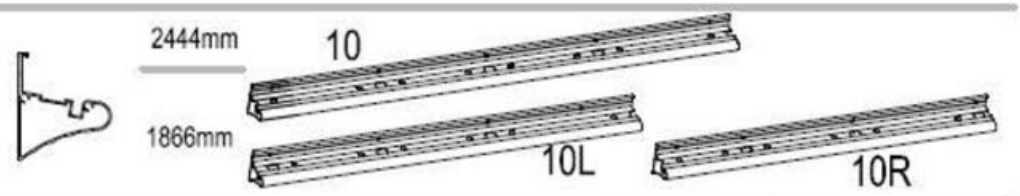
10L	1	
10R	1	
11	3	
12	4	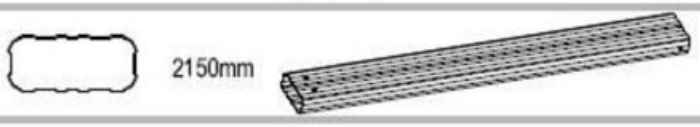

Nr.	Anzahl	Verbindungsteile
B1	8	
B2	4	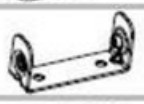
B4	2	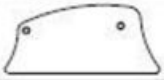
B5L	1	
B5R	1	
B7	2	
B8	2	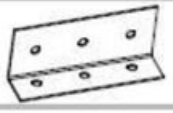
B9	2	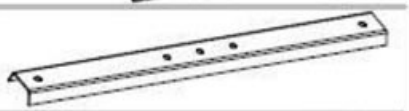
B10	2	
B11	2	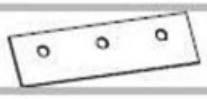
B12	6	

Nr.	Anzahl	Schrauben
F1	22	
F2	34	
F3	8	
F4	97	
F4-1	45	
F4-2	4	
F5	13	
F6	16	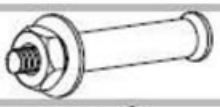
F7	4	
F8	6	

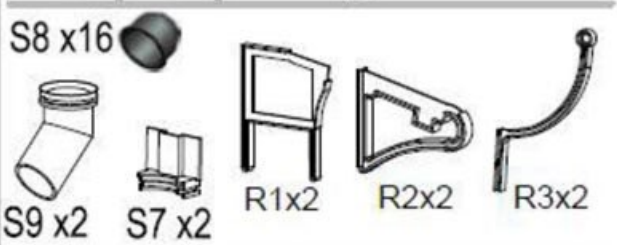

Montageübersicht der Rahmenkonstruktion

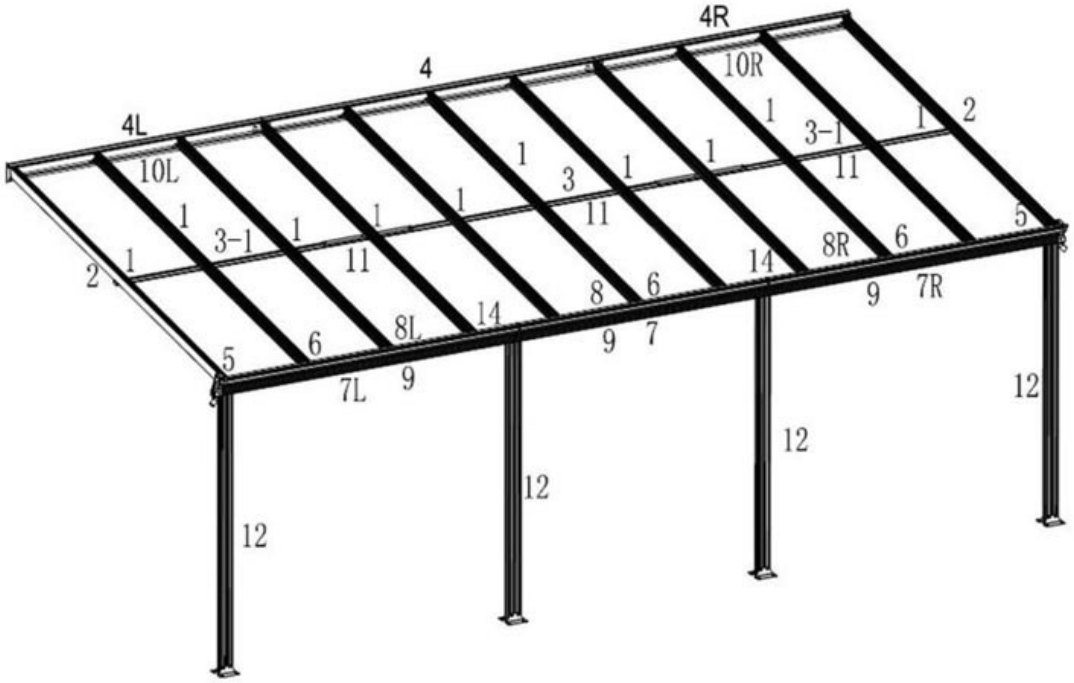

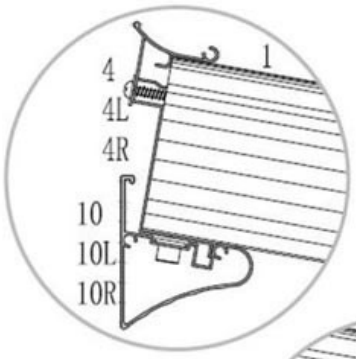

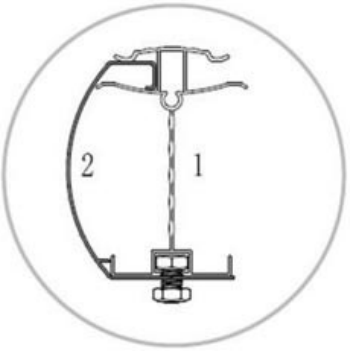

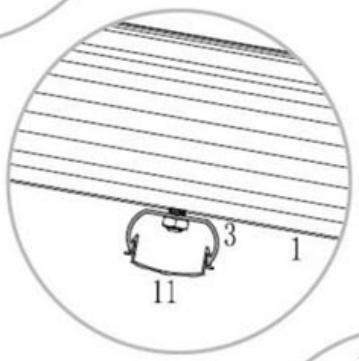

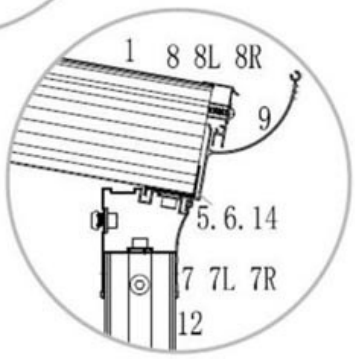

Wichtiger Hinweis zum richtigen Einsetzen der Hohlkammerplatten:
Auf den Hohlkammerplatten befindet sich Schutzfolien. Die bedruckte weiße Folie muss zur Sonne gerichtet sein, um den UV-Schutz zu gewährleisten. Vor der Montage muss diese Folien natürlich entfernt werden.

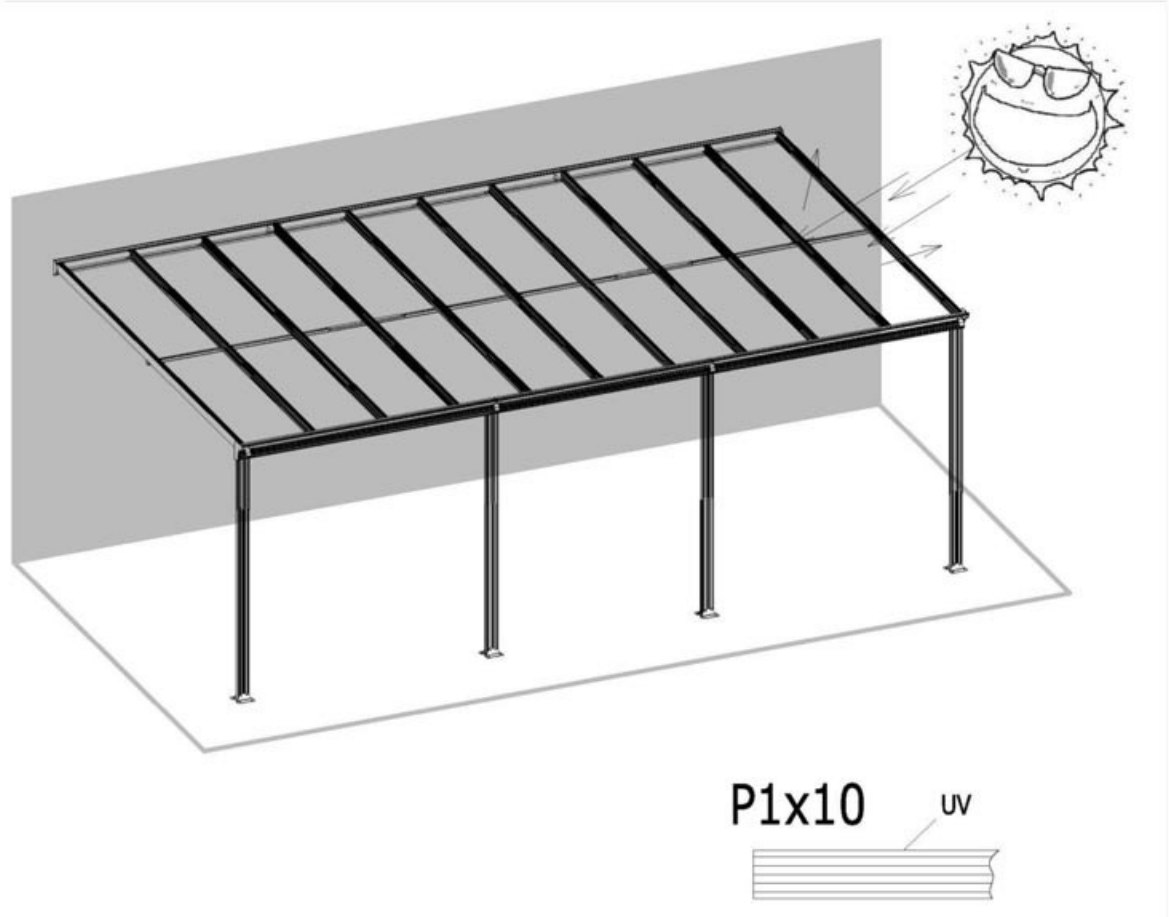

Wichtiger Hinweis zur Installation der Sechskantschrauben: Platzieren Sie die Sechskantschrauben in der Nut und drehen Sie diese im Uhrzeigersinn, bis ein Drehen nicht mehr möglich ist. Justieren Sie die Schrauben per Hand, so dass sich das Gewinde an der richtigen Stelle festsetzt. Befestigen Sie die Schraube mit der Mutter.

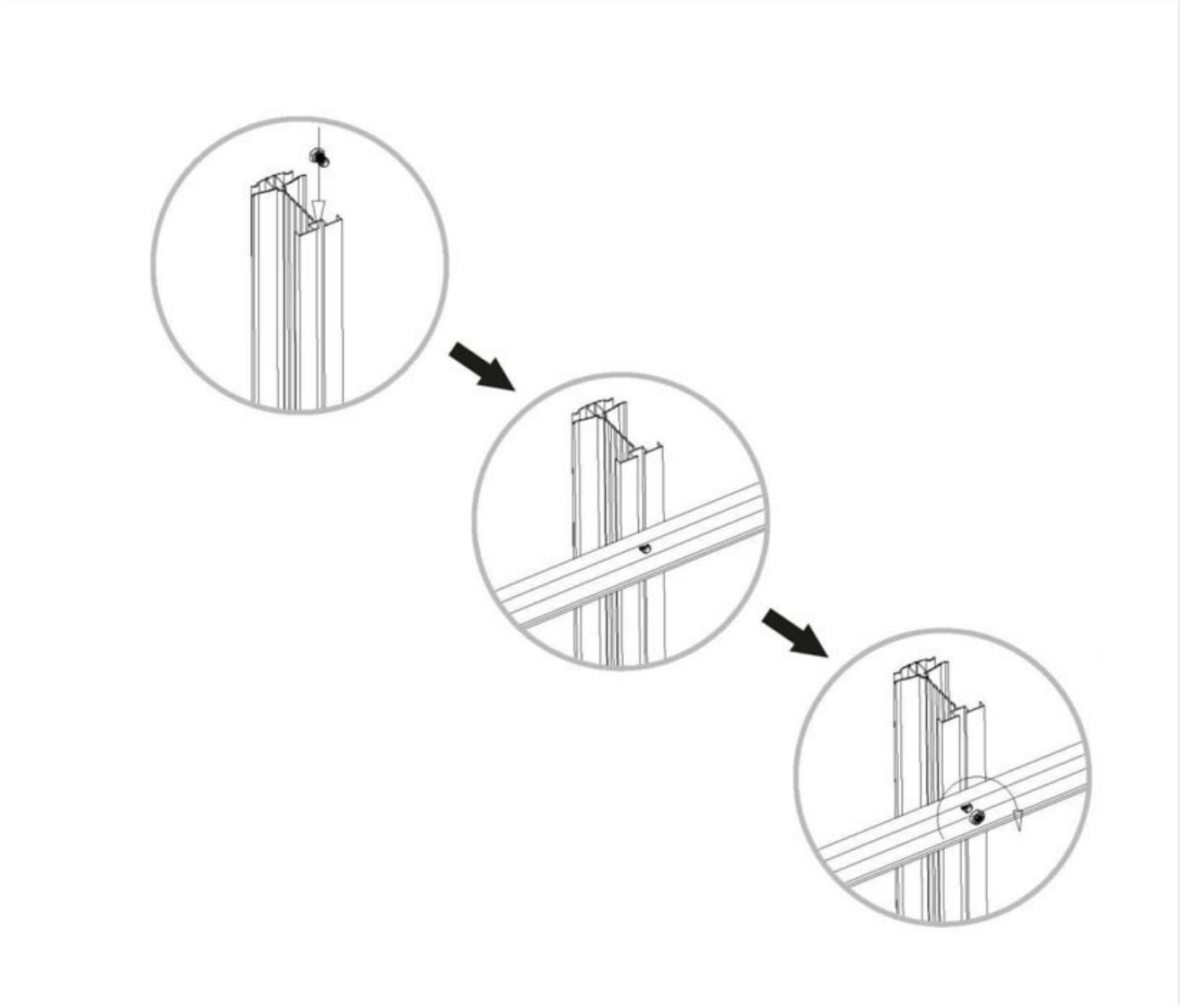

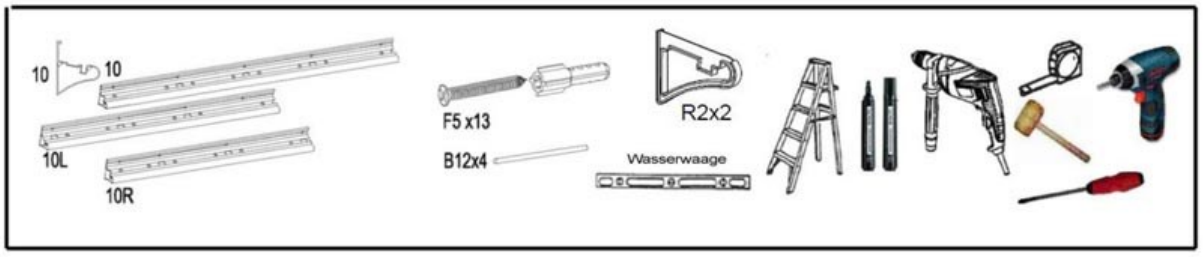

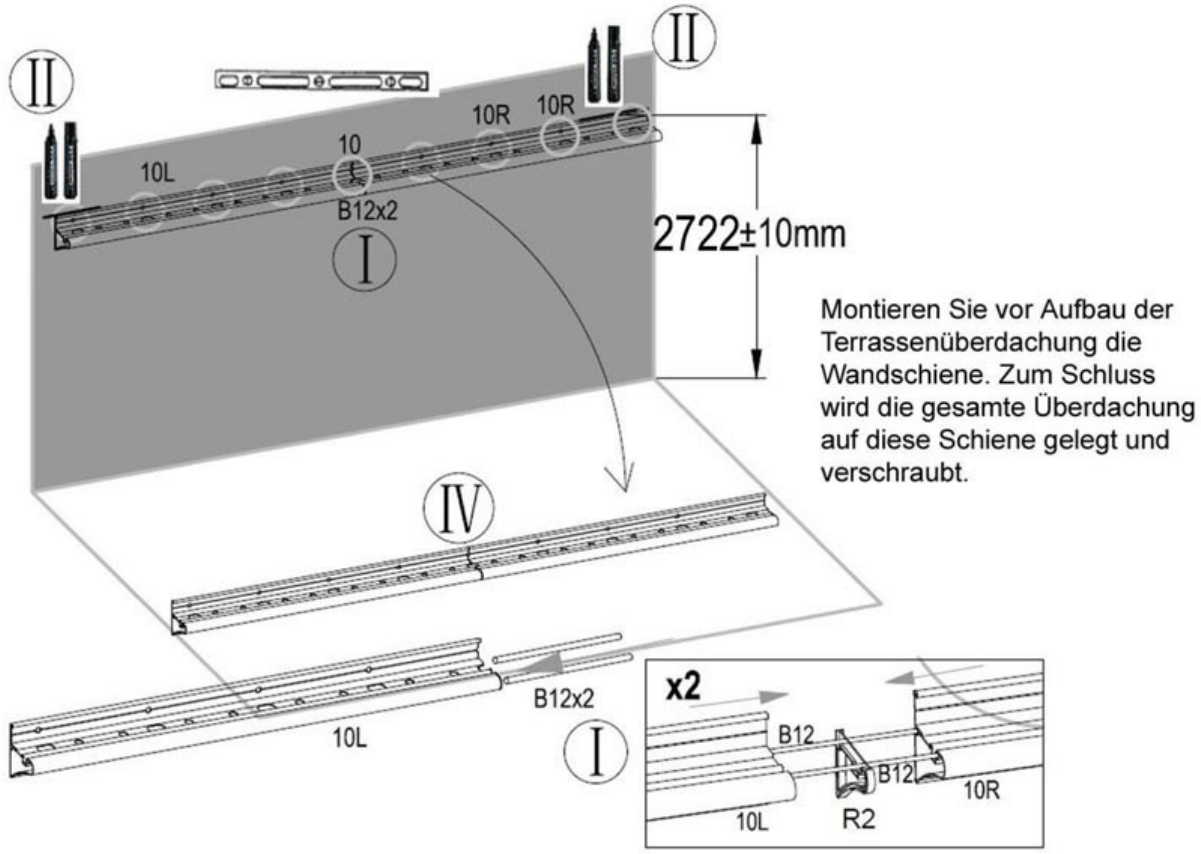

Montieren Sie vor Aufbau der Terrassenüberdachung die Wandschiene. Zum Schluss wird die gesamte Überdachung auf diese Schiene gelegt und verschraubt.

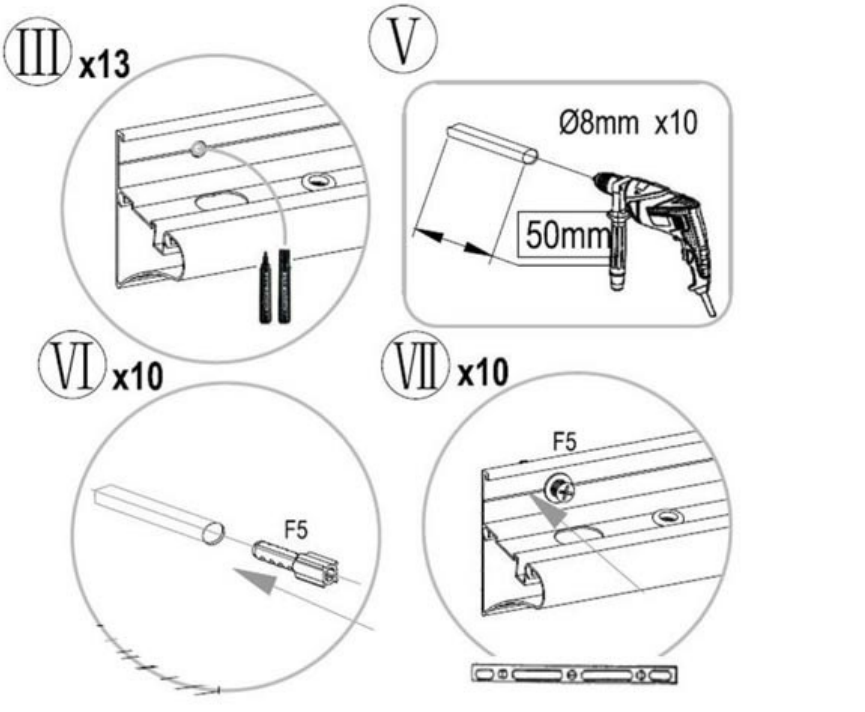

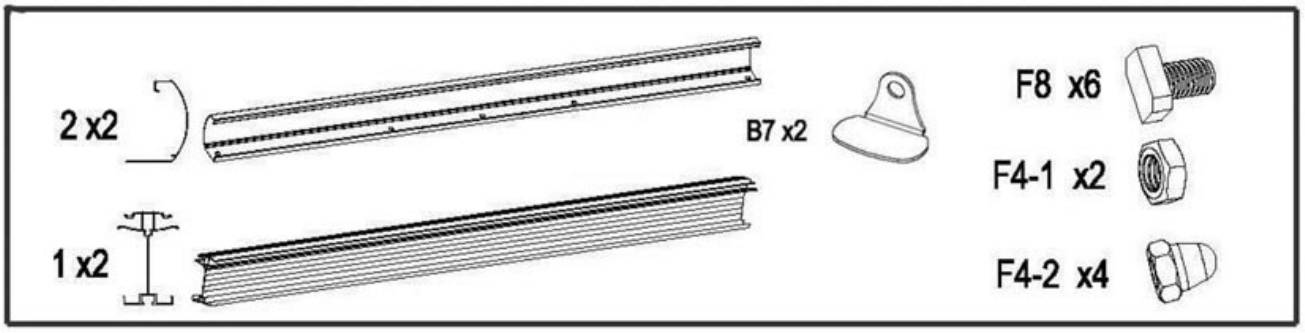
2 x2
1 x2
B7 x2
F8 x6
F4-1 x2
F4-2 x4

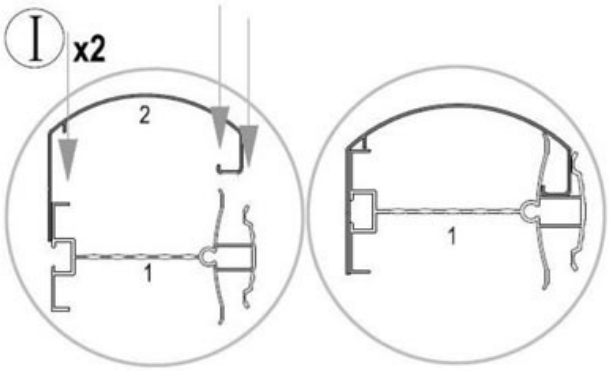
I x2
2
1
1

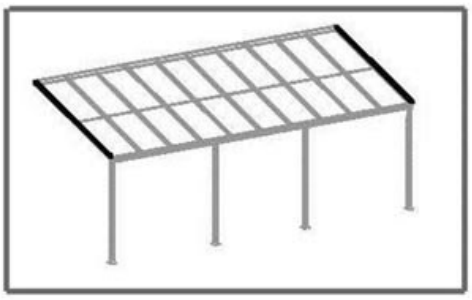

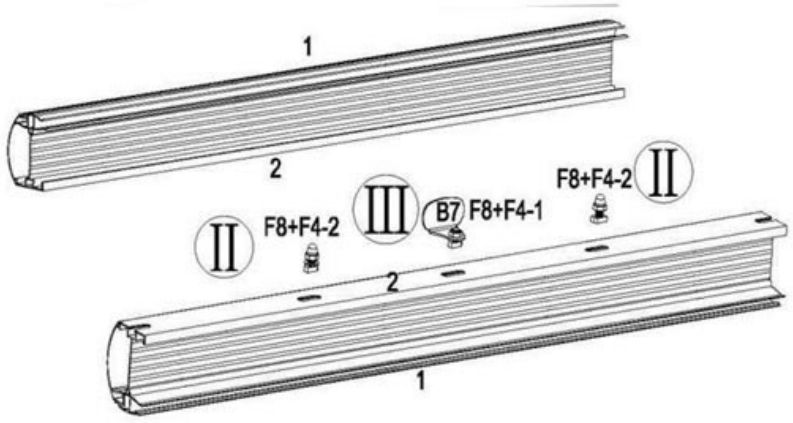
1
2
II
F8+F4-2
III
B7
F8+F4-1
II
F8+F4-2
2
1

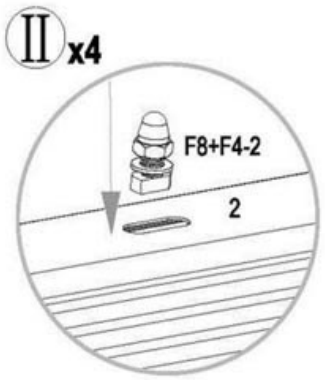
II x4
F8+F4-2
2

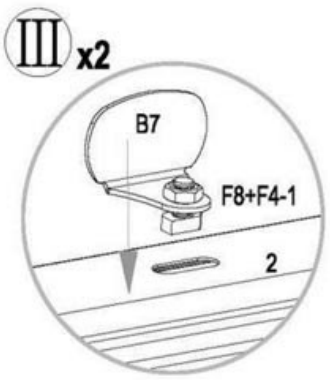
III x2
B7
F8+F4-1
2

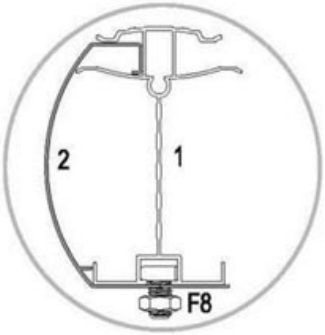
2
1
F8

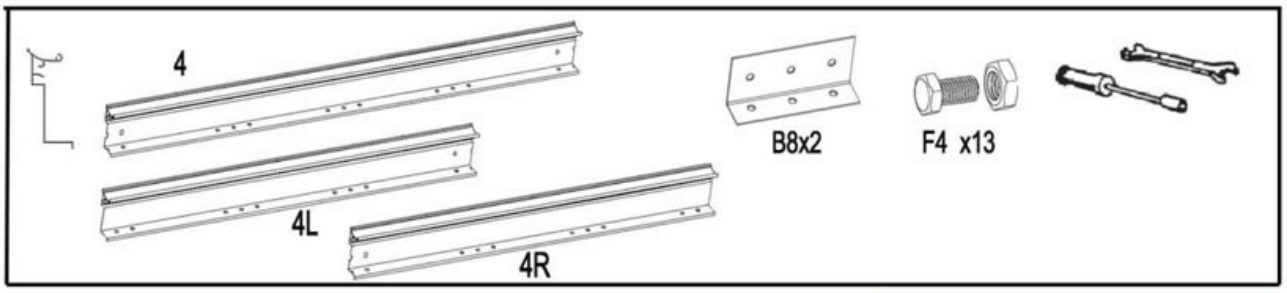
4
4L
4R
B8x2
F4 x13

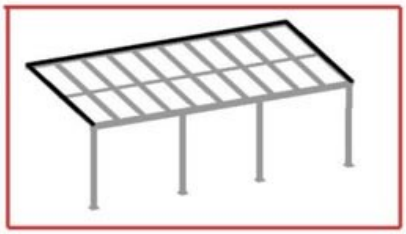

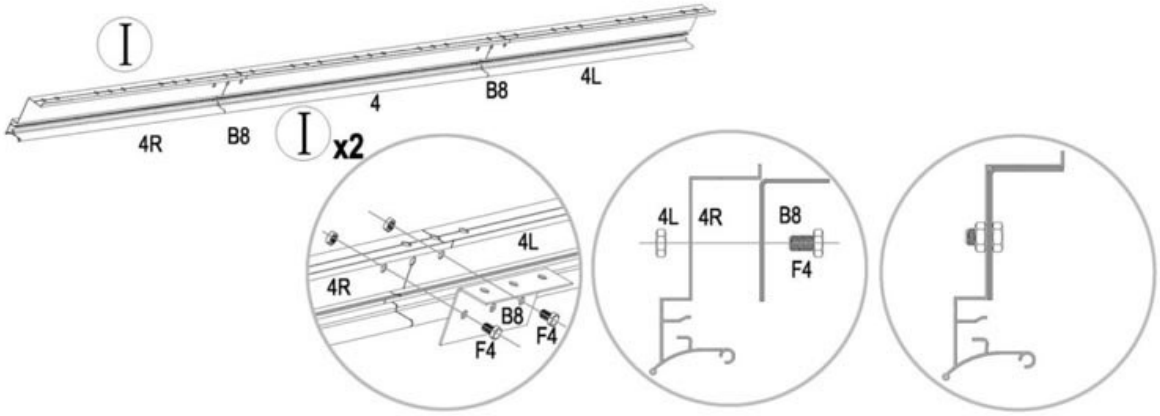
I
4R
B8
4
B8
4L
I x2
4L
4R
B8
F4
F4
F4
4L
4R
B8
F4

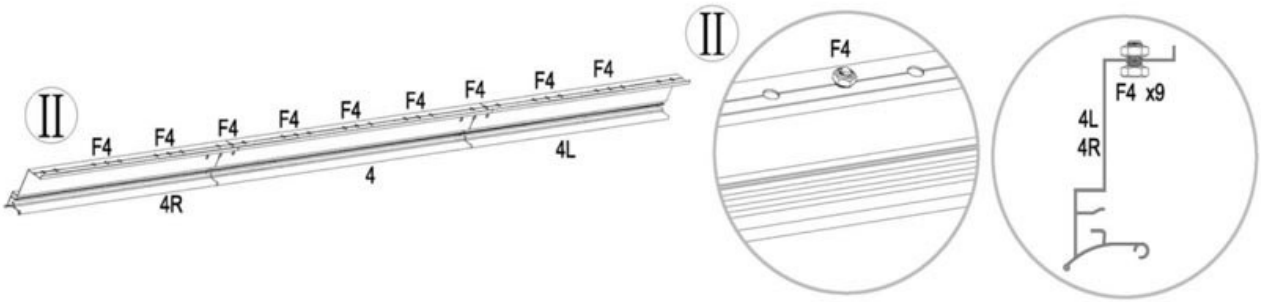
II
F4
F4
F4
F4
F4
F4
F4
F4
F4
4R
4
4L
II
F4
F4 x9
4L
4R

F4 x4

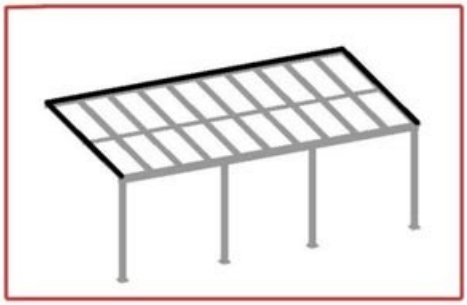

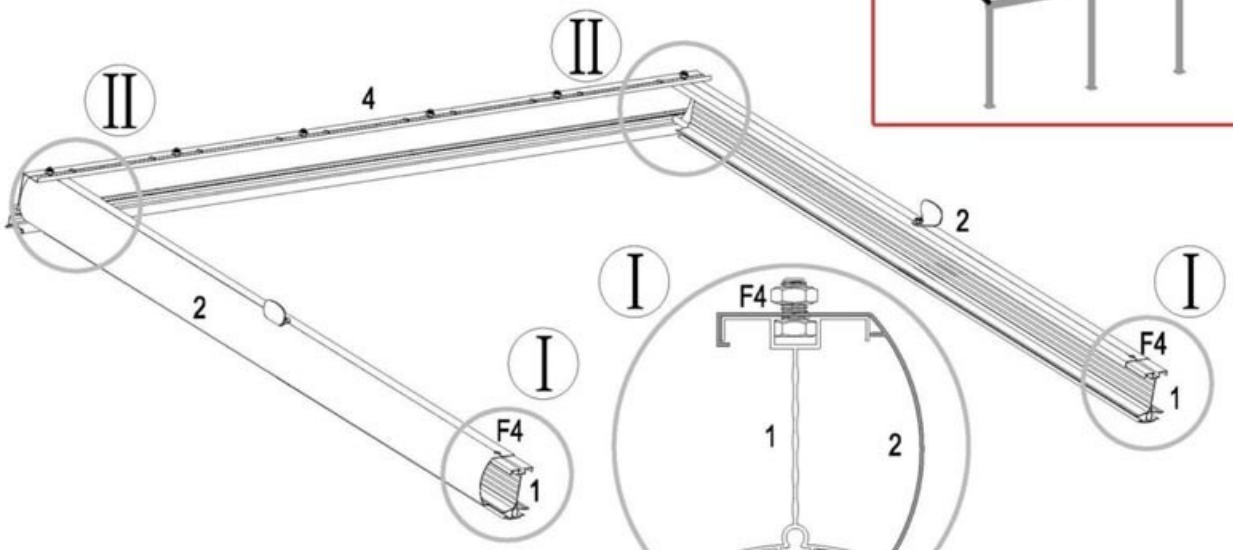

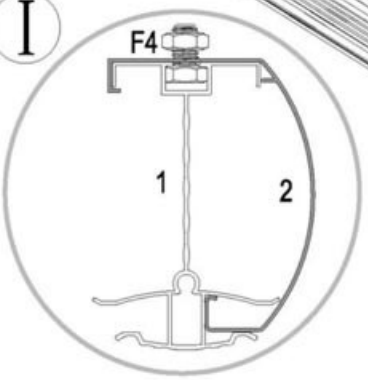

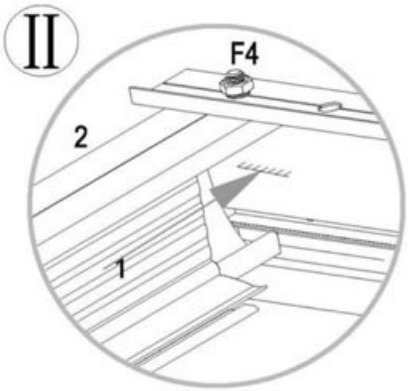

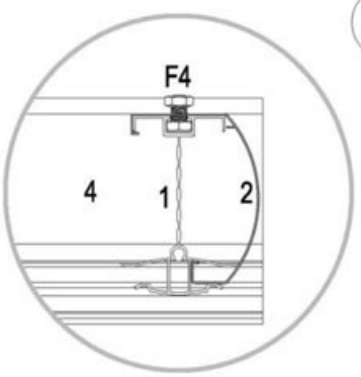

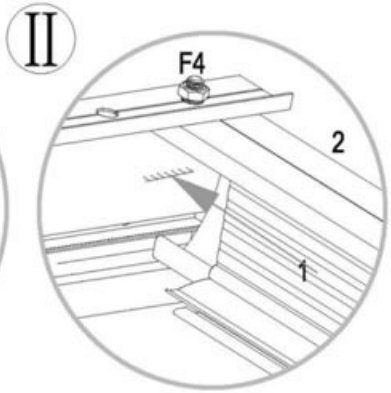

Nr. 1 und Nr. 4 müssen
rechtwinklig zueinander stehen!

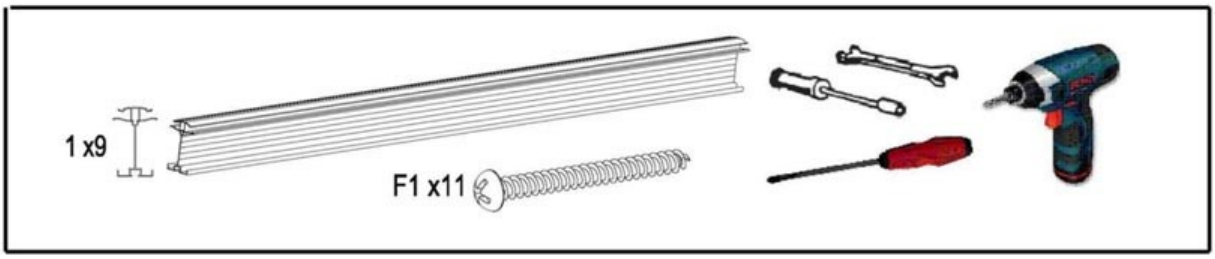
1 x9
F1 x11

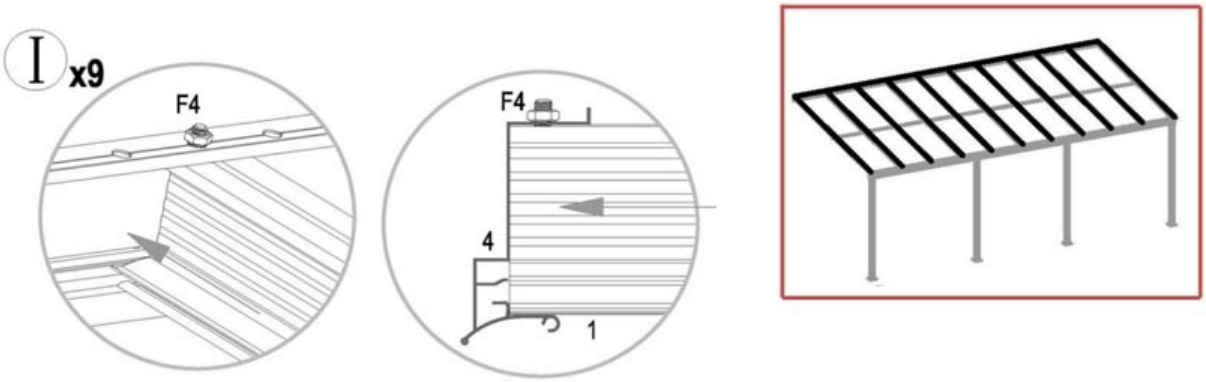
I x9
F4
F4
4
1

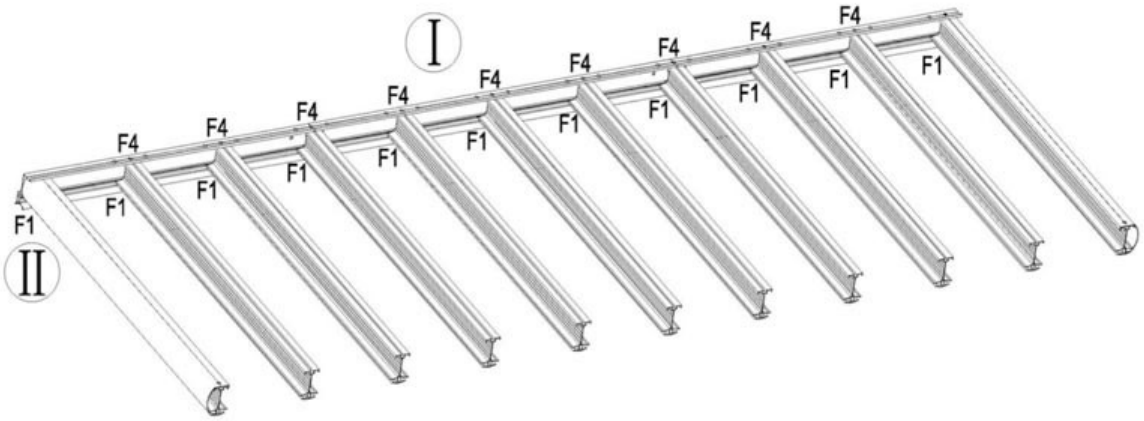
I
II
F1
F4

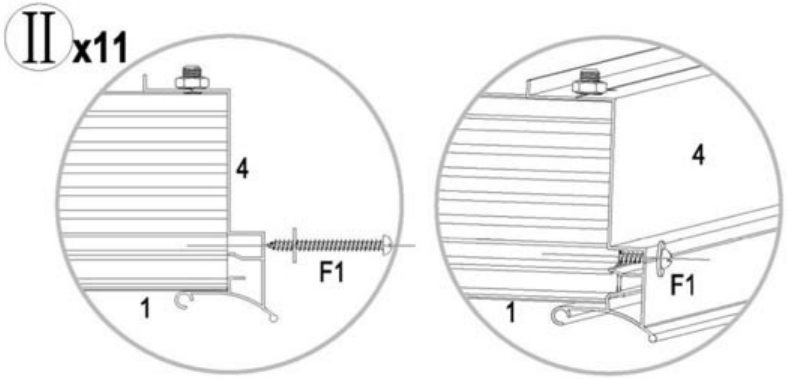
II x11
4
F1
1
4
F1
1

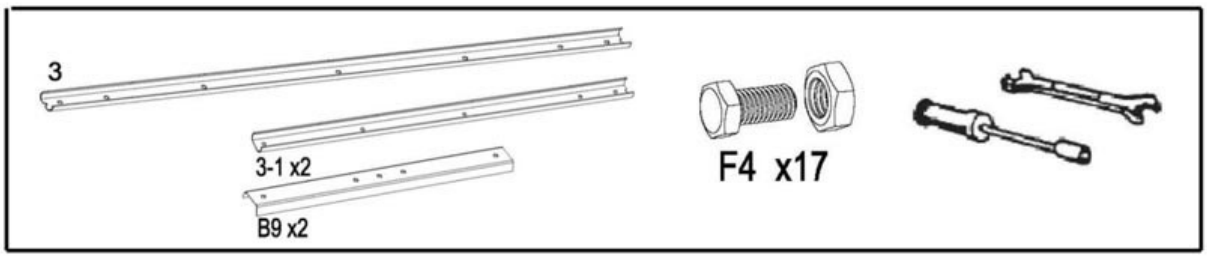
3
3-1 x2
B9 x2
F4 x17

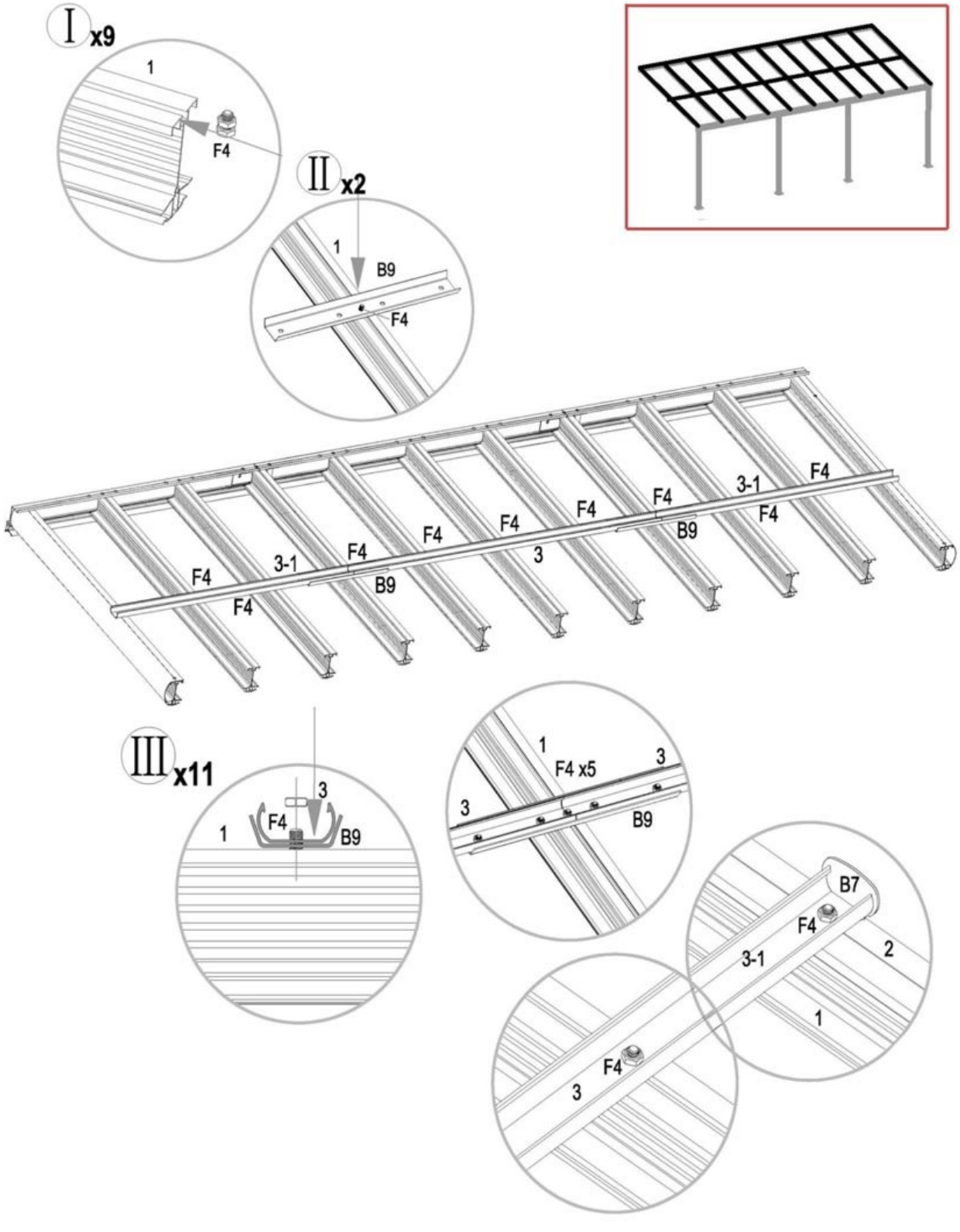
I x9
1
F4
II x2
1
B9
F4
F4
3-1
F4
F4
F4
F4
F4
F4
3-1
F4
F4
B9
3
B9
F4
III x11
3
F4
1
B9
1
F4 x5
3
3
B9
B7
F4
3-1
2
1
F4
3

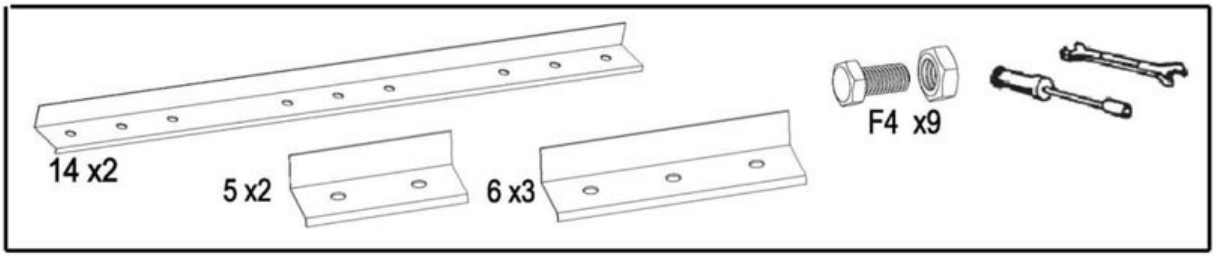
14 x2
5 x2
6 x3
F4 x9

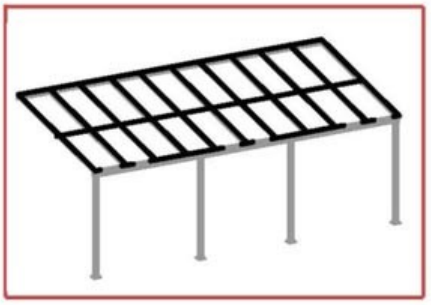

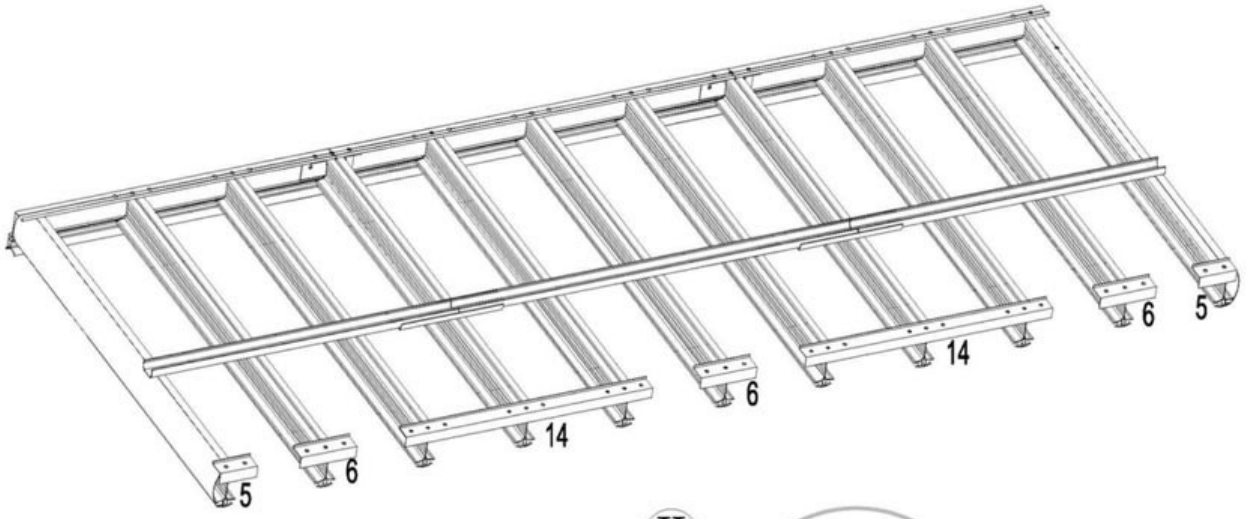
5
6
14
6
14
6
5

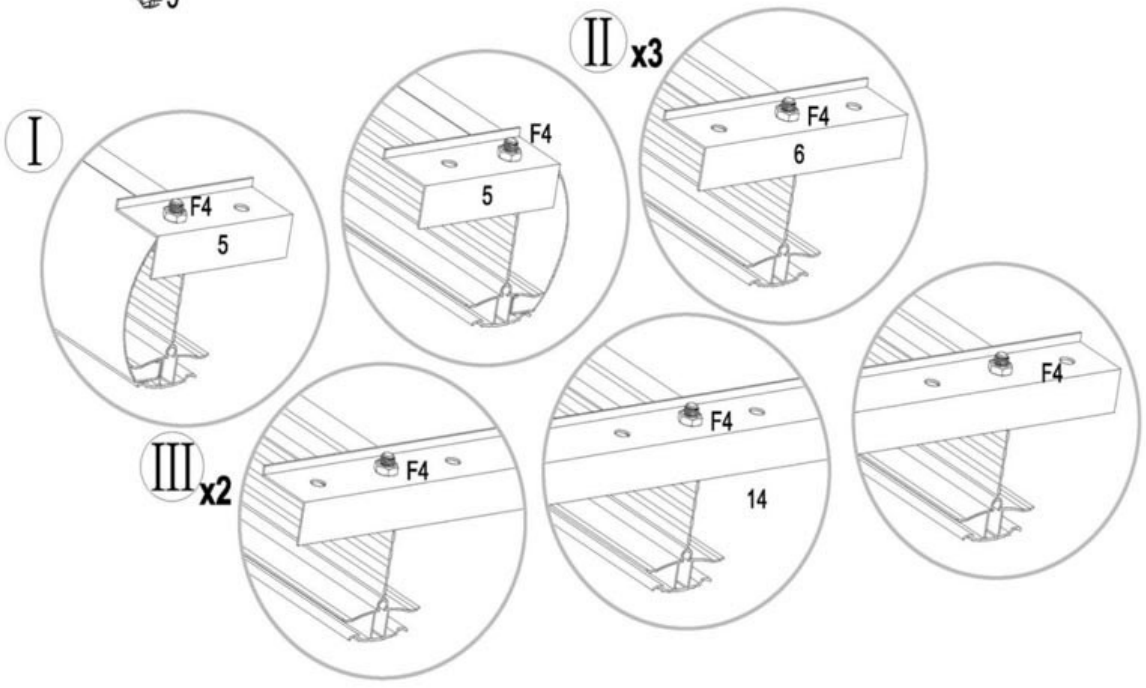
I
F4
5
F4
5
II x3
F4
6
III x2
F4
F4
14
F4

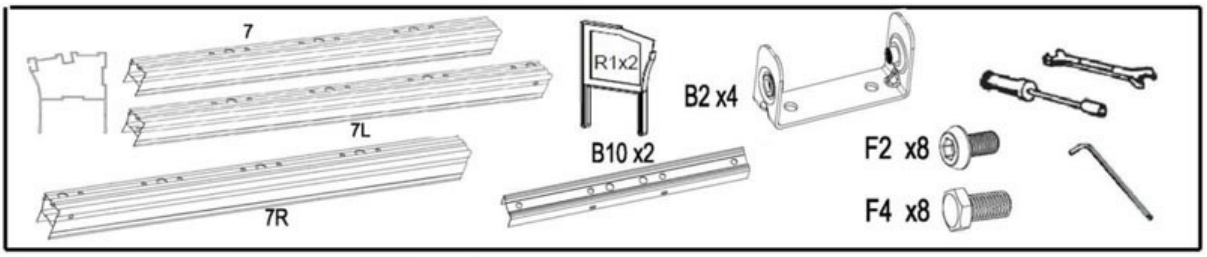
7
7L
7R
R1x2
B10 x2
B2 x4
F2 x8
F4 x8

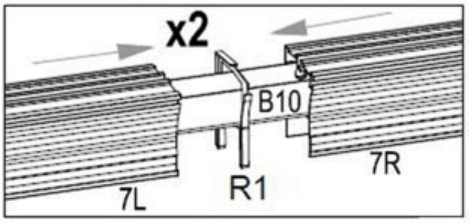
x2
B10
7L
R1
7R

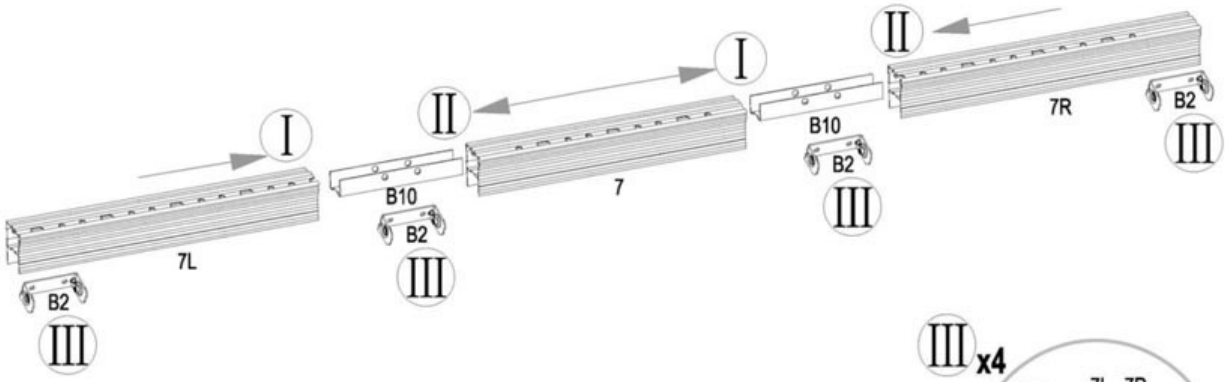
I
II
III
7L
B2
B10
7
7R

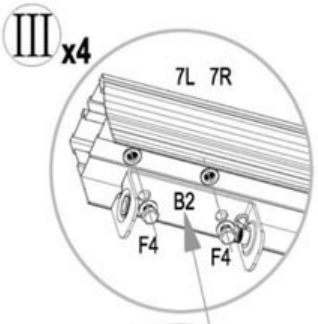
III x4
7L 7R
B2
F4
F4

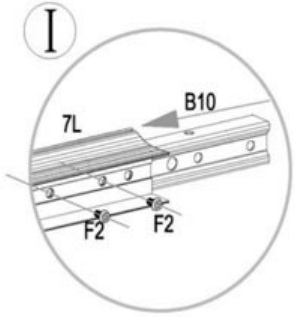
I
7L
B10
F2
F2

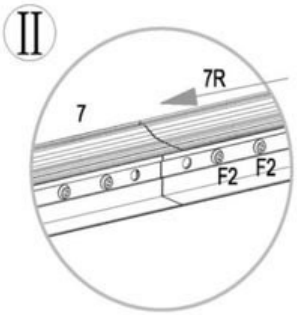
II
7
7R
F2
F2

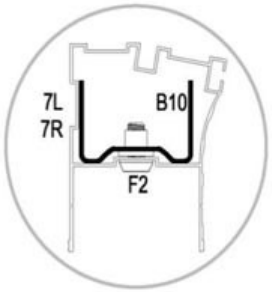
7L
7R
B10
F2

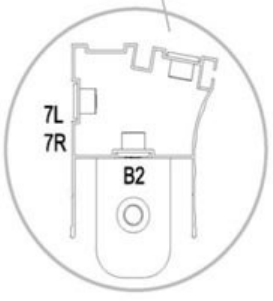
7L
7R
B2

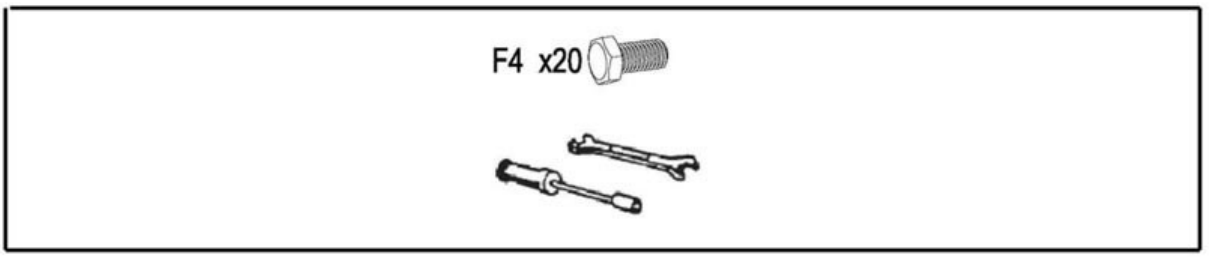
F4 x20

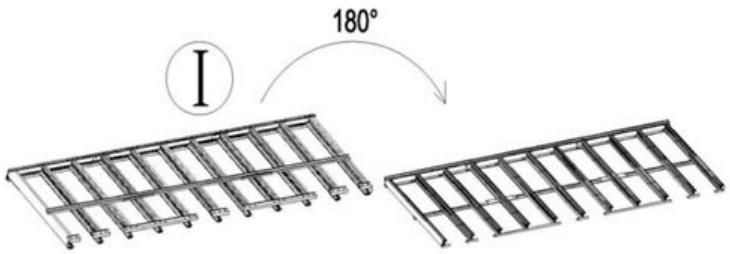
I
180°

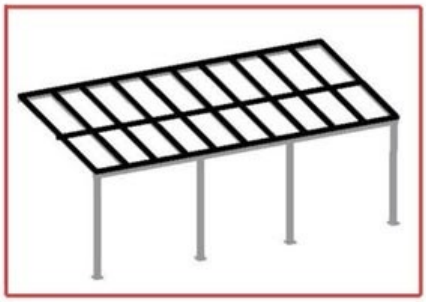

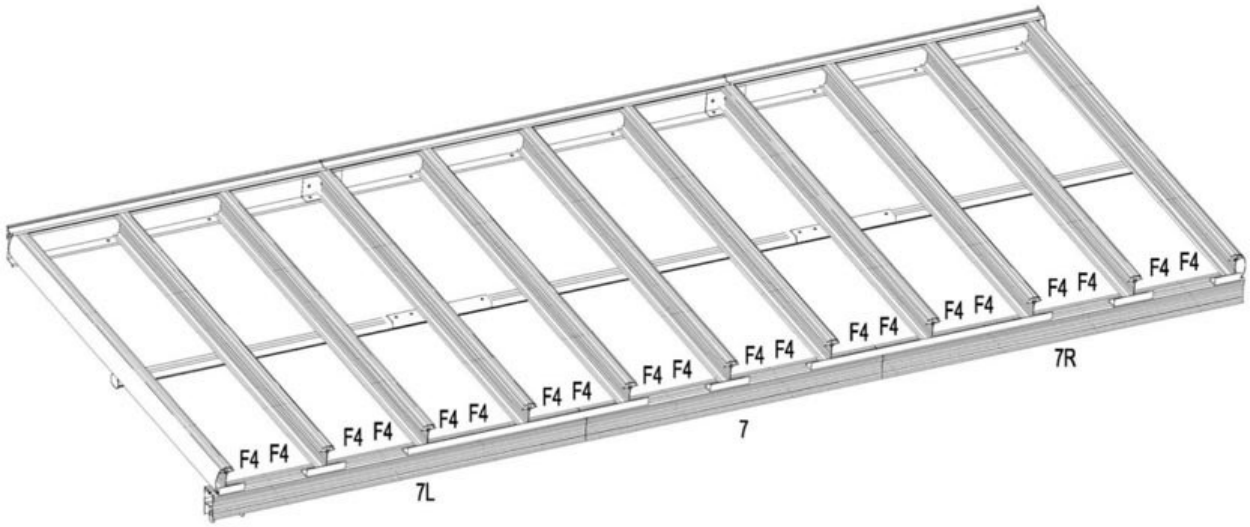
F4 F4
F4 F4
F4 F4
F4 F4
F4 F4
F4 F4
F4 F4
F4 F4
F4 F4
7L
7
7R

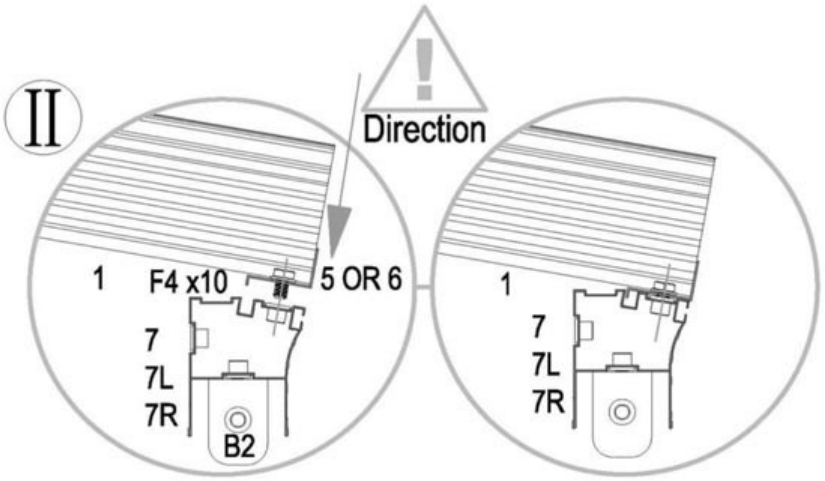
II
Direction
1
F4 x10
5 OR 6
7
7L
7R
B2
1
7
7L
7R

P1 x10

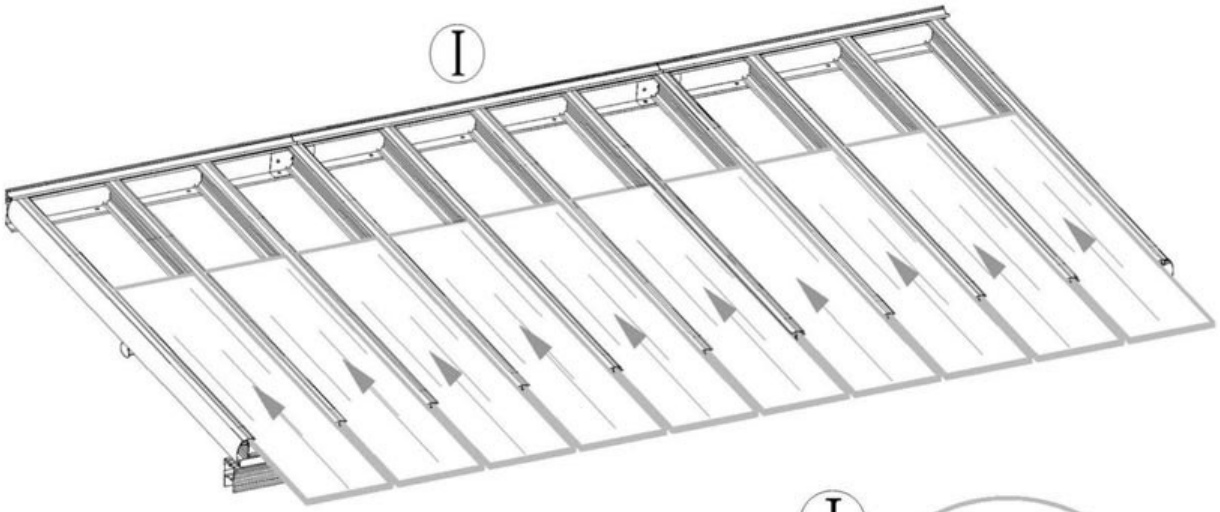

Achtung! In richtiger Richtung installieren,damit der UV-Schutz gegeben ist.

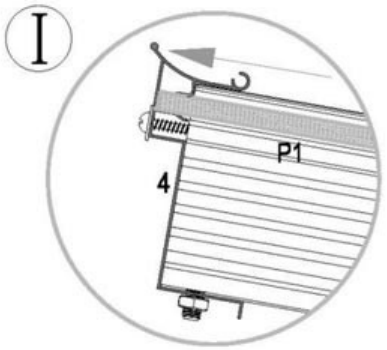

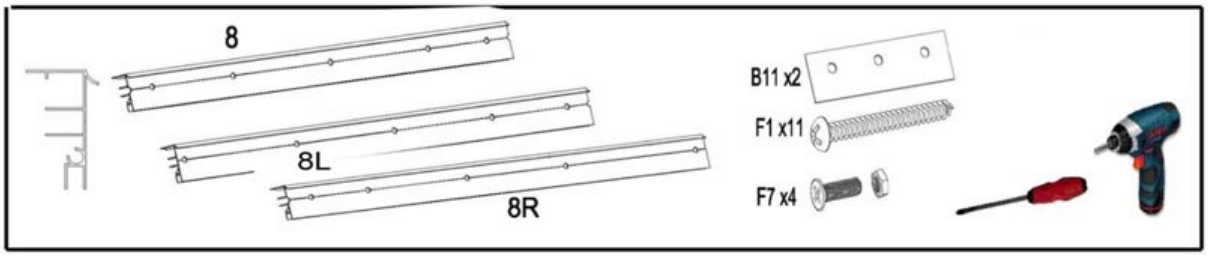
8
8L
8R
B11 x2
F1 x11
F7 x4

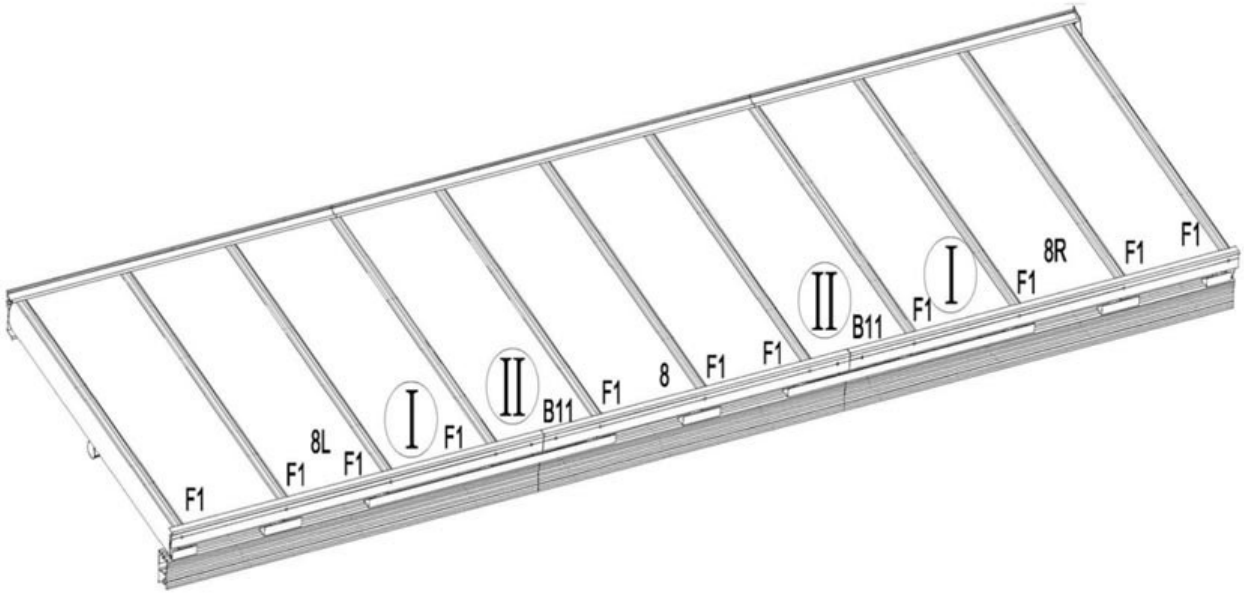
F1
8L
F1
F1
I
F1
II
B11
F1
8
F1
F1
II
B11
F1
I
F1
8R
F1
F1

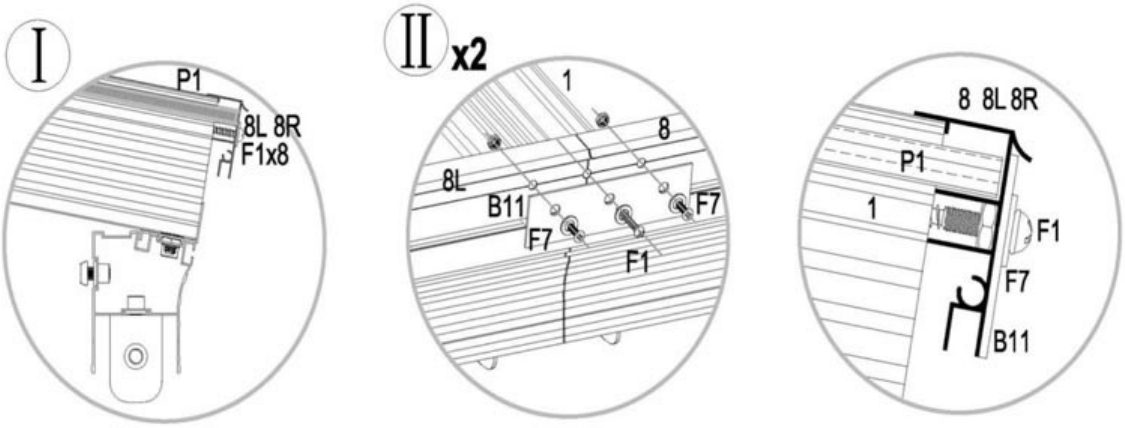
I
P1
8L 8R
F1x8
II x2
1
8
8L
B11
F7
F7
F1
8 8L 8R
P1
1
F1
F7
B11

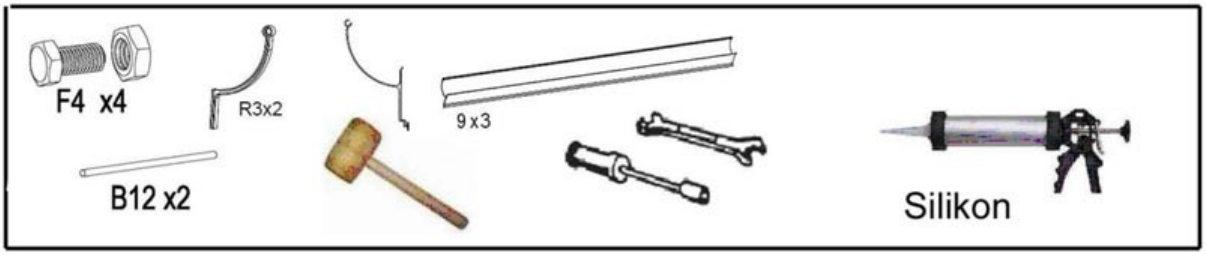

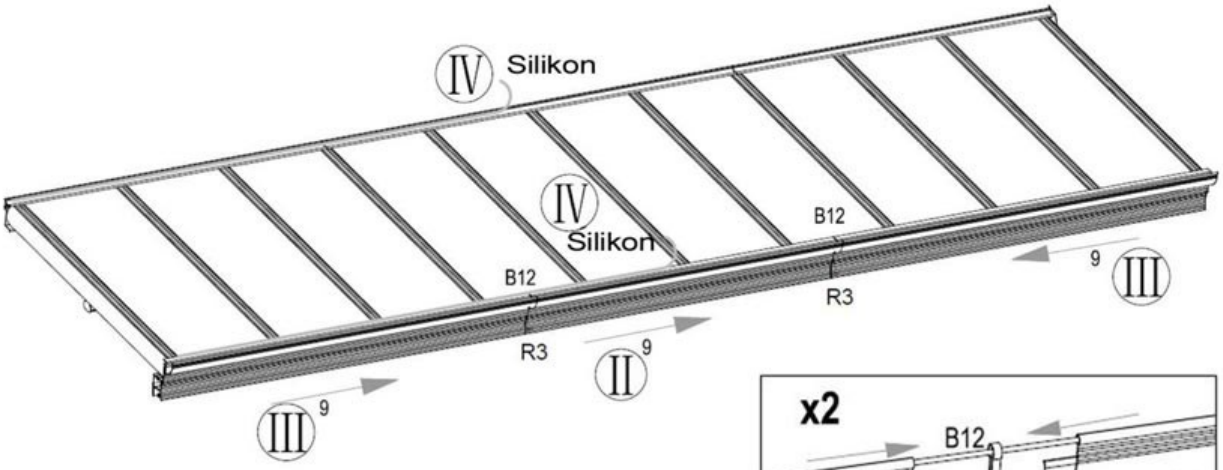

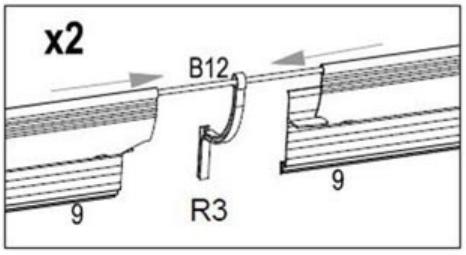

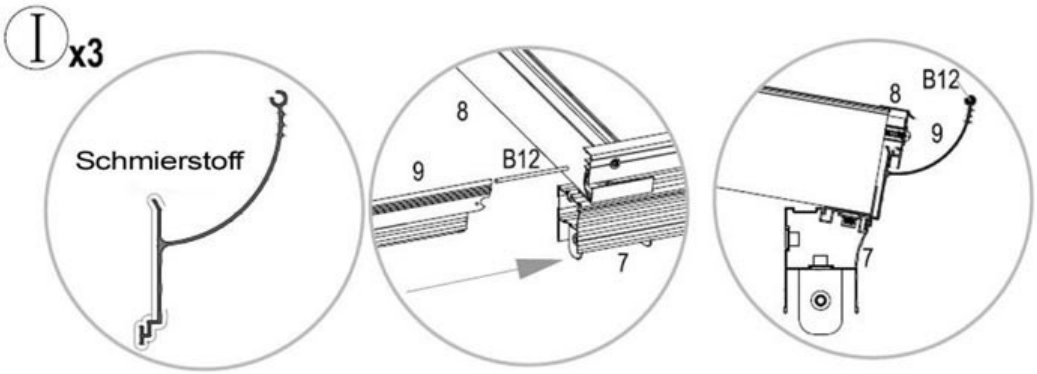

9, 9L und 9R lassen sich leichter installieren,
wenn Sie Schmierstoff verwenden!

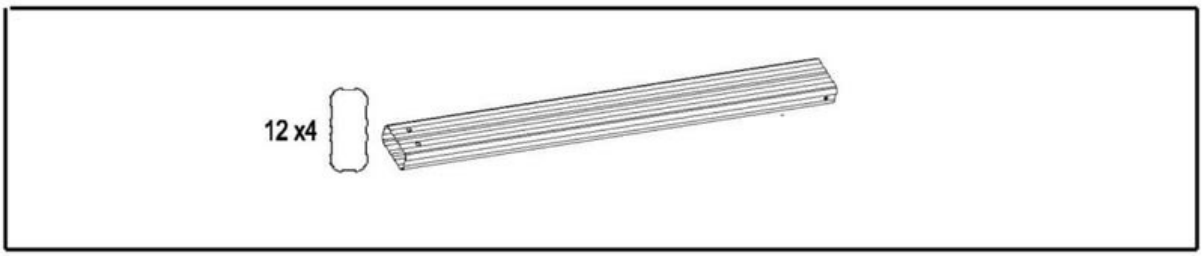

Um die Überdachung anzuheben und zu positionieren werden mindestens 3 Erwachsene benötigt!

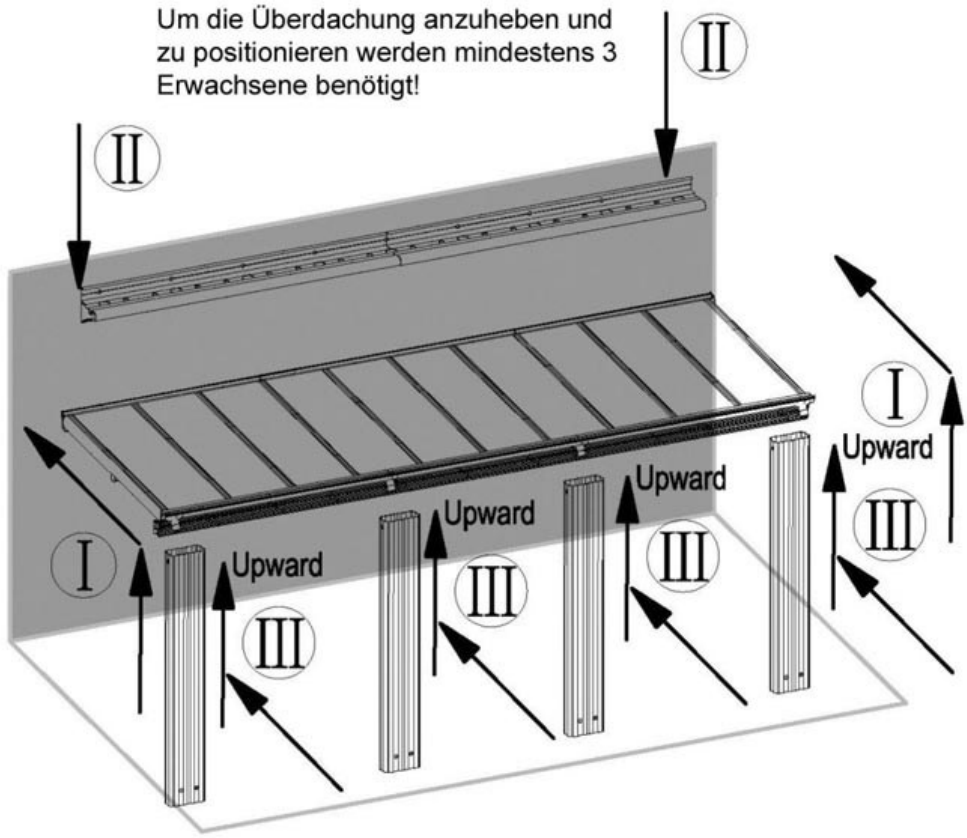

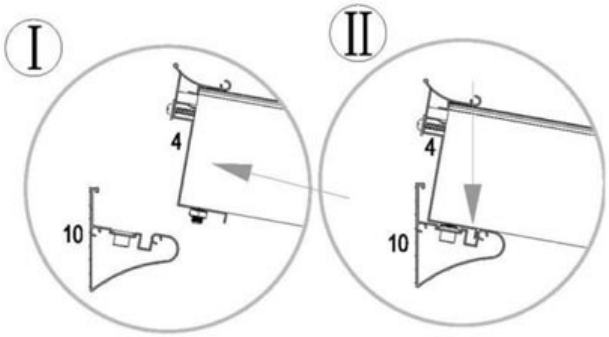

Damit die Überdachung vor dem Verschrauben einen gewissen Halt hat, befindet sich außen an der Wandschiene eine Führung in der die Überdachung eingehängt werden kann.

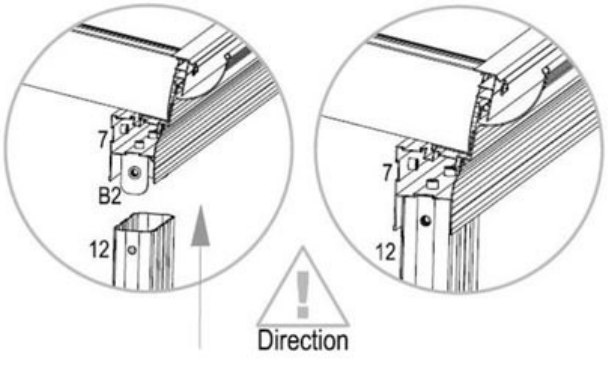

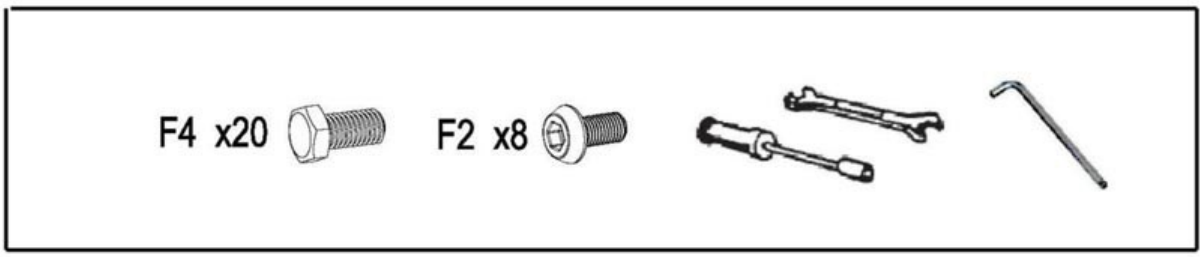
F4 x20
F2 x8

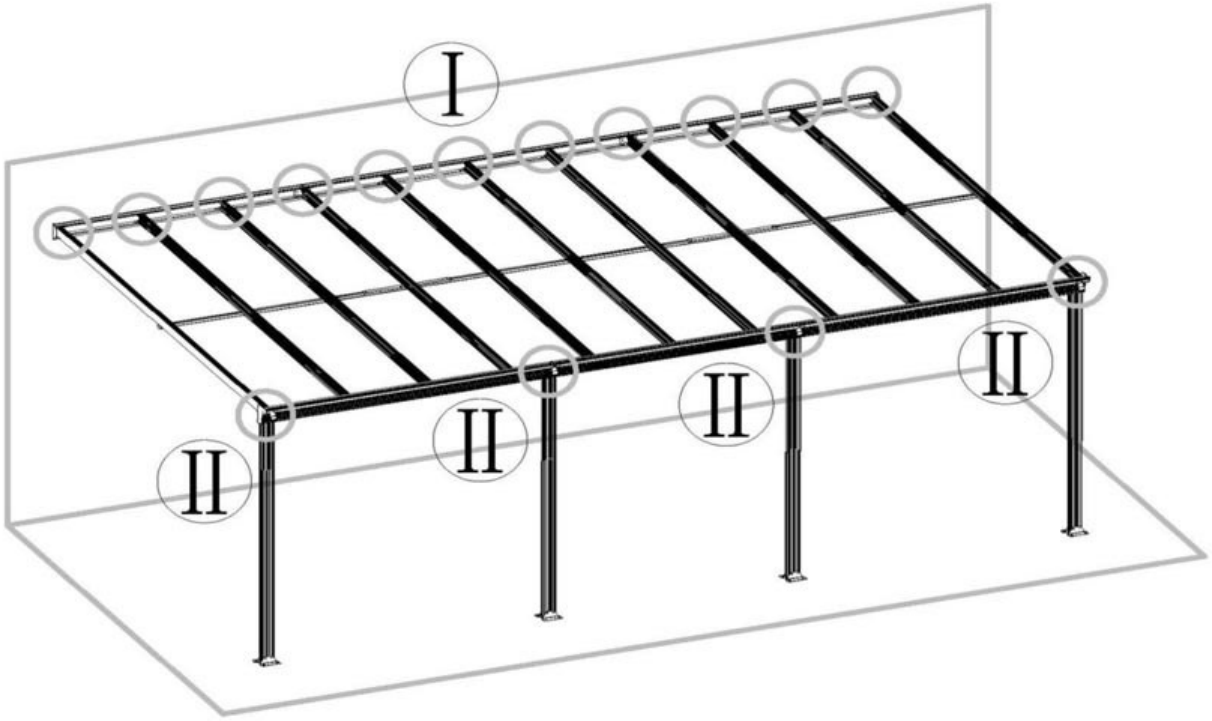
I
II
II
II
II

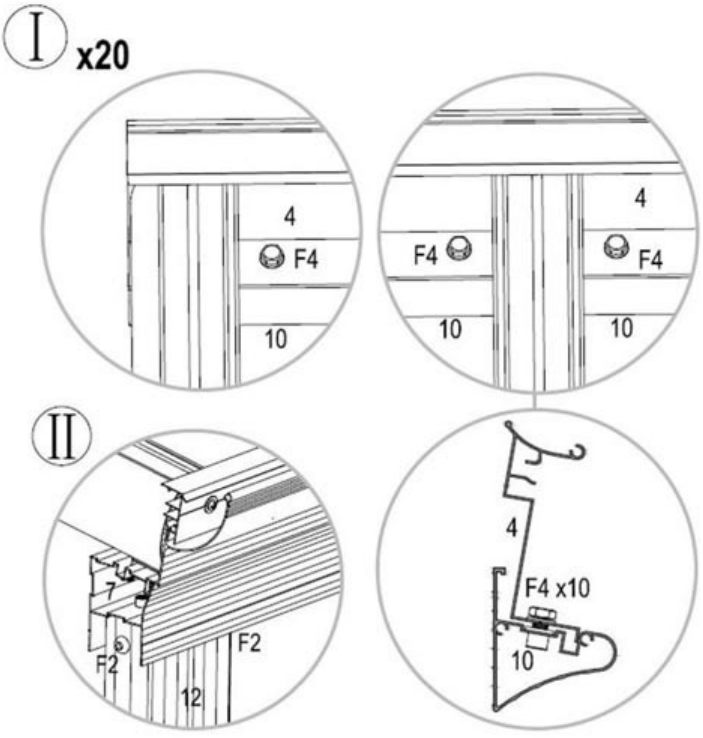
I x20
4
F4
10
F4
4
F4
10
10
II
7
F2
F2
12
4
F4 x10
10

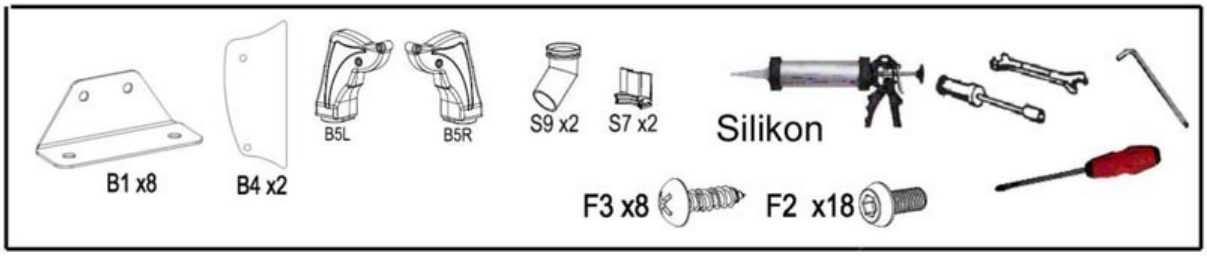
B1 x8
B4 x2
B5L
B5R
S9 x2
S7 x2
Silikon
F3 x8
F2 x18

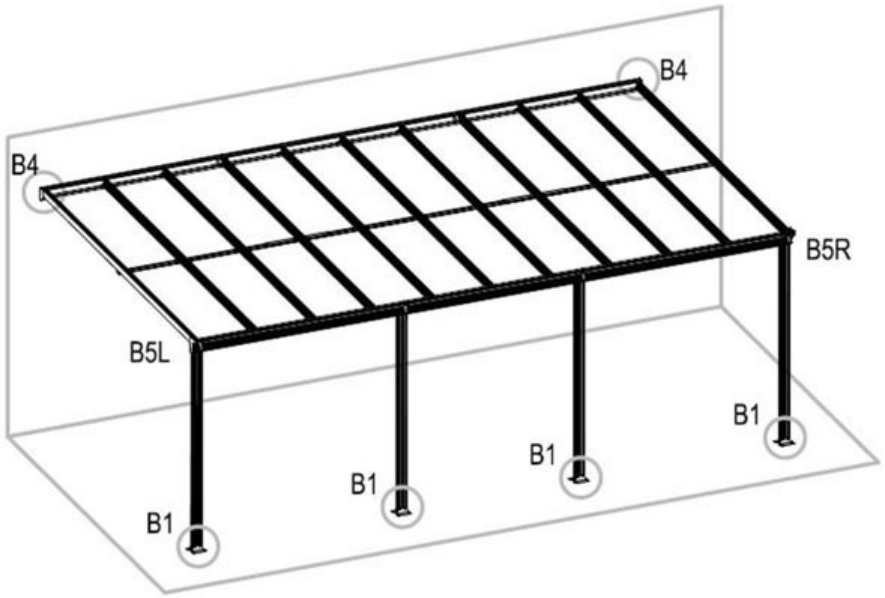
B4
B4
B5R
B5L
B1
B1
B1
B1

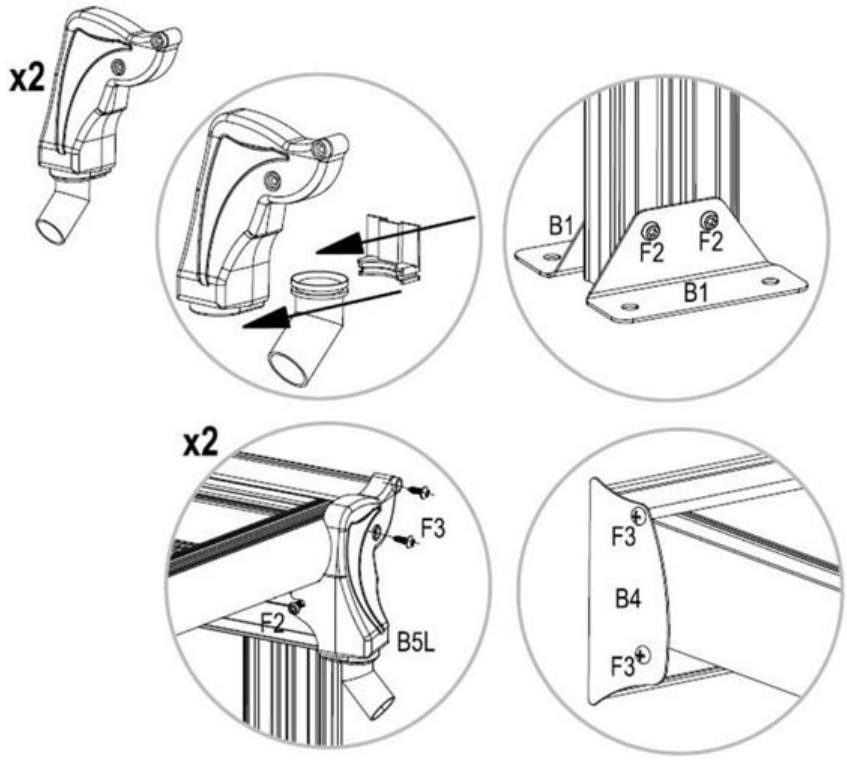
x2
B1
F2
F2
B1
x2
F3
F2
B5L
F3
B4
F3

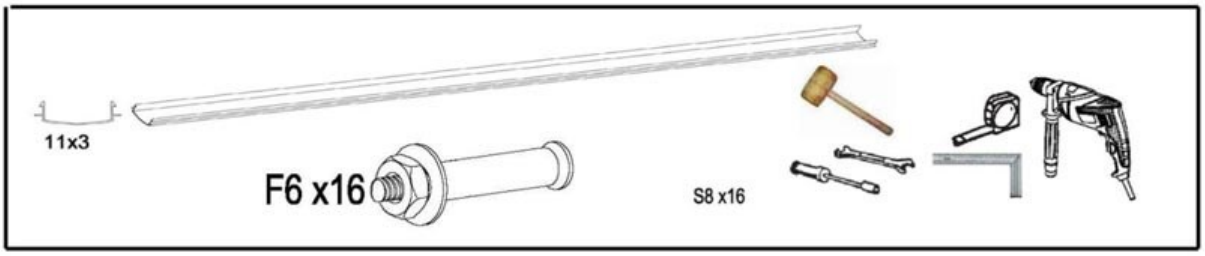

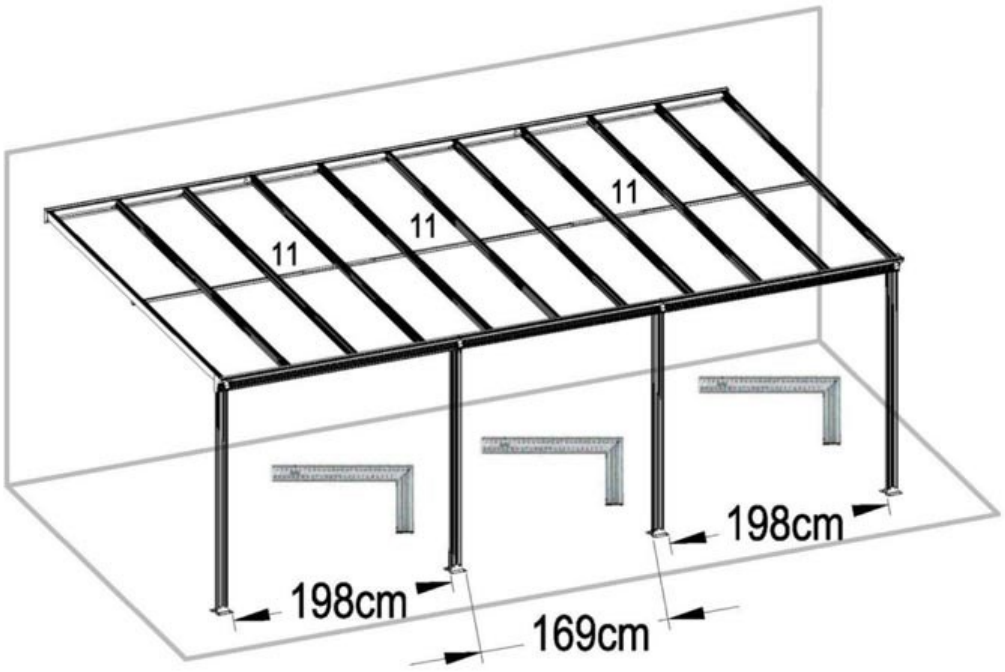

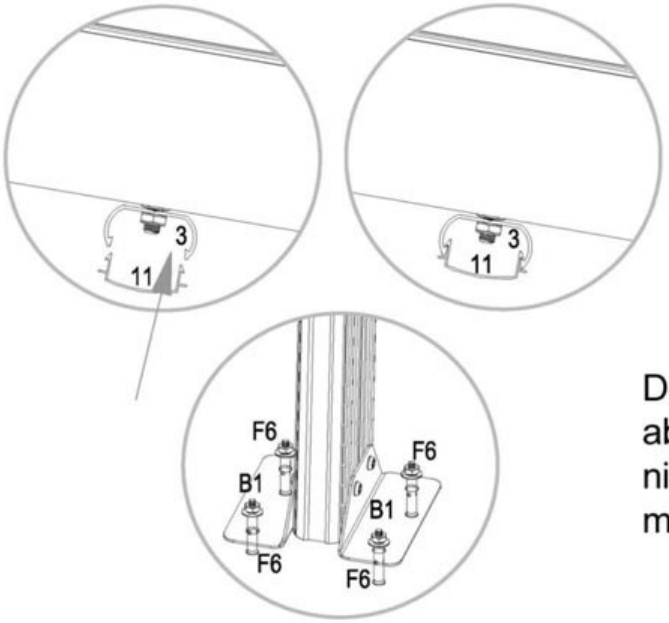

Decken Sie alle F6-Teile ab. Damit die Teile sich nicht lösen, schlagen Sie diese mit einem Holzhammer fest.

Pflege und Reinigung

Halten Sie das Dach frei von Schnee und Laub.
Spülen Sie das Dach mit Wasser ab, bzw. nutzen Sie eine milde Seifenlösung. Verwenden Sie keine Putzschwämme oder aggressive Reinigungsmittel.

Tipps und Tricks / Fehlerbehebung

Achtung Gefahr: Bei Gewitter bleiben Sie nicht unter dem Terrassenvordach. Ein Blitzeinschlag kann ernsthafte Folgen haben.
Lassen Sie sich von mindestens 3 Personen beim Aufbauen behilflich sein.
Setzen Sie sich vor Aufbaubeginn eingehend mit der Aufbauanleitung auseinander, damit Sie beim Aufbau keine Fehler machen und Teile nicht unnötig verbogen oder beschädigt werden.
Defekte oder angerostete Teile sind entsprechend dieser Aufbauanleitung unverzüglich auszutauschen.

Entsorgungshinweise

Bitte sorgen Sie anhand der in Ihrer Region gültigen Richtlinien und Normen für eine entsprechende Entsorgung der Verpackung. Zum Teil kann die Verpackung aus Plastikbeuteln bestehen – achten Sie diesbezüglich mit besonderer Sorgfalt darauf, dass diese nicht in Hände von Kindern gelangt. Es droht Erstickungsgefahr!

Wir danken Ihnen

für Ihr Vertrauen und

wünschen viel Vergnügen mit

Ihrem neuen Produkt!